www.kohler.ch

KOHLER

HANS KOHLER AG
Claridenstrasse 20, Postfach
CH-8022 Zürich
Tel. 044 207 11 11

mail@kohler.ch • www.kohler.ch

Team Apparate- und Anlagebau
Telefon 044 207 11 22

Lebensmittel-Armaturen INOX

Armatures en INOX pour l'industrie alimentaire

guth ventile
FLUID PROCESS GROUP

2022

Tubes		Rohre	1
Raccords pour tube Réductions Raccords à tuyau	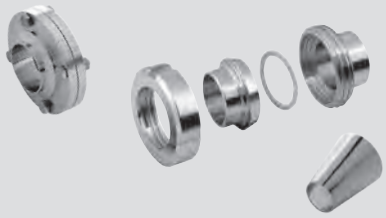	Rohrverbindungen Reduzierstücke Schlauchverbindungen	2
Coudes Tés Croix Coudes/tés aseptiques		Rohrbogen T-Stücke Kreuzstücke Aseptik-Rohrbogen / Aseptik-T-Stücke	3
Vannes à bille Vannes papillon Vannes papillon avec chambre de fuite		Kugelhähne Scheibenventile Leckage-Doppelscheibenventile	4
Vannes à siège simple Vannes de réglage Vannes d'étranglement Vannes de décharge Vannes de retenue Vannes à double siège Vannes de régulation		Einsitzventile Eckregulierventile Drosselventile Überströmventile Rückschlagventile Doppelsitzventile Regelventile	5
Armatures pour les cuves Soupapes de sécurité Armatures pour dôme de cuves Dispositifs à options Manomètres/thermomètres Appareils de bonde Vannes de prélèvement aseptiques Techniques de nettoyage		Behälterarmaturen Sicherheitsarmaturen Tankdomarmaturen Systemarmaturen Manometer / Thermometer Spundventile Aseptische Probenahmeventile Reinigungstechnik	6
Verres de regard Programmes Inline Filtres Purges Techniques de raclage	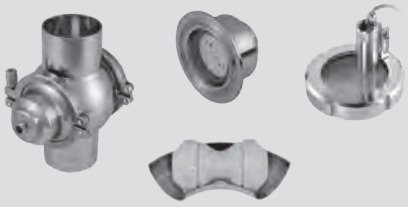	Schaugläser Inline-Programm Filter Be- und Entlüftung Molchtechnik	7
Accessoires de montage		Montagezubehör	8
Informations générales et techniques	info	Allgemeine und technische Informationen	9

Form 1200 – © KOHLER 2022

KOHLER

HANS KOHLER AG, Claridenstrasse 20, Postfach, CH-8022 Zürich, Direktwahl: Tel. 044 207 11 22, Fax 044 207 11 20

Rohre
Tubes
Pipes

Preise in CHF pro Einheit. Masse in mm.
Weitere Ausführungen auf Anfrage.
Technische und Preis-Änderungen vorbehalten.

Prix en CHF par pièce. Dimensions en mm.
D'autres exécutions sur demande.
Sous réserve de changements techniques et de prix.

Form 1200 - © KOHLER 2022

HANS KOHLER AG, Claridenstrasse 20, Postfach, CH-8022 Zürich, Direktwahl: Tel. 044 207 11 22, Fax 044 207 11 20

Overview	Aperçu	Kurzübersicht	
Pipe unannealed	Tube, non recuit	Rohr, ungeglüht	**1.01**
Inch pipe	Tube dimensions pouces	Zoll-Rohr	**1.02**

Form 1200 - © KOHLER 2022

Rohr, nicht DIN konform, ungeglüht
tube, non conforme à DIN, non recuit

TG-4307
TG-4404

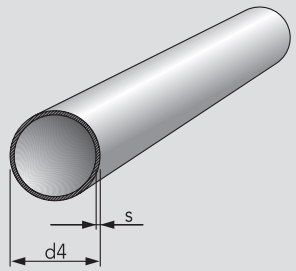

DN	d4	s	l/m				kg
10	12	1,5	0,078				0,39
15	18	1,5	0,201				0,62
20	22	1,5	0,314				0,77
25	28	1,5	0,314				1,00
32	34	1,5	0,750				1,22
40	40	1,5	1,070				1,45
50	52	1,5	1,880				1,80

Rohr, DIN EN 10357, Serie B, ungeglüht
tube, non recuit

TG-4307
TG-4404

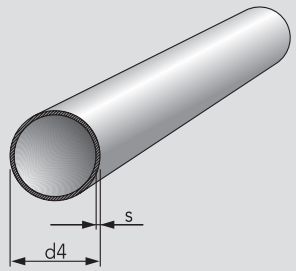

DN	d4	s	l/m				kg
10	12	1,0	0,079				0,28
15	18	1,0	0,201				0,43
20	22	1,0	0,314				0,53
25	28	1,0	0,531				0,68
32	34	1,0	0,804				0,83
40	40	1,0	1,133				0,98
50	52	1,0	1,963				1,28

Rohr, DIN EN 10357, Serie A, ungeglüht
tube, non recuit

TG-4307
TG-4404

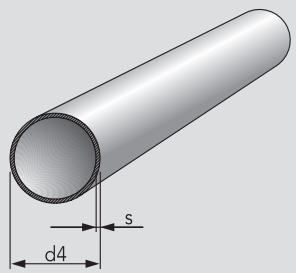

DN	d4	s	l/m				kg
10	13	1,5	0,078				0,43
15	19	1,5	0,201				0,66
20	23	1,5	0,314				0,81
25	29	1,5	0,531				1,03
32	35	1,5	0,804				1,26
40	41	1,5	1,133				1,48
50	53	1,5	1,963				1,93
65	70	2,0	3,420				3,41
80	85	2,0	5,150				4,18
100	104	2,0	7,850				5,11
125	129	2,0	12,270				6,36
150	154	2,0	17,660				7,61
200	204	2,0	31,416				10,12

Form 1200 - © KOHLER 2022

HANS KOHLER AG, Claridenstrasse 20, Postfach, CH-8022 Zürich, Direktwahl: Tel. 044 207 11 22, Fax 044 207 11 20

Rohr, nicht DIN konform, ungeglüht

tube, non conforme à DIN, non recuit

DN	innen und aussen gebeizt / Typ CC décapé à l'intérieur et à l'extérieur / type CC AISI 304/304L		innen gebeizt, aussen geschliffen / Typ CD décapé à l'intérieur, meulé à l'extérieur AISI 304/304L		innen und aussen gebeizt / Typ CC décapé à l'intérieur et à l'extérieur / type CC AISI 316L		innen gebeizt, aussen geschliffen / Typ CD décapé à l'intérieur, meulé à l'extérieur AISI 316L	
	Art.-Nr.	CHF	Art.-Nr.	CHF	Art.-Nr.	CHF	Art.-Nr.	CHF
10	1001012150-020	×	1002012150-021	×	1003012150-040	×	1004012150-041	×
15	1001018150-020	×	1002018150-021	×	1003018150-040	×	1004018150-041	×
20	1001022150-020	×	1002022150-021	×	1003022150-040	×	1004022150-041	×
25	1001028150-020	×	1002028150-021	×	1003028150-040	×	1004028150-041	×
32	1001034150-020	×	1002034150-021	×	1003034150-040	×	1004034150-041	×
40	1001040150-020	×	1002040150-021	×	1003040150-040	×	1004040150-041	×
50	1001052150-020	×	1002052150-021	×	1003052150-040	×	1004052150-041	×

× auf Anfrage
× sur demande

Rohr, DIN EN 10357, Serie B, ungeglüht

tube, non recuit

DN	innen und aussen gebeizt / Typ CC décapé à l'intérieur et à l'extérieur / type CC AISI 304/304L		innen gebeizt, aussen geschliffen / Typ CD décapé à l'intérieur, meulé à l'extérieur AISI 304/304L		innen und aussen gebeizt / Typ CC décapé à l'intérieur et à l'extérieur / type CC AISI 316L		innen gebeizt, aussen geschliffen / Typ CD décapé à l'intérieur, meulé à l'extérieur AISI 316L	
	Art.-Nr.	CHF	Art.-Nr.	CHF	Art.-Nr.	CHF	Art.-Nr.	CHF
10	1001012100-020	×	1002012100-021	×	1003012100-040	×	1004012100-041	×
15	1001018100-020	×	1002018100-021	×	1003018100-040	×	1004018100-041	×
20	1001022100-020	×	1002022100-021	×	1003022100-040	×	1004022100-041	×
25	1001028100-020	×	1002028100-021	×	1003028100-040	×	1004028100-041	×
32	1001034100-020	×	1002034100-021	×	1003034100-040	×	1004034100-041	×
40	1001040100-020	×	1002040100-021	×	1003040100-040	×	1004040100-041	×
50	1001052100-020	×	1002052100-021	×	1003052100-040	×	1004052100-041	×

Rohr, DIN EN 10357, Serie A, ungeglüht

tube, non recuit

DN	innen und aussen gebeizt / Typ CC décapé à l'intérieur et à l'extérieur / type CC AISI 304/304L		innen gebeizt, aussen geschliffen / Typ CD décapé à l'intérieur, meulé à l'extérieur AISI 304/304L		innen und aussen gebeizt / Typ CC décapé à l'intérieur et à l'extérieur / type CC AISI 316L		innen gebeizt, aussen geschliffen / Typ CD décapé à l'intérieur, meulé à l'extérieur AISI 316L	
	Art.-Nr.	CHF	Art.-Nr.	CHF	Art.-Nr.	CHF	Art.-Nr.	CHF
10	1001013150-020	×	1002013150-021	×	1003013150-040	×	1004013150-041	×
15	1001019150-020	×	1002019150-021	×	1003019150-040	×	1004019150-041	×
20	1001023150-020	×	1002023150-021	×	1003023150-040	×	1004023150-041	×
25	1001029150-020	×	1002029150-021	×	1003029150-040	×	1004029150-041	×
32	1001035150-020	×	1002035150-021	×	1003035150-040	×	1004035150-041	×
40	1001041150-020	×	1002041150-021	×	1003041150-040	×	1004041150-041	×
50	1001053150-020	×	1002053150-021	×	1003053150-040	×	1004053150-041	×
65	1001070200-020	×	1002070200-021	×	1003070200-040	×	1004070200-041	×
80	1001085200-020	×	1002085200-021	×	1003085200-040	×	1004085200-041	×
100	1001104200-020	×	1002104200-021	×	1003104200-040	×	1004104200-041	×
125	1001129200-020	×	1002129200-021	×	1003129200-040	×	1004129200-041	×
150	1001154200-020	×	1002154200-021	×	1003154200-040	×	1004154200-041	×
200	1001204200-020	×	1002204200-021	×	1003204200-040	×	1004204200-041	×

Form 1200 - © KOHLER 2022

Zoll-Rohr, DIN EN 10357, Serie D, ungeglüht

tube dimensions pouces, non recuit

TG-4307
TG-4404

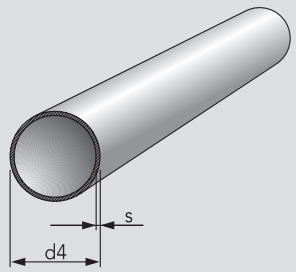

Zoll	d4	s					kg
1"	25,4	1,25					0,76
1¼"	31,8	1,25					0,96
1½"	38,1	1,25					1,15
1½"	38,1	1,50					1,38
2"	50,8	1,25					1,55
2"	50,8	1,50					1,85
2½"	63,5	1,50					2,33
3"	76,1	2,00					3,71
3½"	88,9	2,00					4,35
4"	101,6	2,00					5,00

Form 1200 - © KOHLER 2022

HANS KOHLER AG, Claridenstrasse 20, Postfach, CH-8022 Zürich, Direktwahl: Tel. 044 207 11 22, Fax 044 207 11 20

Zoll-Rohr, DIN EN 10357, Serie D, ungeglüht

tube dimensions pouces, non recuit

	innen und aussen gebeizt - Typ CC décapé à l'intérieur et à l'extérieur AISI 304/304L		innen gebeizt, aussen geschliffen - Typ CD décapé à l'intérieur, meulé à l'extérieur AISI 304/304L		innen und aussen gebeizt - Typ CC décapé à l'intérieur et à l'extérieur AISI 316L		innen gebeizt, aussen geschliffen - Typ CD décapé à l'intérieur, meulé à l'extérieur AISI 316L	
Zoll	Art.-Nr.	CHF	Art.-Nr.	CHF	Art.-Nr.	CHF	Art.-Nr.	CHF
1"	1011025125-020	×	1012025125-021	×	1013025125-040	×	1014025125-041	×
1¼"	1011031125-020	×	1012031125-021	×	1013031125-040	×	1014031125-041	×
1½"	1011038125-020	×	1012038125-021	×	1013038125-040	×	1014038125-041	×
1½"	1011038150-020	×	1012038150-021	×	1013038150-040	×	1014038150-041	×
2"	1011050125-020	×	1012050125-021	×	1013050125-040	×	1014050125-041	×
2"	1011050150-020	×	1012050150-021	×	1013050150-040	×	1014050150-041	×
2½"	1011063150-020	×	1012063150-021	×	1013063150-040	×	1014063150-041	×
3"	1011076200-020	×	1012076200-021	×	1013076200-040	×	1014076200-041	×
3½"	1011088200-020	×	1012088200-021	×	1013088200-040	×	1014088200-041	×
4"	1011101200-020	×	1012101200-021	×	1013101200-040	×	1014101200-041	×

× auf Anfrage
× sur demande

Lager für grosse Rohrbunde, Giessenstrasse 7 in Dietikon
Entrepôt pour grands lots de bottes tubulaires, Giessenstrasse 7 à Dietikon

Form 1200 - © KOHLER 2022

Rohrverbindungen
Raccords pour tube
Pipe unions

Reduzierstücke
Réductions
Reducing pieces

Schlauchverbindungen
Raccords à tuyau
Hose couplings

Preise in CHF pro Einheit. Masse in mm.
Weitere Ausführungen auf Anfrage.
Technische und Preis-Änderungen vorbehalten.

Prix en CHF par pièce. Dimensions en mm.
D'autres exécutions sur demande.
Sous réserve de changements techniques et de prix.

Form 1200 - © KOHLER 2022

Overview	Aperçu	Kurzübersicht	
Swaged union W	Raccord union W DIN 11851	W-Rohrverschraubung DIN 11851	**2.01**
Complete union S	Raccord union S DIN 11851/en pouces	S-Rohrverschraubung DIN 11851/Zoll	**2.02-2.03**
Seal for union	Joint d'étanchéité	Dichtring für Rohrverschraubung	**2.04**
Reducer S	Manchon réducteur	S-Reduzierstutzen	**2.05**
Blind nut	Bouchon de fermeture	Blindmutter	**2.06**
Blind liner/blind male part	Obturateur	Blindkegel/Blindgewindestutzen	**2.07**
Male/female adaptor	Manchon avec filetage extérieur/intérieur	Einschraub-/Aufschraubstutzen	**2.08**
Small flange	Petite bride pour tube DIN EN 10357	Kleinflansch für Rohr DIN EN 10357	**2.09**
Small flange inch tubes	Petite bride, dimension en pouce	Kleinflansch für Zoll-Rohr	**2.10**
Blind small flange	Petite bride pleine avec rainure	Blindkleinflansch	**2.11**
Hose tail	Manchon pour tuyau	Schlauchanschlüsse	**2.11-2.13**
Convoluted expansion compensator	Soufflet à souder	Metallschlauch	**2.13**
Coupling	Pièce d'accouplement	Kupplungsstück	**2.14**
Reducing pieces	Réductions	Reduzierstück	**2.15-2.16**
Flange S, PN 10	Bride S PN 10	S-Flansch PN 10	**2.17**
ISO union	Raccord union ISO	S-ISO-Rohrverschraubung	**2.18**
Hygienic flange connection	Raccord à bride hygiénique DIN 11853-2	Hygiene-Flanschverbindung DIN 11853-2	**2.19**

Form 1200 - © KOHLER 2022

W-Gewindestutzen C, DIN 11851

manchon fileté à dudgeonner

M-2001

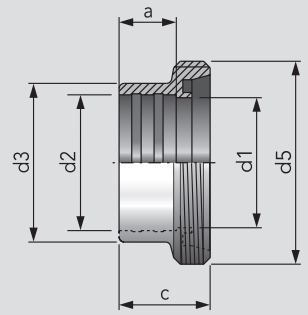

DN	d1	d2	d3	d5	a	c	kg
25	25	28,2	35	Rd 52×1/6	15	29	0,13
32	32	34,2	41	Rd 58×1/6	18	32	0,16
40	40	40,2	48	Rd 65×1/6	20	33	0,21
50	50	52,2	61	Rd 78×1/6	22	35	0,30
65	65	70,3	79	Rd 90×1/6	25	40	0,45
80	80	85,3	93	Rd 110×1/4	28	45	0,56

W-Kegelstutzen D, DIN 11851

manchon conique à dudgeonner

M-2002

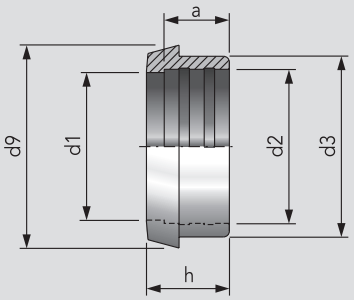

DN	d1	d2	d3	d9	a	h	kg
25	25	28,2	35	44	15	22	0,09
32	32	34,2	41	50	18	25	0,18
40	40	40,2	48	56	20	25	0,15
50	50	52,2	61	68	22	28	0,22
65	65	70,3	79	86	25	32	0,33
80	80	85,3	93	100	28	37	0,39

Nutmutter F, DIN 11851

écrou cannelé

M-2003

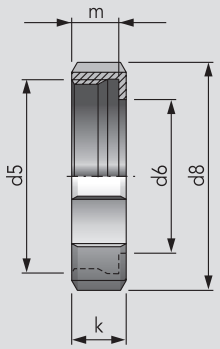

DN	d5	d6	d8	k	m		kg
10	Rd 28×1/8	19	38	18	15		0,07
15	Rd 34×1/8	25	44	18	15		0,08
20	Rd 44×1/6	31	54	20	17		0,13
25	Rd 52×1/6	36	63	21	18		0,17
32	Rd 58×1/6	42	70	21	18		0,20
40	Rd 65×1/6	49	78	21	18		0,24
50	Rd 78×1/6	62	92	22	19		0,34
65	Rd 95×1/6	80	112	25	21		0,53
80	Rd 110×1/4	94	127	29	25		0,74
100	Rd 130×1/4	115	148	31	26		0,98
125	Rd 160×1/4	138	178	35	30		1,43
150	Rd 190×1/4	164	210	40	34		2,18

W-Rohrverschraubung, DIN 11851, mit Perbunandichtung/NBR

raccord union à dudgeonner avec joint en perbunan

M-2009

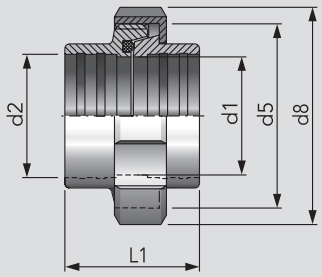

DN	d1	d2	d5	d8	L1	PN	kg
25	25	28,2	Rd 52×1/6	63	45	40	0,39
32	32	34,2	Rd 58×1/6	70	51	40	0,49
40	40	40,2	Rd 65×1/6	78	53	40	0,61
50	50	52,2	Rd 78×1/6	92	57	25	0,86
65	65	70,3	Rd 95×1/6	112	65	25	1,32
80	80	85,3	Rd 110×1/6	127	75	25	1,70

Lieferung unmontiert / livraison non montée

Form 1200 - © KOHLER 2022

HANS KOHLER AG, Claridenstrasse 20, Postfach, CH-8022 Zürich, Direktwahl: Tel. 044 207 11 22, Fax 044 207 11 20

W-Gewindestutzen C, DIN 11851

manchon fileté à dudgeonner

	AISI 304L blank / blanc				AISI 316L blank / blanc			
DN	Art.-Nr.	CHF	Art.-Nr.	CHF	Art.-Nr.	CHF	Art.-Nr.	CHF
25	2001025000-020	10.40			2001025000-040	13.30		
32	2001032000-020	11.70			2001032000-040	15.-		
40	2001040000-020	11.90			2001040000-040	15.40		
50	2001050000-020	13.30			2001050000-040	17.30		
65	2001065000-020	19.50			2001065000-040	25.50		
80	2001080000-020	33.60			2001080000-040	45.-		

W-Kegelstutzen D, DIN 11851

manchon conique à dudgeonner

	AISI 304L blank / blanc				AISI 316L blank / blanc			
DN	Art.-Nr.	CHF	Art.-Nr.	CHF	Art.-Nr.	CHF	Art.-Nr.	CHF
25	2002025000-020	7.10			2002025000-040	9.10		
32	2002032000-020	8.20			2002032000-040	10.60		
40	2002040000-020	9.-			2002040000-040	11.70		
50	2002050000-020	10.10			2002050000-040	13.10		
65	2002065000-020	14.-			2002065000-040	18.20		
80	2002080000-020	20.20			2002080000-040	26.40		

Nutmutter F, DIN 11851

écrou cannelé

	AISI 304L poliert / poli				AISI 316L poliert / poli			
DN	Art.-Nr.	CHF	Art.-Nr.	CHF	Art.-Nr.	CHF	Art.-Nr.	CHF
10	2003010000-G021	9.40			2003010000-041	12.70		
15	2003015000-G021	10.-			2003015000-041	13.60		
20	2003020000-G021	10.90			2003020000-041	14.70		
25	2003025000-G021	11.20			2003025000-041	14.70		
32	2003032000-G021	11.90			2003032000-041	16.10		
40	2003040000-G021	12.30			2003040000-041	16.70		
50	2003050000-G021	13.20			2003050000-041	17.90		
65	2003065000-G021	19.90			2003065000-041	27.10		
80	2003080000-G021	30.60			2003080000-041	41.40		
100	2003100000-G021	42.20			2003100000-041	57.-		
125	2003125000-021	86.80						
150	2003150000-021	139.-						

W-Rohrverschraubung, DIN 11851, mit Perbunandichtung/NBR

raccord union à dudgeonner avec joint en perbunan

	AISI 304L poliert / poli				AISI 316L (Nutmutter / écrou AISI 304L) poliert / poli			
DN	Art.-Nr.	CHF	Art.-Nr.	CHF	Art.-Nr.	CHF	Art.-Nr.	CHF
25	2009025000-021	29.30			2009025000-041	34.20		
32	2009032000-021	32.40			2009032000-041	38.10		
40	2009040000-021	33.90			2009040000-041	40.10		
50	2009050000-021	37.30			2009050000-041	44.30		
65	2009065000-021	54.20			2009065000-041	64.40		
80	2009080000-021	85.30			2009080000-041	102.90		

Form 1200 - © KOHLER 2022

S-Gewindestutzen SC, DIN 11851, lang

manchon fileté à souder long

M-2010

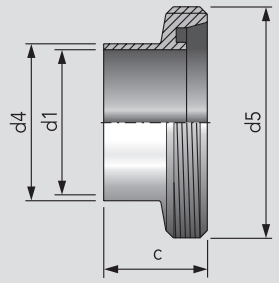

DN	d1	d4	d5	c			kg
10	10	13	Rd 28×⅛	21			0,03
15	16	19	Rd 34×⅛	21			0,04
20	20	23	Rd 44×⅙	24			0,08
25	26	29	Rd 52×⅙	29			0,11
32	32	35	Rd 58×⅙	32			0,13
40	38	41	Rd 65×⅙	33			0,16
50	50	53	Rd 78×⅙	35			0,21
65	66	70	Rd 95×⅙	40			0,34
80	81	85	Rd 110×¼	45			0,51
100	100	104	Rd 130×¼	54			0,62
125	125	129	Rd 160×¼	46			0,95
150	150	154	Rd 190×¼	50			1,67

S-Kegelstutzen SD, DIN 11851, lang

manchon conique à souder long

M-2011

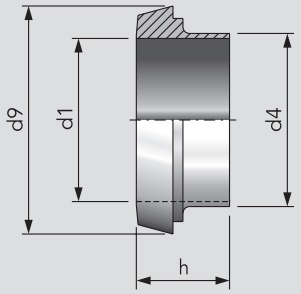

DN	d1	d4	d9	h			kg
10	10	13	22	17			0,02
15	16	19	28	17			0,03
20	20	23	36	18			0,05
25	26	29	44	22			0,08
32	32	35	50	25			0,11
40	38	41	56	26			0,12
50	50	53	68	28			0,18
65	66	70	86	32			0,29
80	81	85	100	37			0,35
100	100	104	121	44			0,57
125	125	129	150	34			0,76
150	150	154	176	37			1,01

Nutmutter F, DIN 11851

écrou cannelé

M-2003

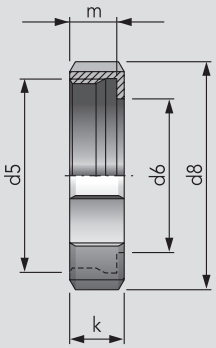

DN	Zoll	d5	d6	d8	k	m		kg
10		Rd 28×⅛	19	38	18	15		0,07
15		Rd 34×⅛	25	44	18	15		0,08
20		Rd 44×⅙	31	54	20	17		0,13
25	**1"**	Rd 52×⅙	36	63	21	18		0,17
32	**1¼"**	Rd 58×⅙	42	70	21	18		0,20
40	**1½"**	Rd 65×⅙	49	78	21	18		0,24
50	**2"**	Rd 78×⅙	62	92	22	19		0,37
65	**2½"**	Rd 95×⅙	80	112	25	21		0,53
	3"	Rd 104×¼	94	127	29	25		0,74
80		Rd 110×¼	94	127	29	25		0,74
100	**4"**	Rd 130×¼	115	148	31	26		0,98
125		Rd 160×¼	138	178	35	30		1,43
150		Rd 190×¼	164	210	40	34		2,18

S-Rohrverschraubung, DIN 11851, mit Perbunandichtung/NBR

raccord union à souder long avec joint en perbunan

M-2012

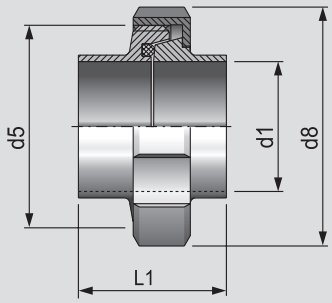

DN	d1	d5	d8	L1	PN		kg
10	10	Rd 28×⅛	38	34	40 bar		0,12
15	16	Rd 34×⅛	44	34	40 bar		0,16
20	20	Rd 44×⅙	54	36	40 bar		0,26
25	26	Rd 52×⅙	63	45	40 bar		0,36
32	32	Rd 58×⅙	70	51	40 bar		0,43
40	38	Rd 65×⅙	78	53	40 bar		0,53
50	50	Rd 78×⅙	92	57	25 bar		0,72
65	66	Rd 95×⅙	112	65	25 bar		1,16
80	81	Rd 110×¼	127	75	25 bar		1,59
100	100	Rd 130×¼	148	89	25 bar		2,18
125	125	Rd 160×¼	178	70	16 bar		3,14
150	150	Rd 190×¼	210	76	16 bar		4,85

Lieferung unmontiert / livraison non montée

Form 1200 - © KOHLER 2022

HANS KOHLER AG, Claridenstrasse 20, Postfach, CH-8022 Zürich, Direktwahl: Tel. 044 207 11 22, Fax 044 207 11 20

S-Gewindestutzen SC, DIN 11851, lang

manchon fileté à souder long

	AISI 304L blank / blanc				AISI 316L blank / blanc			
DN	Art.-Nr.	CHF	Art.-Nr.	CHF	Art.-Nr.	CHF	Art.-Nr.	CHF
10	2010010050-G020	7.10			2010010050-G040	9.10		
15	2010015050-G020	7.80			2010015050-G040	10.20		
20	2010020050-G020	9.80			2010020050-G040	12.90		
25	2010025050-G020	9.20			2010025050-G040	13.-		
32	2010032050-G020	10.10			2010032050-G040	13.10		
40	2010040050-G020	10.50			2010040050-G040	13.30		
50	2010050050-G020	11.80			2010050050-G040	15.40		
65	2010065050-G020	17.50			2010065050-G040	22.80		
80	2010080050-G020	27.70			2010080050-G040	36.30		
100	2010100050-G020	41.20			2010100050-G040	53.70		
125	2010125050-G020	73.-			2010125050-G040	95.10		
150	2010150050-G020	108.-			2010150050-G040	141.-		

S-Kegelstutzen SD, DIN 11851, lang

manchon conique à souder long

	AISI 304L blank / blanc				AISI 316L blank / blanc			
DN	Art.-Nr.	CHF	Art.-Nr.	CHF	Art.-Nr.	CHF	Art.-Nr.	CHF
10	2011010050-G020	3.90			2011010050-G040	4.90		
15	2011015050-G020	4.10			2011015050-G040	5.40		
20	2011020050-G020	5.60			2011020050-G040	7.50		
25	2011025050-G020	6.-			2011025050-G040	7.70		
32	2011032050-G020	7.-			2011032050-G040	9.10		
40	2011040050-G020	7.80			2011040050-G040	10.10		
50	2011050050-G020	9.10			2011050050-G040	11.80		
65	2011065050-G020	12.50			2011065050-G040	16.40		
80	2011080050-G020	18.60			2011080050-G040	24.20		
100	2011100050-G020	30.10			2011100050-G040	39.10		
125	2011125050-G020	54.50			2011125050-G040	71.-		
150	2011150050-G020	103.-			2011150050-G040	134.-		

Nutmutter F, DIN 11851

écrou cannelé

		AISI 304L poliert / poli		AISI 304L - Zollabmessungen, poliert dimensions en pouces, poli		AISI 316L poliert / poli			
DN	Zoll	Art.-Nr.	CHF	Art.-Nr.	CHF	Art.-Nr.	CHF	Art.-Nr.	CHF
10		2003010000-G021	9.40			2003010000-041	12.70		
15		2003015000-G021	10.-			2003015000-041	13.60		
20		2003020000-G021	10.90			2003020000-041	14.70		
25	1"	2003025000-G021	11.20	2003025000-G021	11.20	2003025000-041	14.70		
32	1¼"	2003032000-G021	11.90	2003032000-G021	11.90	2003032000-041	16.10		
40	1½"	2003040000-G021	12.30	2003040000-G021	12.30	2003040000-041	16.70		
50	2"	2003050000-G021	13.20	2003050000-G021	13.20	2003050000-041	17.90		
65	2½"	2003065000-G021	19.90	2003065000-G021	19.90	2003065000-041	27.10		
	3"			2003080300-021	30.60				
80		2003080000-G021	30.60			2003080000-041	41.40		
100	4"	2003100000-G021	42.20	2003100000-G021	42.20	2003100000-041	57.-		
125		2003125000-G021	86.80						
150		2003150000-G021	139.-						

S-Rohrverschraubung, DIN 11851, mit Perbunandichtung/NBR

raccord union à souder long avec joint en perbunan

	AISI 304L blank / blanc				AISI 316L (Nutmutter / écrou AISI 304L) poliert / poli			
DN	Art.-Nr.	CHF	Art.-Nr.	CHF	Art.-Nr.	CHF	Art.-Nr.	CHF
10	2012010050-G020	20.90			2012010050-G040	24.-		
15	2012015050-G020	22.40			2012015050-G040	26.20		
20	2012020050-G020	26.90			2012020050-G040	31.80		
25	2012025050-G020	27.-			2012025050-G040	32.50		
32	2012032050-G020	29.70			2012032050-G040	34.70		
40	2012040050-G020	31.30			2012040050-G040	36.40		
50	2012050050-G020	34.90			2012050050-G040	41.20		
65	2012065050-G020	50.80			2012065050-G040	60.-		
80	2012080050-G020	77.90			2012080050-G040	92.-		
100	2012100050-G020	114.40			2012100050-G040	135.90		
125	2012125050-G020	215.90			2012125050-G040	254.80		
150	2012150050-G020	351.80			2012150050-G040	415.80		

Form 1200 - © KOHLER 2022

S-Gewindestutzen, DIN 11851, kurz

manchon fileté à souder court

M-2013

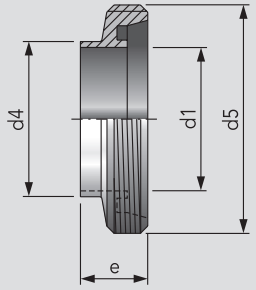

DN	d1	d4	d5	e			kg
10	10	13	Rd 28×1/8	17			
15	16	19	Rd 34×1/8	17			
20	20	23	Rd 44×1/6	19			0,08
25	26	29	Rd 52×1/6	22			0,10
32	32	35	Rd 58×1/6	22			0,12
40	38	41	Rd 65×1/6	22			0,14
50	50	53	Rd 78×1/6	23			0,19
65	66	70	Rd 95×1/6	25			0,29
80	81	85	Rd 110×1/4	25			0,39
100	100	104	Rd 130×1/4	30			0,50

S-Kegelstutzen, DIN 11851, kurz

manchon conique à souder court

M-2014

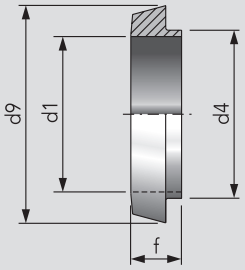

DN	d1	d4	d9	f			kg
10	10	13	22,5	13			
15	16	19	28,5	13			
20	20	23	36	13			0,04
25	26	29	44	15			0,07
32	32	35	50	15			0,08
40	38	41	56	15			0,10
50	50	53	68	16			0,13
65	66	70	86	17			0,21
80	81	85	100	17			0,24
100	100	104	121	20			0,38

S-Gewindestutzen Z, für Zoll-Rohr

manchon fileté à souder pour tubes en dimension pouce

M-2017

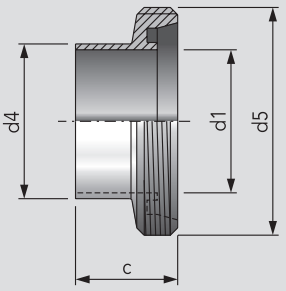

Zoll pouce	d1	d4	d5	c			kg
1"	22,1	25,4	Rd 52×1/6	29			0,12
1¼"	29,3	31,8	Rd 58×1/6	32			0,15
1½"	34,8	38,1	Rd 65×1/6	33			0,19
2"	47,5	50,8	Rd 78×1/6	35			0,25
2½"	60,2	63,5	Rd 95×1/6	40			0,40
3"	72,1	76,1	Rd 104×1/4	40			0,46
4"	97,6	101,6	Rd 110×1/4	54			0,67

S-Kegelstutzen Z, für Zoll-Rohr

manchon conique à souder pour tubes en dimension pouce

M-2018

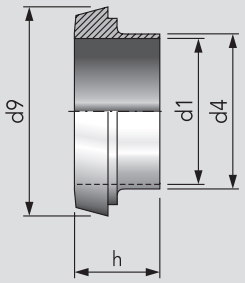

Zoll pouce	d1	d4	d9	h			kg
1"	22,1	25,4	44	22			0,09
1¼"	29,3	31,8	50	25			0,12
1½"	34,8	38,1	56	26			0,15
2"	47,5	50,8	69	28			0,21
2½"	60,2	63,5	86	32			0,36
3"	72,1	76,1	93	32			0,35
4"	97,6	101,6	121	44			0,70

Form 1200 - © KOHLER 2022

HANS KOHLER AG, Claridenstrasse 20, Postfach, CH-8022 Zürich, Direktwahl: Tel. 044 207 11 22, Fax 044 207 11 20

S-Gewindestutzen, DIN 11851, kurz

manchon fileté à souder court

DN	AISI 304L blank / blanc Art.-Nr.	CHF	Art.-Nr.	CHF	AISI 316L blank / blanc Art.-Nr.	CHF	Art.-Nr.	CHF
10	2013010050-G020	7.10			2013010050-G040	9.10		
15	2013015050-G020	7.80			2013015050-G040	10.30		
20	2013020050-G020	9.10			2013020050-G040	11.20		
25	2013025050-G020	9.60			2013025050-G040	11.90		
32	2013032050-G020	10.40			2013032050-G040	12.70		
40	2013040050-G020	12.-			2013040050-G040	14.40		
50	2013050050-G020	12.60			2013050050-G040	15.10		
65	2013065050-G020	17.70			2013065050-G040	21.60		
80	2013080050-G020	25.50			2013080050-G040	31.50		
100	2013100050-G020	35.80			2013100050-G040	44.20		

S-Kegelstutzen, DIN 11851, kurz

manchon conique à souder court

DN	AISI 304L blank / blanc Art.-Nr.	CHF	Art.-Nr.	CHF	AISI 316L blank / blanc Art.-Nr.	CHF	Art.-Nr.	CHF
10	2014010050-G020	3.90			2014010050-G040	5.-		
15	2014015050-G020	4.10			2014015050-G040	5.40		
20	2014020050-G020	5.80			2014020050-G040	7.60		
25	2014025050-G020	5.80			2014025050-G040	7.70		
32	2014032050-G020	7.10			2014032050-G040	9.20		
40	2014040050-G020	8.10			2014040050-G040	10.40		
50	2014050050-G020	9.20			2014050050-G040	12.-		
65	2014065050-G020	11.70			2014065050-G040	15.20		
80	2014080050-G020	17.90			2014080050-G040	23.40		
100	2014100050-G020	26.70			2014100050-G040	35.-		

S-Gewindestutzen Z, für Zoll-Rohr

manchon fileté à souder pour tubes en dimension pouce

Zoll pouce	AISI 304L blank / blanc Art.-Nr.	CHF	Art.-Nr.	CHF	AISI 316L blank / blanc Art.-Nr.	CHF	Art.-Nr.	CHF
1"	2017026000-020	12.-			2017026000-040	14.60		
1¼"	2017031000-020	13.60			2017031000-040	16.70		
1½"	2017038000-020	14.40			2017038000-040	17.70		
2"	2017051000-020	15.90			2017051000-040	19.50		
2½"	2017064000-020	24.40			2017064000-040	29.80		
3"	2017076000-020	36.30			2017076000-040	44.80		
4"	2017101000-020	57.40			2017101000-040	70.60		

S-Kegelstutzen Z, für Zoll-Rohr

manchon conique à souder pour tubes en dimension pouce

Zoll pouce	AISI 304L blank / blanc Art.-Nr.	CHF	Art.-Nr.	CHF	AISI 316L blank / blanc Art.-Nr.	CHF	Art.-Nr.	CHF
1"	2018026000-020	8.30			2018026000-040	10.10		
1¼"	2018031000-020	8.90			2018031000-040	11.-		
1½"	2018038000-020	10.40			2018038000-040	12.90		
2"	2018051000-020	11.70			2018051000-040	14.50		
2½"	2018064000-020	17.70			2018064000-040	22.30		
3"	2018076000-020	29.80			2018076000-040	38.90		
4"	2018101000-020	41.30			2018101000-040	53.80		

Form 1200 - © KOHLER 2022

Dichtring G, DIN 11851
joint d'étanchéité pour raccord

M-2004
M-2005

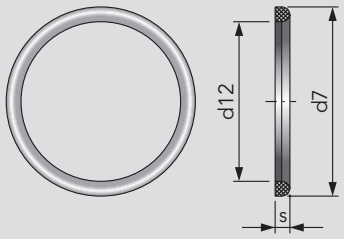

DN	Zoll pouce	d7	d12	s				kg
10		20	12	4,5				0,01
15		26	18	4,5				0,01
20		33	23	4,5				0,01
25	1"	40	30	5,0				0,01
32	1¼"	46	36	5,0				0,01
40	1½"	52	42	5,0				0,02
50	2"	64	54	5,0				0,02
65	2½"	81	71	5,0				0,02
80	3"	95/88	85/78	5,0				0,02
100	4"	114	104	6,0				0,03
125		142	130	7,0				0,03
150		167	155	7,0				0,03

Dichtring G, DIN 11851
joint d'étanchéité pour raccord

M-2004 M-2007
M-2006 M-2008

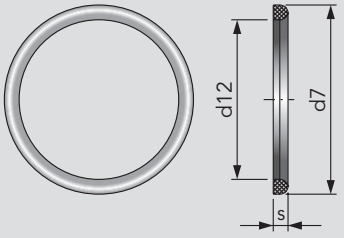

DN	d7	d12	s				kg
10	20	12	4,5				0,01
15	26	18	4,5				0,01
20	33	23	4,5				0,01
25	40	30	5,0				0,01
32	46	36	5,0				0,01
40	52	42	5,0				0,02
50	64	54	5,0				0,02
65	81	71	5,0				0,02
80	95	85	5,0				0,02
100	114	104	6,0				0,03
125	142	130	7,0				0,03
150	167	155	7,0				0,03

Dichtring G, mit Bund
joint d'étanchéité à lèvre pour raccord

M-2020

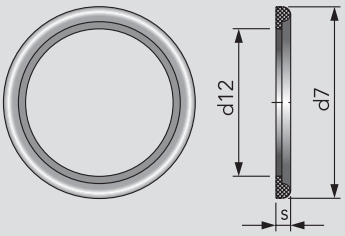

DN	d7	d12	s				kg
10	20	10	5,0				0,01
15	26	16	5,0				0,01
20	33	20	5,0				0,01
25	40	26	6,0				0,01
32	46	32	6,0				0,01
40	52	38	6,0				0,02
50	64	50	6,0				0,02
65	81	66	6,0				0,02
80	95	81	6,0				0,02
100	114	100	6,0				0,03
125	142	125	7,0				0,03
150	167	150	7,0				0,03

Dichtring G, hohe Ausführung
joint d'étanchéité exécution haute pour raccord

M-2044

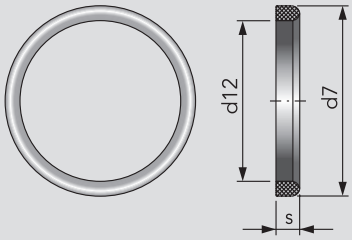

DN	d7	d12	s				kg
25	40	30	8,0				0,02
32	46	36	8,0				0,02
40	52	42	8,0				0,03
50	64	54	8,0				0,03
65	81	71	8,0				0,03
80	95	85	8,0				0,03
100	114	104	8,0				0,04
125	142	130	8,0				0,04
150	167	155	8,0				0,05

Form 1200 - © KOHLER 2022

HANS KOHLER AG, Claridenstrasse 20, Postfach, CH-8022 Zürich, Direktwahl: Tel. 044 207 11 22, Fax 044 207 11 20

Dichtring G, DIN 11851

joint d'étanchéité pour raccord

DN	Zoll pouce	Perbunan / NBR Art.-Nr.	CHF	*k-flex* Art.-Nr.	CHF	EPDM Art.-Nr.	CHF	Perbunan / NBR Zollabmessung / dim. en pouces Art.-Nr.	CHF
10		2004010000-056	0.50	2004010000-114	14.-	2005010000-054	0.50		
15		2004015000-056	0.50	2004015000-114	14.70	2005015000-054	0.50		
20		2004020000-056	0.50	2004020000-114	16.30	2005020000-054	0.50		
25	1"	2004025000-056	0.60	2004025000-114	17.50	2005025000-054	0.60	2004025000-056	0.60
32	1¼"	2004032000-056	0.60	2004032000-114	18.60	2005032000-054	0.60	2004032000-056	0.60
40	1½"	2004040000-056	0.70	2004040000-114	22.-	2005040000-054	0.70	2004040000-056	0.70
50	2"	2004050000-056	0.70	2004050000-114	27.80	2005050000-054	0.70	2004050000-056	0.70
65	2½"	2004065000-056	0.80	2004065000-114	31.20	2005065000-054	0.80	2004065000-056	0.80
80	3"	2004080000-056	0.90	2004080000-114	33.70	2005080000-054	0.90	2004076000-056	0.90
100	4"	2004100000-056	0.90	2004100000-114	46.20	2005100000-054	1.20	2004100000-056	0.90
125		2004125000-056	1.50	2004125000-114	54.70	2005125000-054	1.80		
150		2004150000-056	1.80	2004150000-114	64.80	2005150000-054	2.10		

Dichtring G, DIN 11851

joint d'étanchéité pour raccord

DN	Teflon / PTFE Art.-Nr.	CHF	Silikon / VMQ Art.-Nr.	CHF	Viton / FKM Art.-Nr.	CHF	HNBR Art.-Nr.	CHF
10	2006010000-053	0.60	2007010000-052	0.80	2008010000-051	2.10	2004010000-050	2.80
15	2006015000-053	0.70	2007015000-052	0.80	2008015000-051	2.10	2004015000-050	3.20
20	2006020000-053	0.90	2007020000-052	0.80	2008020000-051	2.10	2004020000-050	4.30
25	2006025000-053	1.30	2007025000-052	0.90	2008025000-051	2.30	2004025000-050	4.-
32	2006032000-053	1.50	2007032000-052	0.90	2008032000-051	2.50	2004032000-050	6.40
40	2006040000-053	1.80	2007040000-052	1.20	2008040000-051	2.80	2004040000-050	4.50
50	2006050000-053	2.50	2007050000-052	1.30	2008050000-051	3.50	2004050000-050	7.60
65	2006065000-053	3.60	2007065000-052	1.50	2008065000-051	4.40	2004065000-050	7.80
80	2006080000-053	4.40	2007080000-052	2.-	2008080000-051	4.10	2004080000-050	8.90
100	2006100000-053	5.60	2007100000-052	2.80	2008100000-051	7.80	2004100000-050	10.10
125	2006125000-053	10.40	2007125000-052	4.10	2008125000-051	13.60	2004125000-050	12.90
150	2006150000-053	11.70	2007150000-052	4.80	2008150000-051	15.30	2004150000-050	×
							× auf Anfrage × sur demande	

Dichtring G, mit Bund

joint d'étanchéité à lèvre pour raccord

DN	Perbunan / NBR Art.-Nr.	CHF	EPDM Art.-Nr.	CHF	Silikon / VMQ Art.-Nr.	CHF	Viton / FKM Art.-Nr.	CHF
10	2020010000-056	1.40	2020010000-054	0.70	2020010000-052	0.90	2020010000-051	2.50
15	2020015000-056	0.70	2020015000-054	0.70	2020015000-052	0.90	2020015000-051	2.50
20	2020020000-056	0.70	2020020000-054	0.70	2020020000-052	0.90	2020020000-051	2.50
25	2020025000-056	0.80	2020025000-054	0.80	2020025000-052	1.20	2020025000-051	2.90
32	2020032000-056	0.80	2020032000-054	0.80	2020032000-052	1.30	2020032000-051	3.40
40	2020040000-056	0.90	2020040000-054	0.90	2020040000-052	1.50	2020040000-051	4.10
50	2020050000-056	0.90	2020050000-054	0.90	2020050000-052	2.-	2020050000-051	5.-
65	2020065000-056	1.20	2020065000-054	1.20	2020065000-052	2.70	2020065000-051	7.10
80	2020080000-056	1.30	2020080000-054	1.30	2020080000-052	3.20	2020080000-051	8.30
100	2020100000-056	1.50	2020100000-054	1.50	2020100000-052	4.30	2020100000-051	11.50
125	2020125000-056	3.50	2020125000-054	3.50	2020125000-052	6.-	2020125000-051	16.10
150	2020150000-056	4.10	2020150000-054	4.10	2020150000-052	7.10	2020150000-051	20.20

Dichtring G, hohe Ausführung

joint d'étanchéité exécution haute pour raccord

DN	Perbunan / NBR Art.-Nr.	CHF	EPDM Art.-Nr.	CHF	Viton / FKM Art.-Nr.	CHF	Art.-Nr.	CHF
25	2044025000-056	1.40	2044025000-054	1.40	2044025000-051	6.20		
32	2044032000-056	1.60	2044032000-054	1.60	2044032000-051	7.10		
40	2044040000-056	2.-	2044040000-054	2.-	2044040000-051	7.80		
50	2044050000-056	2.20	2044050000-054	2.20	2044050000-051	8.50		
65	2044065000-056	2.60	2044065000-054	2.60	2044065000-051	9.80		
80	2044080000-056	3.-	2044080000-054	3.-	2044080000-051	11.30		
100	2044100000-056	3.50	2044100000-054	3.50	2044100000-051	13.70		
125	2044125000-056	6.80	2044125000-054	6.80	2044125000-051	19.10		
150	2044150000-056	8.20	2044150000-054	8.10	2044150000-051	22.90		

Form 1200 - © KOHLER 2022

S-Reduziergewindestutzen
manchon fileté réducteur

M-2023

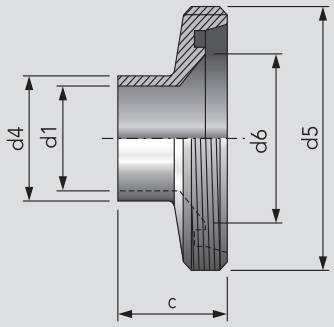

DN	d1	d4	d5	d6	c		kg
20/15	16	19	Rd 44×⅙	20	29		0,10
25/15	16	19	Rd 52×⅙	26	29		0,12
25/20	20	23	Rd 52×⅙	26	29		0,12
32/25	26	29	Rd 58×⅙	32	32		0,14
40/25	26	29	Rd 65×⅙	38	32		0,18
40/32	32	35	Rd 65×⅙	38	35		0,22
50/25	26	29	Rd 78×⅙	50	32		0,27
50/32	32	35	Rd 78×⅙	50	35		0,26
50/40	38	41	Rd 78×⅙	50	37		0,25
65/40	38	41	Rd 95×⅙	66	39		0,40
65/50	50	53	Rd 95×⅙	66	40		0,35
80/50	50	53	Rd 110×¼	81	41		0,79
80/65	66	70	Rd 110×¼	81	44		0,65
100/80	81	85	Rd 130×¼	100	50		0,81

S-Reduzierkegelstutzen
manchon conique réducteur

M-2024

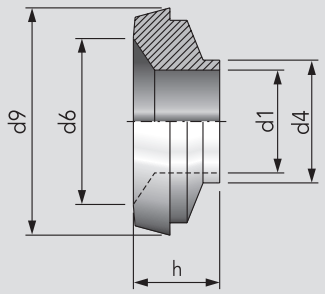

DN	d1	d4	d6	d9	h		kg
15/10	10	13	16	29	19		0,04
20/10	10	13	20	37	24		0,09
20/15	16	19	20	37	24		0,08
25/10	10	13	26	44	25		0,14
25/15	16	19	26	44	25		0,12
25/20	20	23	26	44	25		0,12
32/15	16	19	32	50	25		0,17
32/20	20	23	32	50	25		0,17
32/25	26	29	32	50	25		0,14
40/15	16	19	38	56	25		0,20
40/20	20	23	38	56	25		0,21
40/25	26	29	38	56	25		0,19
40/32	32	35	38	56	25		0,17
50/20	20	23	50	68	26		0,36
50/25	26	29	50	68	26		0,33
50/32	32	35	50	68	26		0,32
50/40	38	41	50	68	26		0,29
65/40	38	41	66	86	28		0,62
65/50	50	53	66	86	28		0,51
80/40	38	41	81	100	31		0,88
80/50	50	53	81	100	31		0,78
80/65	66	70	81	100	31		0,63
100/50	50	53	100	121	33		0,86
100/65	66	70	100	121	33		1,31
100/80	81	85	100	121	34		1,07

Form 1200 - © KOHLER 2022

HANS KOHLER AG, Claridenstrasse 20, Postfach, CH-8022 Zürich, Direktwahl: Tel. 044 207 11 22, Fax 044 207 11 20

S-Reduziergewindestutzen

manchon fileté réducteur

	AISI 304L blank / blanc				AISI 316L blank / blanc			
DN	Art.-Nr.	CHF	Art.-Nr.	CHF	Art.-Nr.	CHF	Art.-Nr.	CHF
20/15	2023020015-020	59.30			2023020015-040	72.90		
25/15	2023025015-020	47.40			2023025015-040	59.30		
25/20	2023025020-020	38.90			2023025020-040	48.50		
32/25	2023032025-020	29.20			2023032025-040	36.60		
40/25	2023040025-020	30.80			2023040025-040	39.30		
40/32	2023040032-020	34.30			2023040032-040	42.60		
50/25	2023050025-020	43.-			2023050025-040	53.90		
50/32	2023050032-020	37.80			2023050032-040	49.40		
50/40	2023050040-020	37.-			2023050040-040	49.20		
65/40	2023065040-020	69.20			2023065040-040	126.-		
65/50	2023065050-020	49.80			2023065050-040	62.60		
80/50	2023080050-020	134.-			2023080050-040	167.-		
80/65	2023080065-020	109.-			2023080065-040	136.-		
100/80	2023100080-020	169.-			2023100080-040	211.-		

S-Reduzierkegelstutzen

manchon conique réducteur

	AISI 304L blank / blanc				AISI 316L blank / blanc			
DN	Art.-Nr.	CHF	Art.-Nr.	CHF	Art.-Nr.	CHF	Art.-Nr.	CHF
15/10	2024015010-020	30.50			2024015010-040	38.10		
20/10	2024020010-020	28.20			2024020010-040	35.10		
20/15	2024020015-020	25.50			2024020015-040	31.70		
25/10	2024025010-020	22.30			2024025010-040	27.80		
25/15	2024025015-020	21.30			2024025015-040	26.70		
25/20	2024025020-020	20.50			2024025020-040	25.50		
32/15	2024032015-020	23.60			2024032015-040	29.20		
32/20	2024032020-020	28.40			2024032020-040	49.90		
32/25	2024032025-020	22.50			2024032025-040	28.20		
40/15	2024040015-020	69.80			2024040015-040	45.80		
40/20	2024040020-020	34.70			2024040020-040	42.10		
40/25	2024040025-020	22.90			2024040025-040	28.80		
40/32	2024040032-020	21.50			2024040032-040	27.10		
50/20	2024050020-020	54.70			2024050020-040	68.20		
50/25	2024050025-020	40.20			2024050025-040	50.30		
50/32	2024050032-020	30.40			2024050032-040	38.10		
50/40	2024050040-020	28.30			2024050040-040	35.10		
65/40	2024065040-020	45.50			2024065040-040	57.-		
65/50	2024065050-020	36.70			2024065050-040	45.80		
80/40	2024080040-020	87.60			2024080040-040	109.50		
80/50	2024080050-020	73.60			2024080050-040	90.30		
80/65	2024080065-020	55.90			2024080065-040	70.50		
100/50	2024100050-020	183.-			2024100050-040	236.-		
100/65	2024100065-020	136.-			2024100065-040	158.-		
100/80	2024100080-020	109.-			2024100080-040	145.-		

Form 1200 - © KOHLER 2022

Haltekette für Blindmutter, Dichtscheibe

chaînette, joint d'étanchéité

M-2028 = Kette / chaînette
M-2319 = Dichtscheibe / joint d'étanchéité

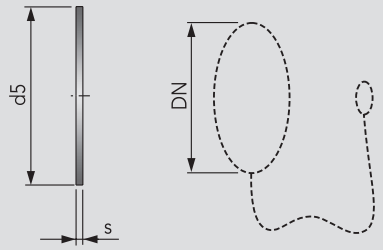

DN	d5	d	e	s			kg
10	28	Ø1,8	70	3,0			0,01
15	34	Ø1,8	70	3,0			0,01
20	44	Ø1,8	70	3,0			0,01
25	52	Ø2,5	90	3,0			0,01
32	58	Ø2,5	100	3,0			0,01
40	65	Ø2,5	110	3,0			0,01
50	78	Ø2,5	130	3,0			0,02
65	95	Ø2,5	140	3,0			0,03
80	110	Ø2,5	150	3,0			0,03
100	130	Ø2,5	160	3,0			0,04
125	160	Ø2,5	170	3,0			0,06
150	190	Ø2,5	180	3,0			0,08

d = Kettengliederstärke / dimension des maillons
e = Kettenlänge / longueur chaînette

Blindmutter komplett, mit Knopf, Dichtscheibe und Haltekette

bouchon de fermeture avec bouton, complet avec chaînette et joint d'étanchéité

M-2029

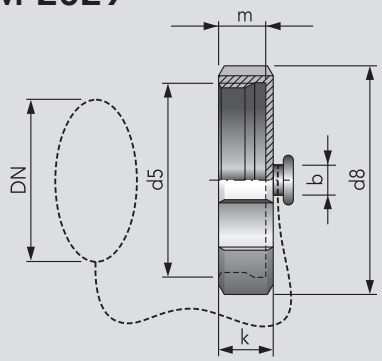

DN	d5	d8	b	k	m		kg
10	Rd 28×⅛	38	12	18	15		0,12
15	Rd 34×⅛	44	12	18	15		0,14
20	Rd 44×⅙	54	12	20	18		0,19
25	Rd 52×⅙	63	12	21	18		0,23
32	Rd 58×⅙	70	12	21	18		0,28
40	Rd 65×⅙	78	12	21	18		0,34
50	Rd 78×⅙	92	12	22	19		0,45
65	Rd 95×⅙	112	12	25	21		0,77
80	Rd 110×¼	127	12	29	26		1,04
100	Rd 130×¼	148	12	31	26		1,54
125	Rd 160×¼	178	12	35	30		2,13
150	Rd 190×¼	210	12	40	34		3,45

Form 1200 - © KOHLER 2022

HANS KOHLER AG, Claridenstrasse 20, Postfach, CH-8022 Zürich, Direktwahl: Tel. 044 207 11 22, Fax 044 207 11 20

Haltekette für Blindmutter, Dichtscheibe

chaînette, joint d'étanchéité

	Haltekette m. Schlaufe / chaînette AISI 304/304L		Dichtscheibe / joint d'étanchéité Perbunan / NBR		Dichtscheibe / joint d'étanchéité Teflon / PTFE			
DN	Art.-Nr.	CHF	Art.-Nr.	CHF	Art.-Nr.	CHF	Art.-Nr.	CHF
10	2028010000-020	7.40	2319028030-067	0.70	2319026020-053	5.-		
15	2028015000-020	7.40	2319034030-055	0.70	2319032020-053	5.-		
20	2028020000-020	7.40	2319044030-055	0.80	2319042020-053	5.-		
25	2028025000-020	7.60	2319052030-055	0.90	2319050020-053	5.80		
32	2028032000-020	7.70	2319058030-055	1.20	2319056020-053	6.70		
40	2028040000-020	7.80	2319065030-055	1.30	2319063020-053	7.60		
50	2028050000-020	8.10	2319078030-055	1.50	2319076020-053	8.40		
65	2028065000-020	8.40	2319095030-055	2.-	2319093020-053	9.90		
80	2028080000-020	9.-	2319110030-055	2.60	2319108020-053	11.70		
100	2028100000-020	9.50	2319130030-055	3.30	2319128020-053	15.80		
125	2028125000-020	10.90	2319160030-055	5.70	2319160030-053	23.50		
150	2028150000-020	12.30	2319190030-055	8.50	2319190030-053	31.50		

Blindmutter komplett, mit Knopf, Dichtscheibe und Haltekette

bouchon de fermeture avec bouton, complet avec chaînette et joint d'étanchéité

	AISI 304L, Dichtscheibe / joint d'étanchéité NBR - poliert / poli							
DN	Art.-Nr.	CHF	Art.-Nr.	CHF	Art.-Nr.	CHF	Art.-Nr.	CHF
10	2029010000-021	32.70						
15	2029015000-021	33.10						
20	2029020000-021	33.60						
25	2029025000-G021	29.40						
32	2029032000-021	33.70						
40	2029040000-G021	31.70						
50	2029050000-G021	33.70						
65	2029065000-G021	41.20						
80	2029080000-G021	53.80						
100	2029100000-G021	72.70						
125	2029125000-021	129.-						
150	2029150000-021	284.-						

Form 1200 - © KOHLER 2022

Blindkegel, DIN 11851
obturateur conique

M-2030

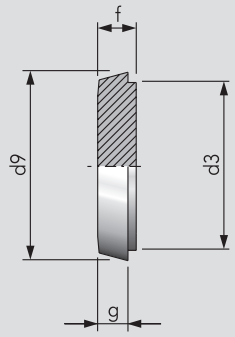

DN	d3	d9	f	g			kg
10	18	23	9	6			0,08
15	24	29	9	6			0,09
20	30	37	11	8			0,10
25	35	44	13	10			0,13
32	41	50	13	10			0,17
40	48	56	13	10			0,22
50	61	69	14	11			0,37
65	79	86	16	12			0,67
80	93	100	16	12			0,91
100	114	121	20	15			1,76
125	137	150	22	17			2,95
150	163	176	24	18			4,40

Blindkegel, mit Innengewinde G
obturateur conique avec filetage intérieur

M-2031

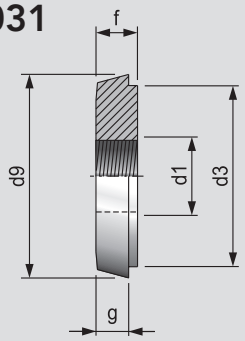

d1 = G 1/2, bzw. nach Kundenwunsch
selon exigences du client

DN	d3	d9	f	g			kg
25	35	44	13	10			0,10
32	41	50	13	10			0,14
40	48	56	13	10			0,19
50	61	69	14	11			0,34
65	79	86	16	12			0,63
80	93	100	16	12			0,89
100	114	121	20	15			1,66
125	137	150	22	17			2,85
150	163	176	24	18			4,28

Blindgewindestutzen, DIN 11851
obturateur fileté

M-2033

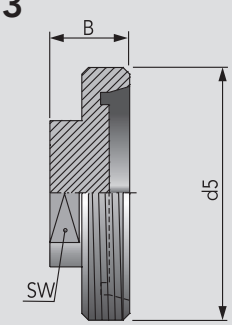

SW = Schlüsselweite / ouverture de clé

DN	d5	B	SW				kg
10	Rd 28×1/8	21	17				
15	Rd 34×1/8	21	17				0,15
20	Rd 44×1/6	24	17				0,23
25	Rd 52×1/6	24	27				0,24
32	Rd 58×1/6	24	27				0,28
40	Rd 65×1/6	24	27				0,38
50	Rd 78×1/6	24	27				0,50
65	Rd 95×1/6	28	32				0,77
80	Rd 110×1/6	30	32				0,80
100	Rd 130×1/6	30	32				0,89

Form 1200 - © KOHLER 2022

HANS KOHLER AG, Claridenstrasse 20, Postfach, CH-8022 Zürich, Direktwahl: Tel. 044 207 11 22, Fax 044 207 11 20

Blindkegel, DIN 11851

obturateur conique

	AISI 304L blank / blanc				AISI 316L blank / blanc			
DN	Art.-Nr.	CHF	Art.-Nr.	CHF	Art.-Nr.	CHF	Art.-Nr.	CHF
10	2030010000-020	6.-			2030010000-040	7.60		
15	2030015000-020	7.10			2030015000-040	8.60		
20	2030020000-020	8.50			2030020000-040	10.60		
25	2030025000-G020	9.10			2030025000-G040	11.40		
32	2030032000-G020	10.10			2030032000-G040	12.40		
40	2030040000-G020	10.70			2030040000-G040	13.30		
50	2030050000-G020	13.30			2030050000-G040	16.60		
65	2030065000-G020	20.90			2030065000-G040	26.10		
80	2030080000-G020	27.60			2030080000-G040	34.40		
100	2030100000-G020	46.-			2030100000-G040	57.50		
125	2030125000-020	85.10			2030125000-040	107.-		
150	2030150000-020	110.-			2030150000-040	138.-		

Blindkegel, mit Innengewinde G

obturateur conique avec filetage intérieur

	AISI 304L blank / blanc				AISI 316L blank / blanc			
DN	Art.-Nr.	CHF	Art.-Nr.	CHF	Art.-Nr.	CHF	Art.-Nr.	CHF
25	2031025008-G020	24.30			2031025008-G040	30.30		
32	2031032008-G020	31.50			2031032008-G040	42.20		
40	2031040008-G020	27.60			2031040008-G040	34.70		
50	2031050008-G020	31.90			2031050008-G040	39.90		
65	2031065008-G020	43.20			2031065008-G040	53.70		
80	2031080008-G020	44.60			2031080008-G040	66.20		
100	2031100008-G020	68.50			2031100008-G040	85.90		
125	2031125008-020	109.-			2031125008-040	136.-		
150	2031150008-020	151.-			2031150008-040	189.-		

Blindgewindestutzen, DIN 11851

obturateur fileté

	AISI 304L poliert / poli				AISI 316L poliert / poli			
DN	Art.-Nr.	CHF	Art.-Nr.	CHF	Art.-Nr.	CHF	Art.-Nr.	CHF
10	2033010000-021	31.50			2033010000-041	37.40		
15	2033015000-021	32.20			2033015000-041	38.20		
20	2033020000-021	32.90			2033020000-041	39.10		
25	2033025000-021	33.70			2033025000-041	40.30		
32	2033032000-021	35.90			2033032000-041	40.70		
40	2033040000-021	39.40			2033040000-041	46.90		
50	2033050000-021	59.80			2033050000-041	53.10		
65	2033065000-021	68.40			2033065000-041	85.90		
80	2033080000-021	92.-			2033080000-041	115.-		
100	2033100000-021	115.-			2033100000-041	143.-		

Form 1200 - © KOHLER 2022

G-Einschraubstutzen, mit Aussengewinde G

manchon fileté avec filetage extérieur gaz

M-2035

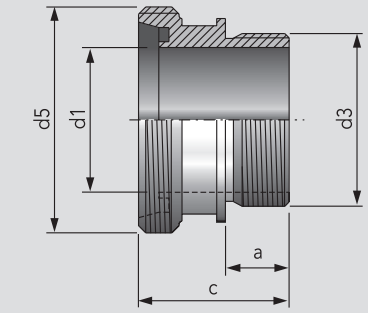

DN	d1	d3	d5	a	c		kg
10	10	G⅜	Rd 28×⅛	12	36		0,07
15	16	G½	Rd 34×⅛	15	39		0,08
20	20	G¾	Rd 44×⅙	15	43		0,16
25	26	G1	Rd 52×⅙	20	48		0,22
32	32	G1¼	Rd 58×⅙	20	48		0,29
40	38	G1½	Rd 65×⅙	20	50		0,38
50	50	G2	Rd 78×⅙	22	52		0,51
65	66	G2½	Rd 95×⅙	22	54		0,68
80	81	G3	Rd 110×¼	25	65		0,89
100	100	G4	Rd 130×¼	30	70		1,35

K-Einschraubstutzen, mit Aussengewinde G

manchon conique avec filetage extérieur gaz

M-2036

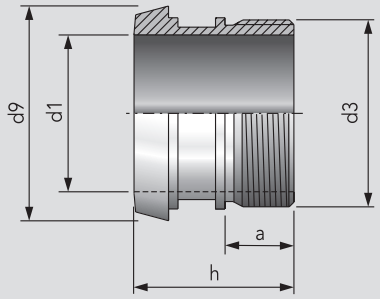

DN	d1	d3	d9	a	h		kg
10	10	G⅜	23	12	33		0,04
15	16	G½	29	15	36		0,05
20	20	G¾	37	15	40		0,10
25	26	G1	44	20	50		0,16
32	32	G1¼	50	20	50		0,22
40	38	G1½	56	20	50		0,26
50	50	G2	69	22	51		0,36
65	66	G2½	86	22	55		0,54
80	81	G3	100	25	61		0,62
100	100	G4	121	30	70		1,13

ohne Nutmutter / sans écrou

G-Aufschraubstutzen, mit Innengewinde G

manchon fileté avec filetage intérieur gaz

M-2037

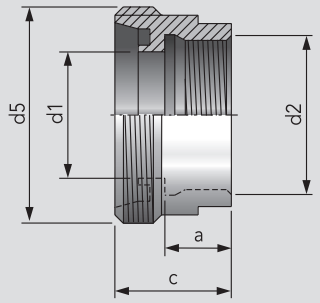

DN	d1	d2	d5	a	c		kg
10	10	G⅜	Rd 28×⅛	12	22		0,04
15	16	G½	Rd 34×⅛	15	25		0,06
20	20	G¾	Rd 44×⅙	15	28		0,12
25	26	G1	Rd 52×⅙	20	35		0,23
32	32	G1¼	Rd 58×⅙	20	35		0,26
40	38	G1½	Rd 65×⅙	20	35		0,30
50	50	G2	Rd 78×⅙	22	38		0,40
65	66	G2½	Rd 95×⅙	22	38		0,54
80	81	G3	Rd 110×¼	25	40		0,64
100	100	G4	Rd 130×¼	30	48		1,09

K/M-Aufschraubstutzen, mit Innengewinde G

manchon conique avec filetage intérieur gaz

M-2038

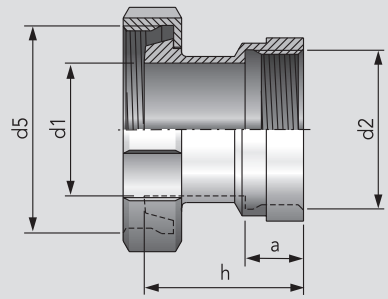

DN	d1	d2	d5	a	h		kg
10	10	G⅜	Rd 28×⅛	12	37		0,11
15	16	G½	Rd 34×⅛	15	42		0,16
20	20	G¾	Rd 44×⅙	15	43		0,23
25	26	G1	Rd 52×⅙	20	52		0,33
32	32	G1¼	Rd 58×⅙	20	55		0,41
40	38	G1½	Rd 65×⅙	20	56		0,55
50	50	G2	Rd 78×⅙	22	60		0,74
65	66	G2½	Rd 95×⅙	22	64		1,11
80	81	G3	Rd 110×¼	25	74		1,57
100	100	G4	Rd 130×¼	30	89		2,33

Form 1200 - © KOHLER 2022

HANS KOHLER AG, Claridenstrasse 20, Postfach, CH-8022 Zürich, Direktwahl: Tel. 044 207 11 22, Fax 044 207 11 20

G-Einschraubstutzen, mit Aussengewinde G

manchon fileté avec filetage extérieur gaz

	AISI 304L blank / blanc				AISI 316L blank / blanc			
DN	Art.-Nr.	CHF	Art.-Nr.	Preis CHF	Art.-Nr.	CHF	Art.-Nr.	CHF
10					2035010000-040	27.80		
15	2035015000-020	27.60			2035015000-040	28.50		
20					2035020000-040	29.-		
25	2035025000-020	29.70			2035025000-040	36.70		
32					2035032000-040	41.20		
40	2035040000-020	35.80			2035040000-040	47.10		
50	2035050000-020	56.60			2035050000-040	77.40		
65					2035065000-040	117.-		
80					2035080000-040	202.-		
100					2035100000-040	338.-		

K-Einschraubstutzen, mit Aussengewinde G

manchon conique avec filetage extérieur gaz

	AISI 304L blank / blanc				AISI 316L blank / blanc			
DN	Art.-Nr.	CHF	Art.-Nr.	CHF	Art.-Nr.	CHF	Art.-Nr.	CHF
10					2036010000-040	23.60		
15					2036015000-040	24.20		
20					2036020000-040	24.80		
25					2036025000-040	31.70		
32					2036032000-040	33.40		
40	2036040000-020	35.10			2036040000-040	47.20		
50	2036050000-020	46.-			2036050000-040	55.70		
65					2036065000-040	138.-		
80					2036080000-040	148.-		
100					2036100000-040	203.-		

G-Aufschraubstutzen, mit Innengewinde G

manchon fileté avec filetage intérieur gaz

	AISI 304L blank / blanc				AISI 316L blank / blanc			
DN	Art.-Nr.	CHF	Art.-Nr.	CHF	Art.-Nr.	CHF	Art.-Nr.	CHF
10					2037010000-040	26.70		
15					2037015000-040	27.50		
20					2037020000-040	28.20		
25					2037025000-040	29.40		
32					2037032000-040	41.20		
40	2037040000-020	40.50			2037040000-040	50.30		
50	2037050000-020	52.30			2037050000-040	71.30		
65					2037065000-040	127.-		
80					2037080000-040	164.-		
100					2037100000-040	229.-		

K/M-Aufschraubstutzen, mit Innengewinde G

manchon conique avec filetage intérieur gaz

					AISI 316L poliert / poli			
DN	Art.-Nr.	CHF	Art.-Nr.	CHF	Art.-Nr.	CHF	Art.-Nr.	CHF
10					2038010000-041	51.20		
15					2038015000-041	55.70		
20					2038020000-041	62.10		
25					2038025000-040	66.50		
32					2038032000-040	73.10		
40					2038040000-040	79.70		
50					2038050000-040	120.-		
65					2038065000-040	175.-		
80					2038080000-040	218.-		
100					2038100000-040	278.-		

Form 1200 - © KOHLER 2022

Kleinflansch mit Nut, für Rohr DIN EN 10357, Serie A

petite bride avec rainure, pour tube

M-2040

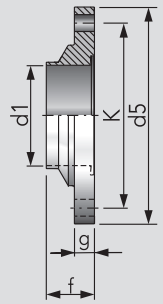

DN	d1	d5	f	g	K		kg
15	16	62	24	10	48		0,25
20	20	72	24	10	58		0,34
25	26	80	24	10	65		0,39
32	32	86	24	10	71		0,43
40	38	92	24	10	77		0,48
50	50	108	24	10	92		0,63
65	66	130	24	10	110		0,86
80	81	146	24	10	126		1,01
100	100	166	24	10	146		1,22
125	125	205	23	12	180		2,06
150	150	240	23	12	215		2,81
200	200	284	29	21	285		3,25

Kleinflansch ohne Nut, für Rohr DIN EN 10357, Serie A

petite bride sans rainure, pour tube

M-2041

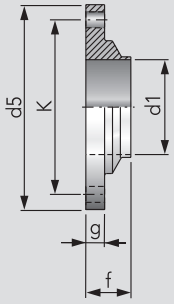

DN	d1	d5	f	g	K		kg
15	16	62	24	10	48		0,26
20	20	72	24	10	58		0,35
25	26	80	24	10	65		0,39
32	32	86	24	10	71		0,44
40	38	92	24	10	77		0,49
50	50	108	24	10	92		0,64
65	66	130	24	10	110		0,88
80	81	146	24	10	126		1,03
100	100	166	24	10	146		1,23
125	125	205	23	12	180		2,12
150	150	240	23	12	215		2,87
200	200	284	29	21	258		3,25

Kleinflansch-Verbindung komplett, mit Schrauben, Muttern und *k-flex* Dichtung

raccord à petites brides, complet avec vis, écrou et joint k-flex

M-2042

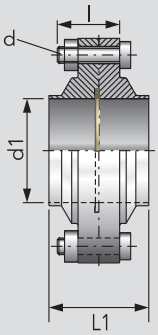

DN	d1	d	l	L1	PN		kg
15	16	4×M6	25	48	25 bar		0,55
20	20	4×M6	25	48	25 bar		0,73
25	26	4×M8	30	48	25 bar		0,78
32	32	4×M8	30	48	25 bar		0,92
40	38	4×M8	30	48	25 bar		0,99
50	50	4×M8	30	48	16 bar		1,36
65	66	4×M10	30	48	16 bar		1,77
80	81	6×M10	30	48	16 bar		2,06
100	100	8×M10	30	48	16 bar		2,50
125	125	8×M12	35	46	16 bar		4,19
150	150	8×M12	35	46	10 bar		6,14
200	200	8×M12	55	58	10 bar		7,60

***k-flex* Dichtung**, für Kleinflansch-Verbindung

joint k-flex pour raccord à petites brides

M-2353

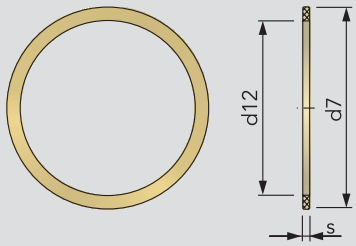

DN	d7	d12	s				kg
15	21	16	2,0				0,01
20	28	20	2,0				0,01
25	35	26	2,0				0,01
32	41	32	2,0				0,01
40	47	38	2,0				0,01
50	59	50	2,2				0,01
65	76	66	2,2				0,01
80	90	81	2,2				0,01
100	109	100	2,2				0,01
125	136	125	2,2				0,01
150	161	150	2,6				0,01
200	211	200	2,6				0,03

Form 1200 - © KOHLER 2022

HANS KOHLER AG, Claridenstrasse 20, Postfach, CH-8022 Zürich, Direktwahl: Tel. 044 207 11 22, Fax 044 207 11 20

Kleinflansch mit Nut, für Rohr DIN EN 10357, Serie A

petite bride avec rainure, pour tube

	AISI 304L blank / blanc				AISI 316L blank / blanc			
DN	Art.-Nr.	CHF	Art.-Nr.	CHF	Art.-Nr.	CHF	Art.-Nr.	CHF
15					2040015210-040	34.-		
20					2040020210-040	50.30		
25	2040025210-020	22.90			2040025210-040	29.80		
32	2040032210-020	24.30			2040032210-040	31.70		
40	2040040210-020	25.50			2040040210-040	33.30		
50	2040050210-020	26.80			2040050210-040	35.-		
65	2040065210-020	33.70			2040065210-040	43.70		
80	2040080210-020	46.50			2040080210-040	60.30		
100	2040100210-020	57.70			2040100210-040	75.20		
125	2040125210-020	125.-			2040125210-040	144.-		
150	2040150210-020	191.-			2040150210-040	215.-		
200					2040200210-040	818.-		

Kleinflansch ohne Nut, für Rohr DIN EN 10357, Serie A

petite bride sans rainure, pour tube

	AISI 304L blank / blanc				AISI 316L blank / blanc			
DN	Art.-Nr.	CHF	Art.-Nr.	CHF	Art.-Nr.	CHF	Art.-Nr.	CHF
15					2041015000-040	34.-		
20					2041020000-040	50.30		
25	2041025000-020	22.90			2041025000-040	29.80		
32	2041032000-020	24.30			2041032000-040	31.70		
40	2041040000-020	25.50			2041040000-040	33.30		
50	2041050000-020	26.80			2041050000-040	35.-		
65	2041065000-020	33.70			2041065000-040	43.70		
80	2041080000-020	46.50			2041080000-040	60.30		
100	2041100000-020	57.70			2041100000-040	75.20		
125	2041125000-020	125.-			2041125000-040	144.-		
150	2041150000-020	191.-			2041150000-040	215.-		
200					2041200000-040	731.-		

Kleinflansch-Verbindung komplett, mit Schrauben, Muttern und *k-flex* Dichtung

raccord à petites brides, complet avec vis, écrou et joint k-flex

	AISI 304L, Dichtring / joint d'étanchéité k-Flex - blank / blanc				AISI 316L, Dichtring / joint d'étanchéité k-Flex - blank / blanc			
DN	Art.-Nr.	CHF	Art.-Nr.	CHF	Art.-Nr.	CHF	Art.-Nr.	CHF
15					2042015210-040	80.50		
20					2042020210-040	110.-		
25	2042025210-020	57.30			2042025210-040	71.10		
32	2042032210-020	60.90			2042032210-040	75.70		
40	2042040210-020	63.60			2042040210-040	79.-		
50	2042050210-020	66.90			2042050210-040	82.80		
65	2042065210-020	82.80			2042065210-040	103.-		
80	2042080210-020	114.-			2042080210-040	142.-		
100	2042100210-020	144.-			2042100210-040	179.-		
125	2042125210-020	284.-			2042125210-040	322.-		
150	2042150210-020	432.-			2042150210-040	478.-		
200					2042200210-040	1'626.-		

***k-flex* Dichtung**, für Kleinflansch-Verbindung

joint k-flex pour raccord à petites brides

	k-flex							
DN	Art.-Nr.	CHF	Art.-Nr.	CHF	Art.-Nr.	CHF	Art.-Nr.	CHF
15	2353021016-114	8.10						
20	2353028020-114	8.40						
25	2353035026-114	5.70						
32	2353041032-114	6.70						
40	2353047038-114	6.90						
50	2353059050-114	7.50						
65	2353076066-114	9.10						
80	2353090081-114	12.-						
100	2353109100-114	16.30						
125	2353136125-114	20.20						
150	2353161150-114	34.30						
200	2353211200-114	50.10						

Form 1200 - © KOHLER 2022

Kleinflansch mit Nut, für Zoll-Rohr DIN EN 10357, Serie D

petite bride avec rainure, en dimension pouce, pour tube

M-2040-V

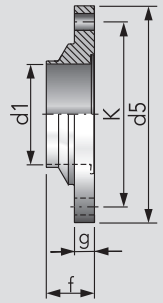

Zoll pouce	d1	d5	f	g	K		kg
1"	22,1	80	24	10	65		0,39
1½"	34,8	92	24	10	77		0,48
2"	47,5	108	24	10	92		0,63
2½"	60,2	130	24	10	110		0,86
3"	72,1	146	24	10	126		1,01
4"	97,6	166	24	10	146		1,22

Kleinflansch ohne Nut, für Zoll-Rohr DIN EN 10357, Serie D

petite bride sans rainure, en dimension pouce, pour tube

M-2041-V

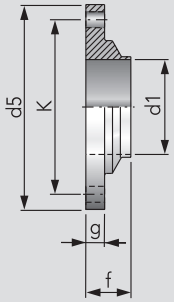

Zoll pouce	d1	d5	f	g	K		kg
1"	22,1	80	24	10	65		0,39
1½"	34,8	92	24	10	77		0,49
2"	47,5	108	24	10	92		0,64
2½"	60,2	130	24	10	110		0,88
3"	72,1	146	24	10	126		1,031
4"	97,6	166	24	10	146		1,23

Kleinflansch-Verb. kompl., m. Schrauben, Muttern u. *k-flex* Dichtung f. Zoll-Rohr DIN EN 10357, Serie D

raccord à petites brides, complet avec vis, écrou et joint k-flex, en dimension pouce, pour tube

M-2042

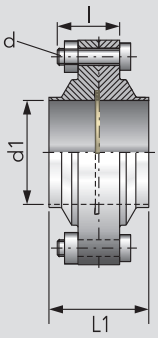

Zoll pouce	d1	d	l	L1	PN		kg
1"	22,1	4×M8	30	48	25 bar		0,78
1½"	34,8	4×M8	30	48	25 bar		0,99
2"	47,5	4×M8	30	48	16 bar		1,36
2½"	60,2	4×M10	30	48	16 bar		1,77
3"	72,1	6×M10	30	48	16 bar		2,06
4"	97,6	8×M10	30	48	16 bar		2,50

***k-flex* Dichtung**, für Kleinflansch-Verbindung, Zoll

joint k-flex pour raccord à petites brides, pouce

M-2353

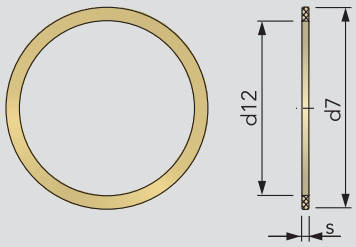

Zoll pouce	d7	d12	s				kg
1"	32,2	23,3	2,0				0,01
1½"	44,1	35,9	2,25				0,01
2"	57,1	48,9	2,25				0,01
2½"	70,8	61,6	2,25				0,01
3"	83,4	73,0	2,25				0,01
4"	107,0	98,8	2,25				0,01

Form 1200 - © KOHLER 2022

HANS KOHLER AG, Claridenstrasse 20, Postfach, CH-8022 Zürich, Direktwahl: Tel. 044 207 11 22, Fax 044 207 11 20

Kleinflansch mit Nut, für Zoll-Rohr DIN EN 10357, Serie D

petite bride avec rainure, en dimension pouce, pour tube

Zoll					AISI 316L blank / blanc			
pouce	Art.-Nr.	CHF	Art.-Nr.	CHF	Art.-Nr.	CHF	Art.-Nr.	CHF
1"					2040026210-040	34.40		
1½"					2040038210-040	38.40		
2"					2040051210-040	40.30		
2½"					2040064210-040	50.50		
3"					2040076210-040	69.50		
4"					2040101210-040	86.60		

Kleinflansch mit Nut, für Zoll-Rohr DIN EN 10357, Serie D

petite bride avec rainure, en dimension pouce, pour tube

Zoll					AISI 316L blank / blanc			
pouce	Art.-Nr.	CHF	Art.-Nr.	Preis CHF	Art.-Nr.	CHF	Art.-Nr.	CHF
1"					2041026004-040	34.40		
1½"					2041038001-040	38.40		
2"					2041051001-040	40.30		
2½"					2041064001-040	50.50		
3"					2071076001-040	69.50		
4"					2041101001-040	86.60		

Kleinflansch-Verb. kompl., m. Schrauben, Muttern u. *k-flex* Dichtung f. Zoll-Rohr DIN EN 10357, Serie D

raccord à petites brides, complet avec vis, écrou et joint k-flex, en dimension pouce, pour tube

Zoll					AISI 316L, Dichtring / joint d'étanchéité k-Flex - blank / blanc			
pouce	Art.-Nr.	CHF	Art.-Nr.	Preis CHF	Art.-Nr.	CHF	Art.-Nr.	CHF
1"					2042026210-040	82.-		
1½"					2042038210-040	90.50		
2"					2042051210-040	95.80		
2½"					2042064210-040	119.-		
3"					2042076216-040	163.-		
4"					2042101210-040	206.-		

***k-flex* Dichtung**, für Kleinflansch-Verbindung, Zoll

joint k-flex pour raccord à petites brides, pouce

Zoll	*k-flex*							
pouce	Art.-Nr.	CHF	Art.-Nr.	CHF	Art.-Nr.	CHF	Art.-Nr.	CHF
1"	2353032024-114	7.10						
1½"	2353044036-114	8.10						
2"	2353057049-114	8.70						
2½"	2353071061-114	10.50						
3"	2353083073-114	14.-						
4"	2353107099-114	18.80						

Form 1200 - © KOHLER 2022

Blindkleinflansch
petite bride pleine avec rainure

M-2040-B M-2041-B

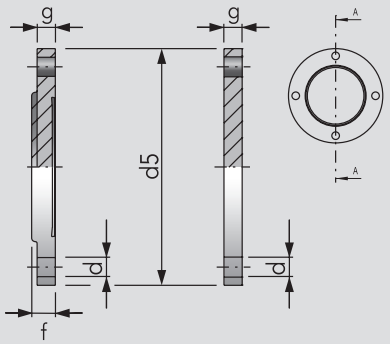

DN	d5	d	f	g	PN		kg
25	80	4×M8	10	10	16 bar		0,33
32	86	4×M8	10	10	16 bar		0,43
40	92	4×M8	10	10	16 bar		0,49
50	108	4×M8	10	10	16 bar		0,67
65	130	4×M10	13	10	10 bar		1,09
80	146	6×M10	13	10	10 bar		1,40
100	166	8×M10	13	10	10 bar		1,82
125	205	8×M12	15	12	10 bar		1,92
150	240	8×M12	15	12	6 bar		2,10

G-Schlauchstutzen, Sickenausführung
manchon fileté pour tuyau flexible, modèle léger à moulure

M-2045

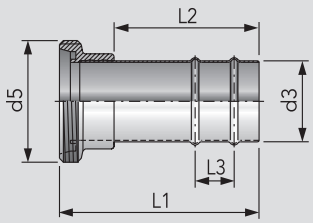

DN	d3	d5	L1	L2	L3		kg
25	28	Rd 52×⅙	89	60	2×22		0,18
32	34	Rd 58×⅙	99	67	2×22		0,23
40	40	Rd 65×⅙	113	80	2×22		0,30
50	52	Rd 78×⅙	128	93	2×40		0,43

K-Schlauchstutzen, Sickenausführung
manchon conique pour tuyau flexible, modèle léger à moulure

M-2046

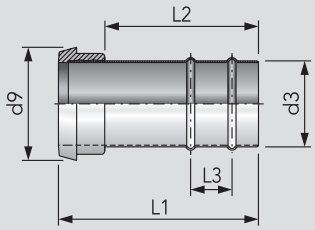

DN	d3	d9	L1	L2	L3		kg
25	28	44	82	60	2×22		0,14
32	34	50	92	67	2×22		0,19
40	40	56	106	80	2×22		0,23
50	52	68	121	93	2×40		0,37

W-Schlauchtülle, Sickenausführung
manchon pour tuyau flexible à dudgeonner, modèle léger à moulure

M-2047

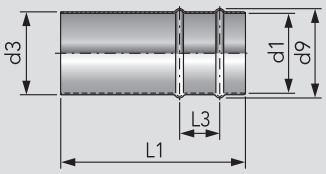

DN	d1	d3	d9	L1	L3		kg
25	26	28	31	75	2×22		0,05
32	32	34	37	85	2×22		0,07
40	38	40	43	100	2×22		0,09
50	50	52	56	115	2×25		0,15

Form 1200 - © KOHLER 2022

HANS KOHLER AG, Claridenstrasse 20, Postfach, CH-8022 Zürich, Direktwahl: Tel. 044 207 11 22, Fax 044 207 11 20

Blindkleinflansch
petite bride pleine avec rainure

DN					AISI 316L blank mit Nut / blanc avec rainure		AISI 316L blank ohne Nut / blanc sans rainure	
	Art.-Nr.	CHF	Art.-Nr.	CHF	Art.-Nr.	CHF	Art.-Nr.	CHF
25					2040025215-040	78.20	2041025010-040	78.20
32					2040032215-040	82.-	2041032010-040	82.-
40					2040040215-040	86.60	2041040010-040	86.60
50					2040050215-040	101.-	2041050010-040	101.-
65					2040065215-040	113.-	2041065010-040	113.-
80					2040080215-040	139.-	2041080010-040	139.-
100					2040100215-040	180.-	2041100010-040	180.-
125					2040125215-040	×	2041125010-040	×
150					2040150215-040	×	2041150010-040	×

× auf Anfrage
× sur demande

G-Schlauchstutzen, Sickenausführung
manchon fileté pour tuyau flexible, modèle léger à moulure

DN	AISI 304L blank / blanc							
	Art.-Nr.	CHF	Art.-Nr.	CHF	Art.-Nr.	CHF	Art.-Nr.	CHF
25	2045025000-020	23.50						
32	2045032000-020	25.10						
40	2045040000-020	26.90						
50	2045050000-020	29.20						

K-Schlauchstutzen, Sickenausführung
manchon conique pour tuyau flexible, modèle léger à moulure

DN	AISI 304L blank / blanc							
	Art.-Nr.	CHF	Art.-Nr.	CHF	Art.-Nr.	CHF	Art.-Nr.	CHF
25	2046025000-020	22.20						
32	2046032000-020	23.40						
40	2046040000-020	25.40						
50	2046050000-020	27.10						

W-Schlauchtülle, Sickenausführung
manchon pour tuyau flexible à dudgeonner, modèle léger à moulure

DN	AISI 304L blank / blanc							
	Art.-Nr.	CHF	Art.-Nr.	CHF	Art.-Nr.	CHF	Art.-Nr.	CHF
25	2047025000-021	7.40						
32	2047032000-021	8.20						
40	2047040000-021	9.20						
50	2047050000-021	10.60						

Form 1200 - © KOHLER 2022

G-Schlauchstutzen, massiv

manchon fileté pour tuyau flexible, modèle massif

M-2048

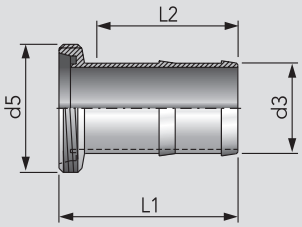

DN	d3	d5	L1	L2			kg
10	13	Rd 28×1/8	50	33			0,05
15	19	Rd 34×1/8	60	43			0,07
20	25	Rd 44×1/6	71	52			0,16
25	30	Rd 52×1/6	76	54			0,19
32	38	Rd 58×1/6	82	60			0,29
40	45	Rd 65×1/6	97	75			0,43
50	55	Rd 78×1/6	109	86			0,49
65	70	Rd 95×1/6	127	102			0,68
80	85	Rd 110×1/4	144	118			0,92
100	105	Rd 130×1/4	160	130			1,55

K-Schlauchstutzen, massiv

manchon conique pour tuyau flexible, modèle massif

M-2049

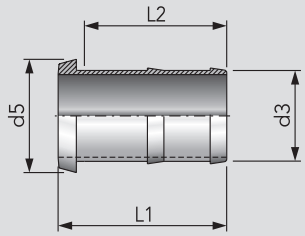

DN	d3	d5	L1	L2			kg
10	13	23	46	33			0,03
15	19	29	56	43			0,05
20	25	37	65	52			0,12
25	30	44	69	54			0,15
32	38	50	75	60			0,25
40	45	56	90	75			0,40
50	55	69	102	86			0,43
65	70	86	119	102			0,60
80	85	100	136	118			0,77
100	105	121	150	130			1,29

S-Schlauchtülle, massiv

manchon pour tuyau flexible à souder, modèle massif

M-2050

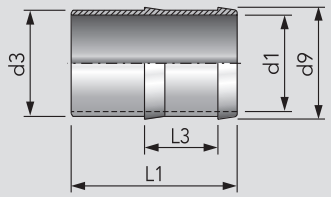

DN	d1	d3	d9	L1	L3		kg
10	10	13	15	33	14		0,02
15	16	19	21	43	19		0,03
20	20	25	27	52	22		0,08
25	26	30	32	54	23		0,08
32	32	38	40	60	26		0,16
40	38	45	48	75	33		0,28
50	50	55	58	86	38		0,30
65	66	70	74	102	45		0,39
80	81	85	90	118	52		0,54
100	100	105	110	130	58		0,93

G-Schlauchstutzen, massiv, DN = lichte Schlauchweite

manchon fileté pour tuyau flexible, modèle massif, DN = section utile du tuyau

M-2051

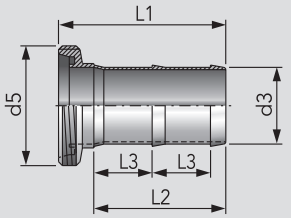

DN	d3	d5	L1	L2	L3		kg
20	23	Rd 44×1/6	76	52	2×22		0,15
25	25	Rd 52×1/6	76	54	2×23		0,16
32	32	Rd 58×1/6	74	60	2×26		0,20
40	40	Rd 65×1/6	97	75	2×32		0,27
50	50	Rd 78×1/6	109	86	2×38		0,37
65	65	Rd 95×1/6	127	102	2×45		0,63
80	80	Rd 110×1/4	144	119	2×52		1,06
100	100	Rd 130×1/4	161	131	2×58		1,37

Form 1200 - © KOHLER 2022

HANS KOHLER AG, Claridenstrasse 20, Postfach, CH-8022 Zürich, Direktwahl: Tel. 044 207 11 22, Fax 044 207 11 20

G-Schlauchstutzen, massiv

manchon fileté pour tuyau flexible, modèle massif

DN					AISI 316L poliert / poli			
	Art.-Nr.	CHF	Art.-Nr.	CHF	Art.-Nr.	CHF	Art.-Nr.	CHF
10					2048010000-041	32.70		
15					2048015000-041	33.40		
20					2048020000-041	46.-		
25					2048025000-041	54.10		
32					2048032000-041	58.60		
40					2048040000-041	71.20		
50					2048050000-041	86.60		
65					2048065000-041	123.-		
80					2048080000-041	169.-		
100					2048100000-041	229.-		

K-Schlauchstutzen, massiv

manchon conique pour tuyau flexible, modèle massif

DN					AISI 316L poliert / poli			
	Art.-Nr.	CHF	Art.-Nr.	CHF	Art.-Nr.	CHF	Art.-Nr.	CHF
10					2049010000-041	24.80		
15					2049015000-041	26.90		
20					2049020000-041	34.40		
25					2049025000-041	36.80		
32					2049032000-041	44.20		
40					2049040000-041	63.50		
50					2049050000-041	74.70		
65					2049065000-041	101.-		
80					2049080000-041	153.-		
100					2049100000-041	219.-		

S-Schlauchtülle, massiv

manchon pour tuyau flexible à souder, modèle massif

DN	AISI 304L blank / blanc				AISI 316L blank / blanc			
	Art.-Nr.	CHF	Art.-Nr.	CHF	Art.-Nr.	CHF	Art.-Nr.	CHF
10	2050010000-020	11.70			2050010000-040	16.-		
15	2050015000-020	12.-			2050015000-040	16.50		
20	2050020000-020	12.40			2050020000-040	17.20		
25	2050025000-020	13.10			2050025000-040	17.90		
32	2050032000-020	17.80			2050032000-040	24.30		
40	2050040000-020	28.80			2050040000-040	39.30		
50	2050050000-020	43.50			2050050000-040	59.30		
65	2050065000-020	63.90			2050065000-040	87.40		
80	2050080000-020	82.80			2050080000-040	113.-		
100	2050100000-020	128.-			2050100000-040	174.-		

G-Schlauchstutzen, massiv, DN = lichte Schlauchweite

manchon fileté pour tuyau flexible, modèle massif, DN = section utile du tuyau

DN	AISI 304L poliert / poli				AISI 316L poliert / poli			
	Art.-Nr.	CHF	Art.-Nr.	CHF	Art.-Nr.	CHF	Art.-Nr.	CHF
20	2051020000-021	33.80			2051020000-041	46.-		
25	2051025000-021	39.60			2051025000-041	54.10		
32	2051032000-021	42.90			2051032000-041	58.60		
40	2051040000-021	49.10			2051040000-041	67.10		
50	2051050000-021	56.70			2051050000-041	77.40		
65	2051065000-021	80.-			2051065000-041	110.-		
80	2051080000-021	105.-			2051080000-041	143.-		
100	2051100000-021	157.-			2051100000-041	215.-		

Form 1200 - © KOHLER 2022

K-Schlauchstutzen, massiv, DN = lichte Schlauchweite

manchon conique pour tuyau flexible, modèle massif, DN = section utile du tuyau

M-2052

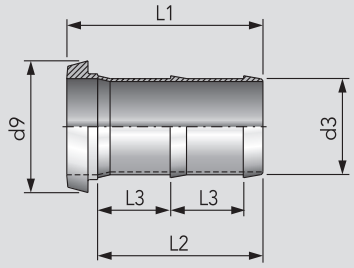

DN	d3	d9	L1	L2	L3		kg
20	23	37	65	52	2×22		0,09
25	25	44	69	54	2×23		0,13
32	32	50	75	60	2×26		0,17
40	40	56	90	75	2×32		0,22
50	50	69	102	86	2×38		0,31
65	65	86	119	102	2×45		0,56
80	80	100	136	119	2×52		0,90
100	100	121	151	131	2×58		1,27

S-Schlauchtülle, massiv, DN = lichte Schlauchweite

manchon pour tuyau flexible à souder, modèle massif, DN = section utile du tuyau

M-2053

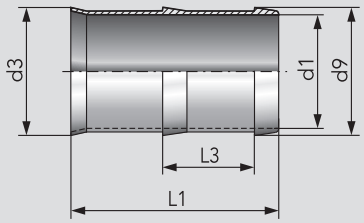

DN	d1	d3	d9	L1	L3		kg
20	20	23	26	52	2×22		0,04
25	22	29	28	54	2×23		0,06
32	29	35	35	60	2×26		0,08
40	37	41	43	75	2×32		0,12
50	47	53	53	86	2×38		0,18
65	61	70	69	102	2×45		0,31
80	75	86	85	119	3×52		0,64
100	95	105	105	131	3×58		0,90

S-S Metallschlauch

soufflet à souder

M-2055

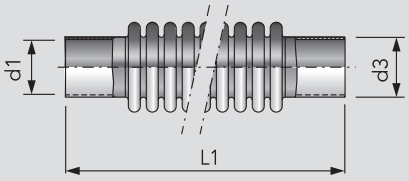

DN	d1	d3	L1	PN			kg
20	19	22	130	6 bar			0,09
25	25	28	130	6 bar			0,13
32	31	34	170	6 bar			0,20
40	37	40	190	6 bar			0,26
50	49	52	210	6 bar			0,44
65	66	70	210	6 bar			0,64
80	81	85	230	6 bar			0,84
100	100	104	230	6 bar			1,25
125	125	129	230	6 bar			1,80
150	150	154	270	6 bar			2,18

Form 1200 - © KOHLER 2022

HANS KOHLER AG, Claridenstrasse 20, Postfach, CH-8022 Zürich, Direktwahl: Tel. 044 207 11 22, Fax 044 207 11 20

K-Schlauchstutzen, massiv, DN = lichte Schlauchweite

manchon conique pour tuyau flexible, modèle massif, DN = section utile du tuyau

	AISI 304L poliert / poli				AISI 316L poliert / poli			
DN	Art.-Nr.	CHF	Art.-Nr.	CHF	Art.-Nr.	CHF	Art.-Nr.	CHF
20	2052020000-021	26.40			2052020000-041	34.40		
25	2052025000-021	28.30			2052025000-041	36.80		
32	2052032000-021	33.80			2052032000-041	44.20		
40	2052040000-021	40.90			2052040000-041	53.30		
50	2052050000-021	50.50			2052050000-041	65.50		
65	2052065000-021	72.90			2052065000-041	95.10		
80	2052080000-021	104.-			2052080000-041	136.-		
100	2052100000-021	158.-			2052100000-041	205.-		

S-Schlauchtülle, massiv, DN = lichte Schlauchweite

manchon pour tuyau flexible à souder, modèle massif, DN = section utile du tuyau

	AISI 304L blank / blanc				AISI 316L blank / blanc			
DN	Art.-Nr.	CHF	Art.-Nr.	CHF	Art.-Nr.	CHF	Art.-Nr.	CHF
20	2053020000-020	13.10			2053020000-040	17.20		
25	2053025000-020	13.70			2053025000-040	17.90		
32	2053032000-020	17.-			2053032000-040	22.10		
40	2053040000-020	25.40			2053040000-040	33.10		
50	2053050000-020	35.30			2053050000-040	46.-		
65	2053065000-020	50.50			2053065000-040	95.80		
80	2053080000-020	73.80			2053080000-040	120.-		
100	2053100000-020	120.-			2053100000-040	156.-		

S-S Metallschlauch

soufflet à souder

					AISI 316Ti blank / blanc			
DN	Art.-Nr.	CHF	Art.-Nr.	CHF	Art.-Nr.	CHF	Art.-Nr.	CHF
20					2055020000-040	165.-		
25					2055025000-040	175.-		
32					2055032000-040	204.-		
40					2055040000-040	230.-		
50					2055050000-040	280.-		
65					2055065000-040	349.-		
80					2055080000-040	445.-		
100					2055100000-040	527.-		
125					2055125000-040	692.-		
150					2055150000-040	1'007.-		

Form 1200 - © KOHLER 2022

Kupplungsstück G-G
pièce d'accouplement mâle-mâle

M-2057

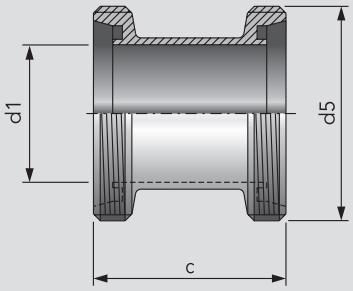

DN	d1	d5	c				kg
25	26	Rd 52×1/6	58				0,21
32	32	Rd 58×1/6	64				0,25
40	38	Rd 65×1/6	66				0,31
50	50	Rd 78×1/6	70				0,43
65	66	Rd 95×1/6	80				0,69
80	81	Rd 110×1/4	90				1,00
100	100	Rd 130×1/4	108				1,24

Kupplungsstück K/M-G
pièce d'accouplement mâle-femelle

M-2058

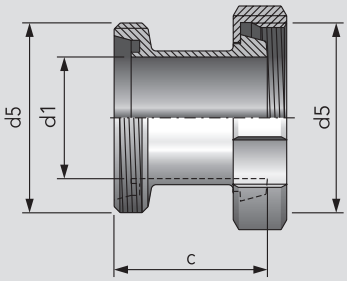

DN	d1	d5	c				kg
25	26	Rd 52×1/6	51				0,36
32	32	Rd 58×1/6	57				0,44
40	38	Rd 65×1/6	59				0,53
50	50	Rd 78×1/6	63				0,71
65	66	Rd 95×1/6	72				1,18
80	81	Rd 110×1/4	82				1,60
100	100	Rd 130×1/4	98				2,18

Kupplungsstück K/M-K/M
pièce d'accouplement femelle-femelle

M-2059

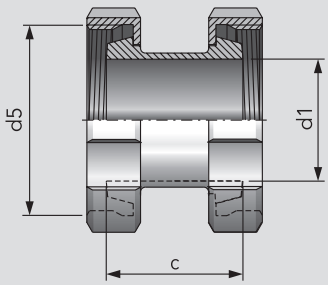

DN	d1	d5	c				kg
25	26	Rd 52×1/6	44				0,51
32	32	Rd 58×1/6	50				0,61
40	38	Rd 65×1/6	52				0,72
50	50	Rd 78×1/6	56				1,02
65	66	Rd 95×1/6	64				1,62
80	81	Rd 110×1/4	74				2,17
100	100	Rd 130×1/4	88				3,11

Form 1200 - © KOHLER 2022

HANS KOHLER AG, Claridenstrasse 20, Postfach, CH-8022 Zürich, Direktwahl: Tel. 044 207 11 22, Fax 044 207 11 20

Kupplungsstück G-G

pièce d'accouplement mâle-mâle

DN	Art.-Nr.	CHF	Art.-Nr.	CHF	AISI 316L poliert / poli Art.-Nr.	CHF	Art.-Nr.	Preis CHF
25					2057025000-041	41.90		
32					2057032000-041	45.50		
40					2057040000-041	46.70		
50					2057050000-041	50.40		
65					2057065000-041	73.40		
80					2057080000-041	101.-		
100					2057100000-041	150.-		

Kupplungsstück K/M-G

pièce d'accouplement mâle-femelle

DN	Art.-Nr.	CHF	Art.-Nr.	CHF	AISI 316L (Nutmutter / écrou AISI 304L) poliert / poli Art.-Nr.	CHF	Art.-Nr.	CHF
25					2058025000-041	44.90		
32					2058032000-041	47.80		
40					2058040000-041	54.-		
50					2058050000-041	55.70		
65					2058065000-041	76.10		
80					2058080000-041	126.-		
100					2058100000-041	169.-		

Kupplungsstück K/M-K/M

pièce d'accouplement femelle-femelle

DN	Art.-Nr.	CHF	Art.-Nr.	CHF	AISI 316L (Nutmutter / écrou AISI 304L) poliert / poli Art.-Nr.	CHF	Art.-Nr.	CHF
25					2059025000-041	51.30		
32					2059032000-041	55.90		
40					2059040000-041	63.60		
50					2059050000-041	66.70		
65					2059065000-041	99.70		
80					2059080000-041	149.-		
100					2059100000-041	189.-		

Form 1200 - © KOHLER 2022

Reduzierstück S-S, DIN 11852, konzentrisch

réduction concentrique à souder

M-2060

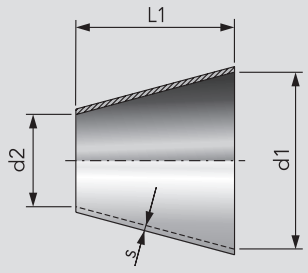

DN	d1	d2	s	L1			kg
15/10	16	10	1,5	11,0			0,01
20/10	20	10	1,5	18,0			0,01
20/15	20	16	1,5	7,0			0,01
25/10	26	10	1,5	30,0			0,02
25/15	26	16	1,5	18,0			0,03
25/20	26	20	1,5	11,0			0,01
32/15	32	16	1,5	30,0			0,03
32/20	32	20	1,5	22,0			0,02
32/25	32	26	1,5	11,0			0,02
40/15	38	16	1,5	41,0			0,05
40/20	38	20	1,5	33,0			0,04
40/25	38	26	1,5	22,0			0,03
40/32	38	32	1,5	11,0			0,01
50/20	50	20	1,5	55,5			0,08
50/25	50	26	1,5	44,0			0,07
50/32	50	32	1,5	33,0			0,05
50/40	50	38	1,5	22,0			0,04
65/25	66	26	2,0	74,5			0,19
65/32	66	32	2,0	63,5			0,16
65/40	66	38	2,0	51,0			0,15
65/50	66	50	2,0	29,0			0,08
80/32	81	32	2,0	91,5			0,28
80/40	81	38	2,0	80,2			0,24
80/50	81	50	2,0	56,0			0,19
80/65	81	66	2,0	27,0			0,10
100/50	100	50	2,0	93,0			0,35
100/65	100	66	2,0	61,0			0,26
100/80	100	81	2,0	34,0			0,16
125/50	125	50	2,0	135,0			0,59
125/65	125	66	2,0	110,0			0,53
125/80	125	81	2,0	79,0			0,41
125/100	125	100	2,0	45,0			0,25
150/50	150	50	2,0	184,0			0,89
150/65	150	66	2,0	151,0			0,81
150/80	150	81	2,0	128,7			0,77
150/100	150	100	2,0	90,0			0,55
150/125	150	125	2,0	45,0			0,31
200/125	200	125	2,0	140,0			1,08
200/150	200	150	2,0	90,0			1,10

Reduzierstück S-S, DIN 11852, exzentrisch

réduction excentrique à souder

M-2061

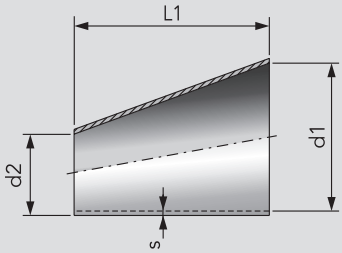

DN	d1	d2	s	L1			kg
25/10	26	10	1,5	44,0			0,03
25/15	26	16	1,5	27,5			0,03
32/20	32	20	1,5	33,0			0,03
32/25	32	26	1,5	16,5			0,02
40/20	38	20	1,5	49,5			0,06
40/25	38	26	1,5	33,0			0,04
40/32	38	32	1,5	16,5			0,04
50/25	50	26	1,5	66,0			0,10
50/32	50	32	1,5	49,5			0,08
50/40	50	38	1,5	33,0			0,06
65/32	66	32	2,0	93,5			0,21
65/40	66	38	2,0	77,0			0,21
65/50	66	50	2,0	44,0			0,12
80/40	81	38	2,0	118,2			0,33
80/50	81	50	2,0	85,2			0,27
80/65	81	66	2,0	41,2			0,15
100/50	100	50	2,0	137,4			0,51
100/65	100	66	2,0	93,4			0,36
100/80	100	81	2,0	52,5			0,23
125/80	125	81	2,0	120,5			0,58
125/100	125	100	2,0	68,5			0,39
150/100	150	100	2,0	137,5			0,81
150/125	150	125	2,0	68,5			0,45

Form 1200 - © KOHLER 2022

HANS KOHLER AG, Claridenstrasse 20, Postfach, CH-8022 Zürich, Direktwahl: Tel. 044 207 11 22, Fax 044 207 11 20

Reduzierstück S-S, DIN 11852, konzentrisch

réduction concentrique à souder

DN	Art.-Nr.	CHF	Art.-Nr.	CHF	Art.-Nr.	CHF	AISI 316L gebürstet / brossé Art.-Nr.	CHF
15/10							2060015010-034	9.40
20/10							2060020010-034	9.80
20/15							2060020015-034	9.50
25/10							2060025010-034	16.70
25/15							2060025015-034	11.60
25/20							2060025020-034	9.50
32/15							2060032015-034	15.-
32/20							2060032020-034	8.90
32/25							2060032025-034	7.60
40/15							2060040015-034	26.90
40/20							2060040020-034	21.50
40/25							2060040025-034	11.20
40/32							2060040032-034	9.40
50/20							2060050020-034	31.70
50/25							2060050025-034	23.30
50/32							2060050032-034	13.60
50/40							2060050040-034	10.80
65/25							2060065025-034	33.-
65/32							2060065032-034	29.80
65/40							2060065040-034	16.60
65/50							2060065050-034	13.-
80/32							2060080032-034	43.90
80/40							2060080040-034	39.90
80/50							2060080050-034	24.60
80/65							2060080065-034	18.90
100/50							2060100050-034	46.90
100/65							2060100065-034	29.40
100/80							2060100080-034	22.-
125/50							2060125050-034	96.60
125/65							2060125065-034	78.50
125/80							2060125080-034	44.30
125/100							2060125100-034	34.70
150/50							2060150050-034	155.-
150/65							2060150065-034	133.-
150/80							2060150080-034	101.-
150/100							2060150100-034	52.30
150/125							2060150125-034	38.40
200/125							2060200125-034	166.-
200/150							2060200150-034	135.-

Reduzierstück S-S, DIN 11852, exzentrisch

réduction excentrique à souder

DN	Art.-Nr.	CHF	Art.-Nr.	CHF	Art.-Nr.	CHF	AISI 316L gebürstet / brossé Art.-Nr.	CHF
25/10							2061025010-034	30.60
25/15							2061025015-034	21.30
32/20							2061032020-034	30.40
32/25							2061032025-034	19.80
40/20							2061040020-034	42.90
40/25							2061040025-034	23.30
40/32							2061040032-034	19.30
50/25							2061050025-034	37.50
50/32							2061050032-034	26.30
50/40							2061050040-034	19.40
65/32							2061065032-034	86.60
65/40							2061065040-034	41.50
65/50							2061065050-034	24.70
80/40							2061080040-034	96.60
80/50							2061080050-034	50.90
80/65							2061080065-034	30.90
100/50							2061100050-034	126.-
100/65							2061100065-034	66.90
100/80							2061100080-034	41.40
125/80							2061125080-034	111.-
125/100							2061125100-034	62.30
150/100							2061150100-034	153.-
150/125							2061150125-034	119.-

Form 1200 - © KOHLER 2022

Reduzierstück G-G

réduction concentrique mâle-mâle

M-2063

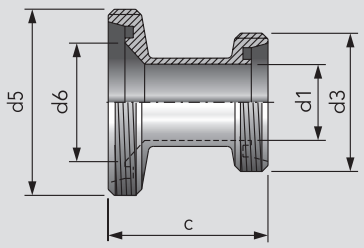

DN	d1	d3	d5	d6	c		kg
32/25	26	Rd 52×1/6	Rd 58×1/6	32	53		0,24
40/25	26	Rd 52×1/6	Rd 65×1/6	38	54		0,28
40/32	32	Rd 58×1/6	Rd 65×1/6	38	54		0,28
50/32	32	Rd 58×1/6	Rd 78×1/6	50	57		0,37
50/40	38	Rd 65×1/6	Rd 78×1/6	50	56		0,39
65/40	38	Rd 65×1/6	Rd 95×1/6	66	61		0,55
65/50	50	Rd 78×1/6	Rd 95×1/6	66	61		0,56
80/50	50	Rd 78×1/6	Rd 110×1/4	81	64		0,90
80/65	66	Rd 95×1/6	Rd 110×1/4	81	69		0,98
100/65	66	Rd 95×1/6	Rd 130×1/4	100	73		1,17
100/80	81	Rd 110×1/4	Rd 130×1/4	100	78		1,20

Reduzierstück G gross-K/M klein

réduction concentrique mâle-femelle, côté mâle = gros diamètre, côté femelle = petit diamètre

M-2064

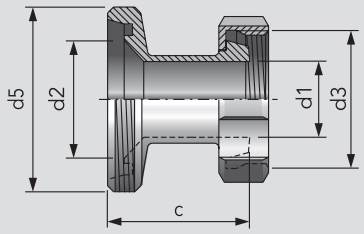

DN	d1	d2	d3	d5	c		kg
32/25	26	32	Rd 52×1/6	Rd 58×1/6	54		0,39
40/25	26	38	Rd 52×1/6	Rd 65×1/6	54		0,39
40/32	32	38	Rd 58×1/6	Rd 65×1/6	60		0,47
50/32	32	50	Rd 58×1/6	Rd 78×1/6	60		0,57
50/40	38	50	Rd 65×1/6	Rd 78×1/6	63		0,61
65/40	38	66	Rd 65×1/6	Rd 95×1/6	65		0,79
65/50	50	66	Rd 78×1/6	Rd 95×1/6	69		0,83
80/50	50	81	Rd 78×1/6	Rd 110×1/4	69		1,24
80/65	66	81	Rd 95×1/6	Rd 110×1/4	76		1,46
100/65	66	100	Rd 95×1/6	Rd 130×1/4	80		1,70
100/80	81	100	Rd 110×1/4	Rd 130×1/4	97		1,99

Reduzierstück K/M-K/M

réduction concentrique femelle-femelle

M-2065

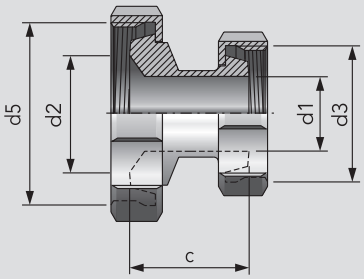

DN	d1	d2	d3	d5	c		kg
32/25	26	32	Rd 52×1/6	Rd 58×1/6	47		0,59
40/25	26	38	Rd 52×1/6	Rd 65×1/6	47		0,70
40/32	32	38	Rd 58×1/6	Rd 65×1/6	50		0,73
50/32	32	50	Rd 58×1/6	Rd 78×1/6	51		0,98
50/40	38	50	Rd 65×1/6	Rd 78×1/6	52		1,00
65/40	38	66	Rd 65×1/6	Rd 95×1/6	54		1,51
65/50	50	66	Rd 78×1/6	Rd 95×1/6	56		1,56
80/50	50	81	Rd 78×1/6	Rd 110×1/4	59		1,73
80/65	66	81	Rd 95×1/6	Rd 110×1/4	63		2,21
100/65	66	100	Rd 95×1/6	Rd 130×1/4	65		3,16
100/80	81	100	Rd 110×1/4	Rd 130×1/4	71		3,14

Reduzierstück K/M gross-G klein

réduction concentrique femelle-mâle, côté femelle = gros diamètre, côté mâle = petit diamètre

M-2066

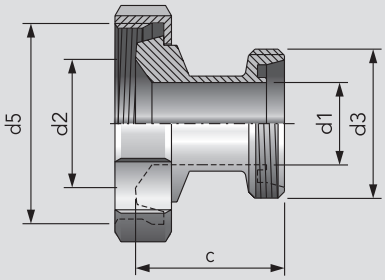

DN	d1	d2	d3	d5	c		kg
32/25	26	32	Rd 52×1/6	Rd 58×1/6	44		0,45
40/25	26	38	Rd 52×1/6	Rd 65×1/6	47		0,53
40/32	32	38	Rd 58×1/6	Rd 65×1/6	47		0,54
50/32	32	50	Rd 58×1/6	Rd 78×1/6	48		0,78
50/40	38	50	Rd 65×1/6	Rd 78×1/6	48		0,77
65/40	38	66	Rd 65×1/6	Rd 95×1/6	50		1,25
65/50	50	66	Rd 78×1/6	Rd 95×1/6	51		1,23
80/50	50	81	Rd 78×1/6	Rd 110×1/4	54		1,55
80/65	66	81	Rd 95×1/6	Rd 110×1/4	56		1,64
100/65	66	100	Rd 95×1/6	Rd 130×1/4	58		2,61
100/80	81	100	Rd 110×1/4	Rd 130×1/4	69		2,45

Form 1200 - © KOHLER 2022

HANS KOHLER AG, Claridenstrasse 20, Postfach, CH-8022 Zürich, Direktwahl: Tel. 044 207 11 22, Fax 044 207 11 20

Reduzierstück G-G

réduction concentrique mâle-mâle

DN					AISI 316L poliert / poli			
	Art.-Nr.	CHF	Art.-Nr.	CHF	Art.-Nr.	CHF	Art.-Nr.	CHF
32/25					2063032025-041	65.80		
40/25					2063040025-041	75.70		
40/32					2063040032-041	61.40		
50/32					2063050032-041	75.10		
50/40					2063050040-041	77.40		
65/40					2063065040-041	107.-		
65/50					2063065050-041	98.90		
80/50					2063080050-041	129.-		
80/65					2063080065-041	119.-		
100/65					2063100065-041	179.-		
100/80					2063100080-041	167.-		

Reduzierstück G gross-K/M klein

réduction concentrique mâle-femelle, côté mâle = gros diamètre, côté femelle = petit diamètre

DN					AISI 316L (Nutmutter / écrou AISI 304L) poliert / poli			
	Art.-Nr.	CHF	Art.-Nr.	CHF	Art.-Nr.	CHF	Art.-Nr.	CHF
32/25					2064032025-041	73.10		
40/25					2064040025-041	75.20		
40/32					2064040032-041	70.60		
50/32					2064050032-041	79.-		
50/40					2064050040-041	74.70		
65/40					2064065040-041	110.-		
65/50					2064065050-041	108.-		
80/50					2064080050-041	129.-		
80/65					2064080065-041	130.-		
100/65					2064100065-041	180.-		
100/80					2064100080-041	179.-		

Reduzierstück K/M-K/M

réduction concentrique femelle-femelle

DN					AISI 316L (Nutmutter / écrou AISI 304L) poliert / poli			
	Art.-Nr.	CHF	Art.-Nr.	CHF	Art.-Nr.	CHF	Art.-Nr.	CHF
32/25					2065032025-041	76.10		
40/25					2065040025-041	78.20		
40/32					2065040032-041	79.70		
50/32					2065050032-041	92.80		
50/40					2065050040-041	87.40		
65/40					2065065040-041	110.-		
65/50					2065065050-041	106.-		
80/50					2065080050-041	163.-		
80/65					2065080065-041	158.-		
100/65					2065100065-041	219.-		
100/80					2065100080-041	222.-		

Reduzierstück K/M gross-G klein

réduction concentrique femelle-mâle, côté femelle = gros diamètre, côté mâle = petit diamètre

DN					AISI 316L (Nutmutter / écrou AISI 304L) poliert / poli			
	Art.-Nr.	CHF	Art.-Nr.	CHF	Art.-Nr.	CHF	Art.-Nr.	CHF
32/25					2066032025-041	64.90		
40/25					2066040025-041	68.50		
40/32					2066040032-041	69.20		
50/32					2066050032-041	84.30		
50/40					2066050040-041	81.30		
65/40					2066065040-041	107.-		
65/50					2066065050-041	100.-		
80/50					2066080050-041	136.-		
80/65					2066080065-041	145.-		
100/65					2066100065-041	212.-		
100/80					2066100080-041	216.-		

Form 1200 - © KOHLER 2022

S-Flansch PN 10, nicht DIN-konform

bride plate à souder PN 10, non conforme à la norme DIN

M-2069

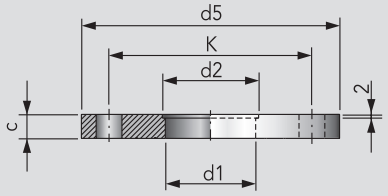

DN	d1	d2	d5	c	K		kg
10	9	12,2	90	11	60		0,50
15	15	18,2	95	11	65		0,55
20	19	22,2	105	13	75		0,79
25	25	28,2	115	13	85		0,95
32	31	34,2	140	13	100		1,40
40	37	40,2	150	13	110		1,61
50	49	52,2	165	15	125		2,21

S-Flansch PN 10, für Rohr DIN EN 10357, Serie A

bride plate à souder PN 10, pour tube

M-2069

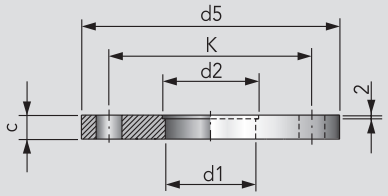

DN	d1	d2	d5	c	K		kg
10	10	13,2	90	11	60		0,49
15	16	19,2	95	11	65		0,54
20	20	23,2	105	13	75		0,80
25	26	29,2	115	13	85		0,94
32	32	35,2	140	13	100		1,41
40	38	41,2	150	13	110		1,59
50	50	53,2	165	15	125		2,18
65	66	70,3	185	15	145		2,70
80	81	85,3	200	15	160		2,84
100	100	104,3	220	15	180		3,36
125	125	129,5	250	17	210		4,62
150	150	154,5	285	17	240		5,77
200	200	204,5	340	21	295		9,37

S-Flansch-Verbindung komplett PN 10, mit Schrauben, Muttern und Dichtung

raccord à bride complet PN 10, avec vis, écrou et joint perbunan

M-2069

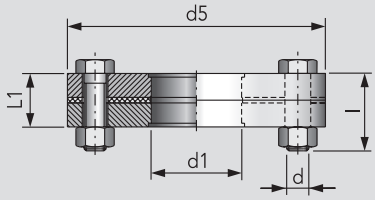

DN	d1	d5	d	l	L1		kg
10	9/10	90	4×M12	40	25		1,01
15	15/16	95	4×M12	40	25		1,51
20	19/20	105	4×M12	40	29		1,62
25	25/26	115	4×M12	40	29		1,95
32	31/32	140	4×M16	45	29		2,88
40	37/38	150	4×M16	45	29		3,29
50	49/50	165	4×M16	50	33		4,51
65	66	185	4×M16	50	34		5,52
80	81	200	8×M16	50	34		5,83
100	100	220	8×M16	50	34		7,95
125	125	250	8×M16	55	38		9,45
150	150	285	8×M20	55	38		11,79
200	200	340	8×M20	65	46		19,04

Flanschdichtung PN 10, für Nr. M-2069

joint plat pour bride art. M-2069

M-2070

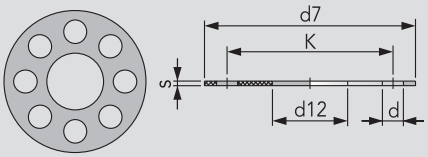

DN	d7	d12	d	s	K		kg
10	90	10	Ø14×4	3,0	60		0,02
15	95	16	Ø14×4	3,0	65		0,03
20	105	20	Ø14×4	3,0	75		0,03
25	115	26	Ø14×4	3,0	85		0,04
32	140	32	Ø18×4	3,0	100		0,05
40	150	38	Ø18×4	3,0	110		0,06
50	165	50	Ø18×4	3,0	125		0,08
65	185	66	Ø18×8	4,0	145		0,12
80	200	81	Ø18×8	4,0	160		0,13
100	220	100	Ø18×8	4,0	180		0,14
125	250	125	Ø18×8	4,0	210		0,18
150	285	150	Ø22×8	4,0	240		0,23
200	340	200	Ø22×8	4,0	295		0,29

Form 1200 - © KOHLER 2022

HANS KOHLER AG, Claridenstrasse 20, Postfach, CH-8022 Zürich, Direktwahl: Tel. 044 207 11 22, Fax 044 207 11 20

S-Flansch PN 10, nicht DIN-konform

bride plate à souder PN 10, non conforme à la norme DIN

	AISI 304L blank / blanc				AISI 316L blank / blanc			
DN	Art.-Nr.	CHF	Art.-Nr.	CHF	Art.-Nr.	CHF	Art.-Nr.	CHF
10	2069010000-020	29.40			2069010000-040	35.80		
15	2069015000-020	31.20			2069015000-040	37.30		
20	2069020000-020	32.90			2069020000-040	39.10		
25	2069025000-020	34.50			2069025000-040	40.90		
32	2069032000-020	44.90			2069032000-040	54.-		
40	2069040000-020	49.10			2069040000-040	59.10		
50	2069050000-020	59.80			2069050000-040	71.80		

S-Flansch PN 10, für Rohr DIN EN 10357, Serie A

bride plate à souder PN 10, pour tube

	AISI 304L blank / blanc				AISI 316L blank / blanc			
DN	Art.-Nr.	CHF	Art.-Nr.	CHF	Art.-Nr.	CHF	Art.-Nr.	CHF
10	2069010020-020	29.40			2069010020-040	35.80		
15	2069015020-020	30.40			2069015020-040	37.30		
20	2069020020-020	32.90			2069020020-040	39.10		
25	2069025020-020	34.70			2069025020-040	41.20		
32	2069032020-020	44.90			2069032020-040	54.-		
40	2069040020-020	50.60			2069040020-040	60.90		
50	2069050020-020	61.60			2069050020-040	74.-		
65	2069065000-020	76.10			2069065000-040	91.20		
80	2069080000-020	91.20			2069080000-040	110.-		
100	2069100000-020	107.-			2069100000-040	128.-		
125	2069125000-020	127.-			2069125000-040	153.-		
150	2069150000-020	165.-			2069150000-040	198.-		
200	2069200000-020	260.-			2069200000-040	312.-		

S-Flansch-Verbindung komplett PN 10, mit Schrauben, Muttern und Dichtung

raccord à bride complet PN 10, avec vis, écrou et joint perbunan

	für Rohr nicht DIN konform / pour tube non conforme DIN - AISI 304 blank / blanc		für Rohr / pour tube DIN EN 10357 AISI 304 blank / blanc		für Rohr nicht DIN konform / pour tube non conforme DIN - AISI 316 blank / blanc		für Rohr / pour tube DIN EN 10357 AISI 316L blank / blanc	
DN	Art.-Nr.	CHF	Art.-Nr.	CHF	Art.-Nr.	CHF	Art.-Nr.	CHF
10	2069010060-020	69.70	2069010065-020	69.70	2069010060-040	83.60	2069010065-040	83.60
15	2069015060-020	72.70	2069015065-020	72.70	2069015060-040	86.60	2069015065-040	86.60
20	2069020060-020	76.40	2069020065-020	76.40	2069020060-040	90.50	2069020065-040	90.50
25	2069025060-020	81.30	2069025065-020	81.30	2069025060-040	92.80	2069025065-040	92.80
32	2069032060-020	105.-	2069032065-020	105.-	2069032060-040	126.-	2069032065-040	126.-
40	2069040060-020	114.-	2069040065-020	114.-	2069040060-040	136.-	2069040065-040	136.-
50	2069050060-020	138.-	2069050065-020	138.-	2069050060-040	165.-	2069050065-040	165.-
65	2069065060-020	169.-			2069065060-040	191.-		
80	2069080060-020	199.-			2069080060-040	237.-		
100	2069100060-020	232.-			2069100060-040	277.-		
125	2069125060-020	271.-			2069125060-040	324.-		
150	2069150060-020	348.-			2069150060-040	415.-		
200	2069200060-020	542.-			2069200060-040	630.-		

Flanschdichtung PN 10, für Nr. M-2069

joint plat pour bride art. M-2069

	EPDM		Perbunan / NBR					
DN	Art.-Nr.	CHF	Art.-Nr.	CHF	Art.-Nr.	CHF	Art.-Nr.	CHF
10	2070010000-054	5.80	2070010000-055	4.30				
15	2070015000-054	6.40	2070015000-055	4.30				
20	2070020000-054	7.40	2070020000-055	4.80				
25	2070025000-054	8.40	2070025000-055	5.50				
32	2070032000-054	10.50	2070032000-055	6.90				
40	2070040000-054	12.-	2070040000-055	8.10				
50	2070050000-054	13.30	2070050000-055	9.-				
65	2070065000-054	18.10	2070065000-055	12.-				
80	2070080000-054	19.80	2070080000-055	13.10				
100	2070100000-054	21.30	2070100000-055	14.-				
125	2070125000-054	29.20	2070125000-055	19.60				
150	2070150000-054	45.80	2070150000-055	30.50				
200	2070200000-054	54.50	2070200000-055	36.30				

Form 1200 - © KOHLER 2022

S-ISO-Gewindestutzen
manchon fileté à souder ISO

M-2101

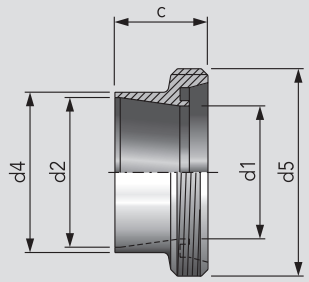

DN	d1	d2	d4	d5	c		kg
10	10	14,0	18,0	Rd 28×1/8	21		0,04
15	16	18,0	21,3	Rd 34×1/8	21		0,05
20	20	23,7	26,9	Rd 44×1/6	24		0,08
25	26	29,7	33,7	Rd 52×1/6	29		0,12
32	32	38,4	42,4	Rd 58×1/6	32		0,16
40	38	44,3	48,3	Rd 65×1/6	33		0,19
50	50	56,3	60,3	Rd 78×1/6	35		0,26
65	66	71,5	76,1	Rd 95×1/6	40		0,42
80	81	84,3	88,9	Rd 110×1/4	45		0,58
100	100	109,1	114,3	Rd 130×1/4	54		0,88

S-ISO-Kegelstutzen
manchon conique à souder ISO

M-2102

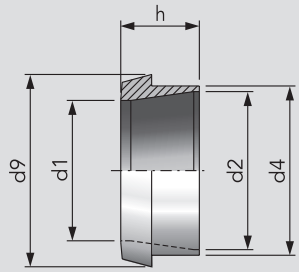

DN	d1	d2	d4	d9	h		kg
10	10	14,0	18,0	28	17		0,02
15	16	18,0	21,3	29	17		0,03
20	20	23,7	26,9	37	18		0,08
25	26	29,7	33,7	44	22		0,09
32	32	38,4	42,4	50	25		0,11
40	38	44,3	48,3	56	26		0,14
50	50	56,3	60,3	69	28		0,19
65	66	71,5	76,1	86	32		0,30
80	81	84,3	88,9	100	37		0,39
100	100	109,1	114,3	121	44		0,68

S-ISO-Rohrverschraubung, mit Perbunandichtung/NBR, komplett
raccord union à souder ISO, avec joint en perbunan art. M-2004 et écrou cannelé art. M-2003

M-2103

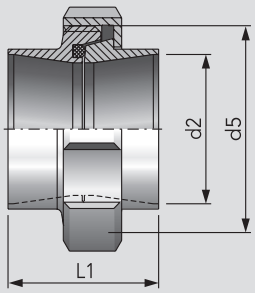

DN	d2	d5	L1				kg
10	14,0	Rd 28×1/8	34				0,13
15	18,0	Rd 34×1/8	34				0,16
20	23,7	Rd 44×1/6	36				0,30
25	29,7	Rd 52×1/6	45				0,38
32	38,4	Rd 58×1/6	51				0,48
40	44,3	Rd 65×1/6	53				0,58
50	56,3	Rd 78×1/6	57				0,79
65	71,5	Rd 95×1/6	65				1,26
80	84,3	Rd 110×1/4	75				1,71
100	109,1	Rd 130×1/4	89				

Dichtring / joint torique: Art.-Nr. M-2004
Nutmutter / écrou: Art.-Nr. M-2003

Form 1200 - © KOHLER 2022

HANS KOHLER AG, Claridenstrasse 20, Postfach, CH-8022 Zürich, Direktwahl: Tel. 044 207 11 22, Fax 044 207 11 20

S-ISO-Gewindestutzen

manchon fileté à souder ISO

DN	Art.-Nr.	CHF	Art.-Nr.	CHF	AISI 316L blank / blanc Art.-Nr.	CHF	Art.-Nr.	CHF
10					2101010000-040	16.-		
15					2101015000-040	16.7		
20					2101020000-040	18.50		
25					2101025000-040	19.40		
32					2101032000-040	21.60		
40					2101040000-040	22.70		
50					2101050000-040	24.20		
65					2101065000-040	35.-		
80					2101080000-040	a.A.		
100					2101100000-040	a.A.		

S-ISO-Kegelstutzen

manchon conique à souder ISO

DN	Art.-Nr.	CHF	Art.-Nr.	CHF	AISI 316L blank / blanc Art.-Nr.	CHF	Art.-Nr.	CHF
10					2102010000-040	14.50		
15					2102015000-040	15.80		
20					2102020000-040	17.90		
25					2102025000-040	19.20		
32					2102032000-040	20.90		
40					2102040000-040	22.20		
50					2102050000-040	24.40		
65					2102065000-040	46.-		
80					2102080000-040	a.A.		
100					2102100000-040	a.A.		

S-ISO-Rohrverschraubung, mit Perbunandichtung/NBR, komplett

raccord union à souder ISO, avec joint en perbunan art. M-2004 et écrou cannelé art. M-2003

DN	Art.-Nr.	CHF	Art.-Nr.	CHF	AISI 316L (Nutmutter / écrou AISI 304L) blank / blanc Art.-Nr.	CHF	Art.-Nr.	CHF
10					2103010000-040	40.40		
15					2103015000-040	43.-		
20					2103020000-040	47.80		
25					2103025000-040	50.40		
32					2103032000-040	55.-		
40					2103040000-040	57.90		
50					2103050000-040	62.50		
65					2103065000-040	101.70		
80					2103080000-040	a.A.		
100					2103100000-040	a.A.		

Form 1200 - © KOHLER 2022

Hygiene-Nutflansch, DIN 11853-2 für Rohr DIN EN 10357, Serie A

bride hygiénique avec rainure, pour tube

M-2286

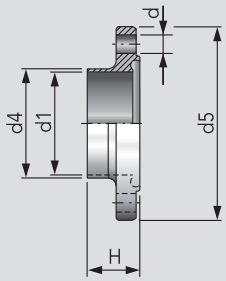

DN	d1	d4	d5	d	H		kg
10	10	13	54	4×9	25,5		0,16
15	16	19	59	4×9	25,5		0,19
20	20	23	64	4×9	25,5		0,22
25	26	29	70	4×9	25,5		0,25
32	32	35	76	4×9	25,5		0,28
40	38	41	82	4×9	25,5		0,31
50	50	53	94	4×9	25,5		0,39
65	66	70	113	8×9	25,5		0,51
80	81	85	133	8×11	27,5		0,80
100	100	104	159	8×11	27,5		1,27
125	125	129	183	8×11	29,5		1,53
150	150	154	213	8×14	29,5		2,18

Hygiene-Bundflansch, DIN 11853-2 für Rohr DIN EN 10357, Serie A

bride hygiénique sans rainure, pour tube

M-2285

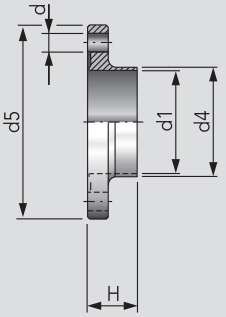

DN	d1	d4	d5	d	H		kg
10	10	13	54	4×9	24		0,16
15	16	19	59	4×9	24		0,19
20	20	23	64	4×9	24		0,22
25	26	29	70	4×9	24		0,25
32	32	35	76	4×9	24		0,28
40	38	41	82	4×9	24		0,32
50	50	53	94	4×9	24		0,39
65	66	70	113	8×9	24		0,52
80	81	85	133	8×11	26		0,80
100	100	104	159	8×11	26		1,29
125	125	129	183	8×11	28		1,55
150	150	154	213	8×14	28		2,18

Hygiene-Flansch-Verbindung, DIN 11853-2 für Rohr DIN EN 10357, Serie A

raccord à bride hygiénique, complet avec vis, écrou et joint, pour tube

M-2287

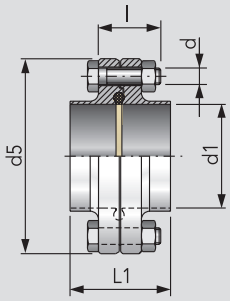

DN	PN	d1	d5	d	l	L1	kg
10	25	10	54	4×M8	30	48	0,34
15	25	16	59	4×M8	30	48	0,41
20	25	20	64	4×M8	30	48	0,47
25	25	26	70	4×M8	30	48	0,53
32	25	32	76	4×M8	30	48	0,59
40	25	38	82	4×M8	30	48	0,66
50	16	50	94	4×M8	30	48	0,81
65	16	66	113	8×M8	30	48	1,06
80	16	81	133	8×M10	35	52	1,63
100	16	100	159	8×M10	40	52	2,59
125	10	125	183	8×M10	40	56	3,11
150	10	150	213	8×M12	50	56	4,39

Lieferung unmontiert / livraison non montée

Dichtung für Aseptik-/Hygiene-Verbindung, DIN 11853, DIN 11864

joint pour raccord hygiénique et aseptique

M-2233
M-2304 / R-791

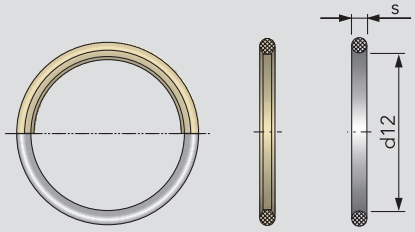

k-flex M-2233 EPDM M-2304

DN	d12	s					kg
10	12	3,5					0,01
15	18	3,5					0,01
20	22	3,5					0,01
25	28	3,5					0,01
32	34	5,0					0,01
40	40	5,0					0,01
50	52	5,0					0,01
65	68	5,0					0,01
80	83	5,0					0,01
100	102	5,0					0,02
125	127	5,0					0,03
150	152	5,0					0,03

Form 1200 - © KOHLER 2022

HANS KOHLER AG, Claridenstrasse 20, Postfach, CH-8022 Zürich, Direktwahl: Tel. 044 207 11 22, Fax 044 207 11 20

Hygiene-Nutflansch, DIN 11853-2 für Rohr DIN EN 10357, Serie A

bride hygiénique avec rainure, pour tube

					AISI 316L blank / blanc			
DN	Art.-Nr.	CHF	Art.-Nr.	CHF	Art.-Nr.	CHF	Art.-Nr.	CHF
10					2286010000-040	27.60		
15					2286015000-040	31.30		
20					2286020000-040	36.60		
25					2286025000-040	39.80		
32					2286032000-040	42.80		
40					2286040000-040	47.60		
50					2286050000-040	54.50		
65					2286065000-040	68.90		
80					2286080000-040	87.40		
100					2286100000-040	112.-		
125					2286125000-040	147.-		
150					2286150000-040	219.-		

Hygiene-Bundflansch, DIN 11853-2 für Rohr DIN EN 10357, Serie A

bride hygiénique sans rainure, pour tube

					AISI 316L blank / blanc			
DN	Art.-Nr.	CHF	Art.-Nr.	CHF	Art.-Nr.	CHF	Art.-Nr.	CHF
10					2285010000-040	25.80		
15					2285015000-040	29.-		
20					2285020000-040	34.40		
25					2285025000-040	37.30		
32					2285032000-040	40.30		
40					2285040000-040	44.90		
50					2285050000-040	51.30		
65					2285065000-040	65.60		
80					2285080000-040	83.50		
100					2285100000-040	108.-		
125					2285125000-040	143.-		
150					2285150000-040	214.-		

Hygiene-Flansch-Verbindung, DIN 11853-2 für Rohr DIN EN 10357, Serie A

raccord à bride hygiénique, complet avec vis, écrou et joint, pour tube

					AISI 316L - blank, Dichtring *k-flex* blanc, joint d'étanchéité *k-flex*		AISI 316L - blank, Dichtring EPDM blanc, joint d'étanchéité *k-flex*	
DN	Art.-Nr.	CHF	Art.-Nr.	CHF	Art.-Nr.	CHF	Art.-Nr.	CHF
10					2287010000-040	68.40	2287010130-040	62.80
15					2287015000-040	75.80	2287015130-040	70.30
20					2287020000-040	86.70	2287020130-040	81.40
25					2287025000-040	93.20	2287025130-040	88.10
32					2287032000-040	102.-	2287032130-040	94.70
40					2287040000-040	112.-	2287040130-040	105.-
50					2287050000-040	128.-	2287050130-040	120.-
65					2287065000-040	163.-	2287065130-040	154.-
80					2287080000-040	204.-	2287080130-040	197.-
100					2287100000-040	256.-	2287100130-040	251.-
125					2287125000-040	338.-	2287125130-040	323.-
150					2287150000-040	487.-	2287150130-040	477.-

Dichtung für Aseptik-/Hygiene-Verbindung, DIN 11853, DIN 11864

joint pour raccord hygiénique et aseptique

	k-flex		EPDM / R-791					
DN	Art.-Nr.	CHF	Art.-Nr.	CHF	Art.-Nr.	CHF	Art.-Nr.	CHF
10	2233010000-114	10.90	2304012035-170	3.50				
15	2233015000-114	11.20	2304018035-170	4.-				
20	2233020000-114	11.50	2304022035-170	4.30				
25	2233025000-114	11.90	2304028035-170	4.60				
32	2233032000-114	14.50	2304034050-170	5.50				
40	2233040000-114	15.40	2304040050-170	6.40				
50	2233050000-114	17.40	2304052050-170	7.40				
65	2233065000-114	19.40	2304068050-170	8.30				
80	2233080000-114	20.70	2304083050-170	12.20				
100	2233100000-114	22.90	2304102050-170	13.80				
125	2233125000-114	30.60	2304127050-159	a.A.				
150	2233150000-114	85.-	2304152050-170	a.A.				

Form 1200 - © KOHLER 2022

Rohrbogen
Coudes
Bends

T-Stücke
Tés
T-pieces

Kreuzstücke
Croix
Cross pieces

Preise in CHF pro Einheit. Masse in mm.
Weitere Ausführungen auf Anfrage.
Technische und Preis-Änderungen vorbehalten.

Prix en CHF par pièce. Dimensions en mm.
D'autres exécutions sur demande.
Sous réserve de changements techniques et de prix.

Form 1200 - © KOHLER 2022

HANS KOHLER AG, Claridenstrasse 20, Postfach, CH-8022 Zürich, Direktwahl: Tel. 044 207 11 22, Fax 044 207 11 20

Overview	Aperçu	Kurzübersicht	
Bend S-S, 90°	Coude à souder, 90°	Bogen S-S, 90°	**3.01**
Bend S-S, 90° for inch tubes	Coude à souder, 90° en dimension pouce	Bogen S-S, 90° für Zoll-Rohr	**3.01**
Long bend W-W, 90°	Coude à dudgeonner, 90°	Bogen W-W, 90°	**3.02**
Bend S-S, 45°	Coude à souder, 45°	Bogen S-S, 45°	**3.02**
Bend G-S, 90°	Coude avec filetage et à souder, 90°	Bogen G-S, 90°	**3.03**
Bend K-S, 90°	Coude avec manchon conique et à souder, 90°	Bogen K-S, 90°	**3.03**
Bend K/M-G, 90°	Coude 90° mâle-femelle	Bogen K/M-G, 90°	**3.03**
Bend K/M-K/M, 90°	Coude 90° femelle-femelle	Bogen K/M-K/M, 90°	**3.03**
Swept tee	Coude en té à souder	T-Bogen S-S-S	**3.04**
Double swept tee	Coude en té double à souder	T-Doppelbogen S-S-S	**3.04**
Bend S-S, 180°	Coude à souder, 180°	Umlenkbogen S-S, 180°	**3.04**
Bend K/M-K/M, 180°	Coude à souder femelle-femelle, 180°	Umlenkbogen K/M-K/M, 180°	**3.04**
Pulled tee S-S-S	Té à souder	T-Stück S-S-S	**3.05**
Reducing pulled tee S-S-S	Té à souder réduit	Reduzier-T-Stück S-S-S	**3.06**
Long tee S-S-S inch tubes	Té à souder en dimension pouce	T-Stück S-S-S für Zoll-Rohr	**3.06**
Equal tee G-K/M-G	Té mâle-femelle-mâle	T-Stück G-K/M-G	**3.07**
Cross piece SS-SS for tube	Croix à souder pour tube	Kreuzstück SS-SS für Rohr	**3.07**

Form 1200 - © KOHLER 2022

Bogen S-S, 90°, DIN 11852 für Rohr DIN EN 10357, Serie A

coude à souder 90°, pour tube

M-3001
M-3003

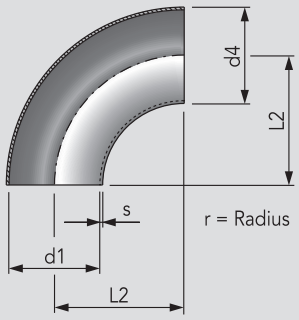

DN	d1	d4	s	r	L2		kg
10	10	13	1,5	26,0	26,0		0,02
15	16	19	1,5	35,0	35,0		0,04
20	20	23	1,5	40,0	40,0		0,05
25	26	29	1,5	50,0	50,0		0,08
32	32	35	1,5	55,0	55,0		0,11
40	38	41	1,5	60,0	60,0		0,13
50	50	53	1,5	70,0	70,0		0,17
65	66	70	2,0	80,0	80,0		0,41
80	81	85	2,0	90,0	90,0		0,60
100	100	104	2,0	100,0	100,0		0,80
125	125	129	2,0	187,5	187,5		1,80
150	150	154	2,0	225,0	225,0		2,80
200	200	204	2,0	300,0	300,0		4,48

Bogen S-S, 90°, nicht DIN-konform

coude à souder 90°, non conforme à la norme DIN

M-3001

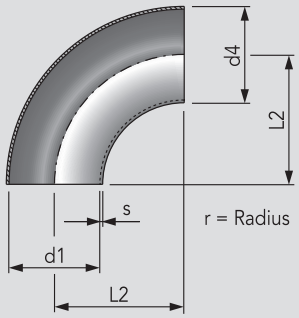

DN	d1	d4	s	r	L2		kg
10	9	12	1,5	26	26		0,02
15	15	18	1,5	35	35		0,04
20	19	22	1,5	40	40		0,05
25	25	28	1,5	50	50		0,08
32	31	34	1,5	55	55		0,11
40	37	40	1,5	60	60		0,13
50	49	52	1,5	70	70		0,17

Bogen S-S, 90° Z, für Zoll-Rohr DIN EN 10357, Serie D

coude à souder 90° en dimension pouce, pour tube

M-3081

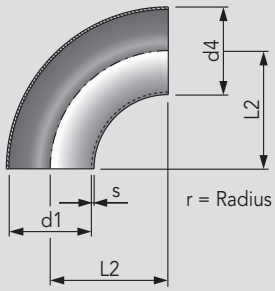

Zoll pouce	d1	d4	s	r	L2		kg
1"	22,9	25,4	1,25	28	28		0,05
1½"	35,1	38,1	1,50	45	45		0,10
2"	47,8	50,8	1,50	68	68		0,10
2½"	60,2	63,5	1,63	83	83		0,32
3"	72,9	76,1	1,63	95	95		0,44
4"	97,4	101,6	2,11	134	134		0,62

Form 1200 - © KOHLER 2022

HANS KOHLER AG, Claridenstrasse 20, Postfach, CH-8022 Zürich, Direktwahl: Tel. 044 207 11 22, Fax 044 207 11 20

Bogen S-S, 90°, DIN 11852 für Rohr DIN EN 10357, Serie A

coude à souder 90°, pour tube

			AISI 304L gebürstet / brossé				AISI 316L gebürstet / brossé	
DN	Art.-Nr.	CHF	Art.-Nr.	CHF	Art.-Nr.	CHF	Art.-Nr.	CHF
10			3003010000-032	7.80			3003010000-034	8.90
15			3003015000-032	8.70			3003015000-034	9.70
20			3003020000-032	9.40			3003020000-034	10.60
25			3003025000-032	7.10			3003025000-034	8.20
32			3003032000-032	8.90			3003032000-034	9.90
40			3003040000-032	10.20			3003040000-034	11.50
50			3003050000-032	12.-			3003050000-034	13.60
65			3001065000-032	21.20			3001065000-034	23.60
80			3001080000-032	34.60			3001080000-034	38.10
100			3001100000-032	46.90			3001100000-034	51.60
125			3001125000-032	99.10			3001125000-034	108.-
150			3001150000-032	142.-			3001150000-034	155.-
200			3001200000-032	294.-			3001200000-034	314.-

Bogen S-S, 90°, nicht DIN-konform

coude à souder 90°, non conforme à la norme DIN

			AISI 304L gebürstet / brossé				AISI 316L gebürstet / brossé	
DN	Art.-Nr.	CHF	Art.-Nr.	CHF	Art.-Nr.	CHF	Art.-Nr.	CHF
10			3001010000-032	8.10			3001010000-034	9.-
15			3001015000-032	8.90			3001015000-034	9.90
20			3001020000-032	9.60			3001020000-034	10.80
25			3001025000-032	7.40			3001025000-034	8.40
32			3001032000-032	9.-			3001032000-034	10.10
40			3001040000-032	10.40			3001040000-034	11.60
50			3001050000-032	12.20			3001050000-034	13.70

Bogen S-S, 90° Z, für Zoll-Rohr DIN EN 10357, Serie D

coude à souder 90° en dimension pouce, pour tube

			AISI 304L gebürstet / brossé				AISI 316L gebürstet / brossé	
Zoll pouce	Art.-Nr.	CHF	Art.-Nr.	CHF	Art.-Nr.	CHF	Art.-Nr.	CHF
1"			3081026000-032	10.30			3081026000-034	12.40
1½"			3081038000-032	12.20			3081038000-034	14.70
2"			3081051000-032	16.50			3081051000-034	20.-
2½"			3081064000-032	25.80			3081064000-034	31.30
3"			3081076000-032	39.50			3081076000-034	42.90
4"			3081101000-032	65.-			3081101000-034	79.-

Form 1200 - © KOHLER 2022

Bogen S-S, 90°, DIN 11852-BL

coude à souder 90°

M-3002

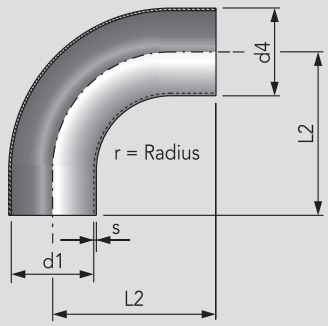

DN	d1	d4	s	r	L2		kg
10	10	13	1,5	26	51		0,02
15	16	19	1,5	35	60		0,05
20	20	23	1,5	40	65		0,06
25	26	29	1,5	50	90		0,11
32	32	35	1,5	55	95		0,15
40	38	41	1,5	60	100		0,20
50	50	53	1,5	70	110		0,29
65	66	70	2,0	80	120		0,57
80	81	85	2,0	90	145		0,73
100	100	104	2,0	100	155		1,08

Bogen S-S, 45°, DIN 11852 für Rohr DIN EN 10357, Serie A

coude à souder 45°, pour tube

M-3010

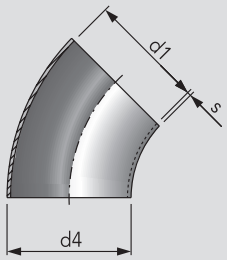

DN	d1	d4	s				kg
10	10	13	1,5				0,01
15	16	19	1,5				0,02
20	20	23	1,5				0,03
25	26	29	1,5				0,04
32	32	35	1,5				0,05
40	38	41	1,5				0,07
50	50	53	1,5				0,10
65	66	70	2,0				0,20
80	81	85	2,0				0,28
100	100	104	2,0				0,43
125	125	129	2,0				0,90
150	150	154	2,0				1,25

Bogen S-S, 45°, nicht DIN-konform

coude à souder 45°, non conforme à la norme DIN

M-3010

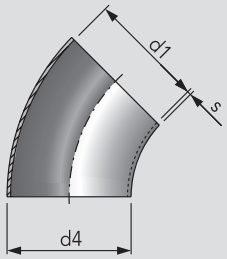

DN	d1	d4	s				kg
20	19	22	1,5				0,02
25	25	28	1,5				0,04
32	31	34	1,5				0,05
40	37	40	1,5				0,07
50	49	52	1,5				0,10

Form 1200 - © KOHLER 2022

HANS KOHLER AG, Claridenstrasse 20, Postfach, CH-8022 Zürich, Direktwahl: Tel. 044 207 11 22, Fax 044 207 11 20

Bogen S-S, 90°, DIN 11852-BL

coude à souder 90°

DN							AISI 316L gebürstet / brossé	
	Art.-Nr.	CHF	Art.-Nr.	CHF	Art.-Nr.	CHF	Art.-Nr.	CHF
10							3002010000-034	a.A.
15							3002015000-034	18.20
20							3002020000-034	20.-
25							3002025000-034	15.-
32							3002032000-034	18.10
40							3002040000-034	21.-
50							3002050000-034	27.80
65							3002065000-034	54.60
80							3002080000-034	99.80
100							3002100000-034	a.A.

Bogen S-S, 45°, DIN 11852 für Rohr DIN EN 10357, Serie A

coude à souder 45°, pour tube

DN			AISI 304L gebürstet / brossé				AISI 316L gebürstet / brossé	
	Art.-Nr.	CHF	Art.-Nr.	CHF	Art.-Nr.	CHF	Art.-Nr.	CHF
10			3010010020-032	10.40			3010010020-034	11.50
15			3010015020-032	10.50			3010015020-034	11.60
20			3010020020-032	10.10			3010020020-034	11.-
25			3010025020-032	10.40			3010025020-034	11.80
32			3010032020-032	11.20			3010032020-034	12.70
40			3010040020-032	12.50			3010040020-034	13.90
50			3010050020-032	13.90			3010050020-034	16.30
65			3010065000-032	22.10			3010065000-034	25.30
80			3010080000-032	33.10			3010080000-034	36.80
100			3010100000-032	49.60			3010100000-034	55.10
125			3010125000-032	89.80			3010125000-034	99.70
150			3010150000-032	133.-			3010150000-034	147.-

Bogen S-S, 45°, nicht DIN-konform

coude à souder 45°, non conforme à la norme DIN

DN			AISI 304L gebürstet / brossé				AISI 316L gebürstet / brossé	
	Art.-Nr.	CHF	Art.-Nr.	CHF	Art.-Nr.	CHF	Art.-Nr.	CHF
20			3010020000-032	10.50			3010020000-034	11.70
25			3010025000-032	10.60			3010025000-034	12.-
32			3010032000-032	11.50			3010032000-034	13.-
40			3010040000-032	12.70			3010040000-034	14.-
50			3010050000-032	14.-			3010050000-034	16.50

Form 1200 - © KOHLER 2022

Bogen G-S, 90°, für Rohr DIN EN 10357, Serie A

coude 90° avec raccordements filetage et à souder

M-3004

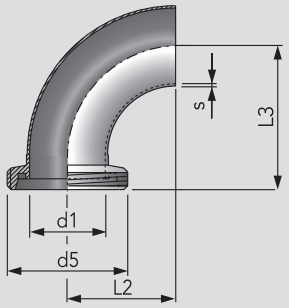

DN	d1	d5	s	L2	L3		kg
10	10	Rd 28×1/8	1,5	26	43		0,05
15	16	Rd 34×1/8	1,5	35	52		0,08
20	20	Rd 44×1/6	1,5	40	59		0,11
25	26	Rd 52×1/6	1,5	50	72		0,18
32	32	Rd 58×1/6	1,5	55	77		0,23
40	38	Rd 65×1/6	1,5	60	82		0,28
50	50	Rd 78×1/6	1,5	70	93		0,39
65	66	Rd 95×1/6	2,0	80	105		0,70
80	81	Rd 110×1/4	2,0	90	115		0,95
100	100	Rd 130×1/4	2,0	100	130		1,25

Bogen K-S, 90°, für Rohr DIN EN 10357, Serie A

coude 90° avec raccordements manchon conique et à souder

M-3005

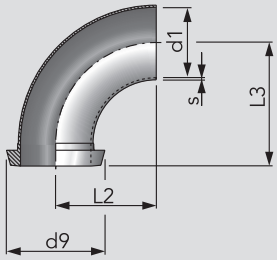

DN	d1	d9	s	L2	L3		kg
10	10	22	1,5	26	39		0,03
15	16	28	1,5	35	48		0,06
20	20	36	1,5	40	53		0,09
25	26	44	1,5	50	65		0,15
32	32	50	1,5	55	70		0,19
40	38	56	1,5	60	75		0,23
50	50	68	1,5	70	86		0,34
65	66	86	2,0	80	97		0,60
80	81	100	2,0	90	107		0,81
100	100	121	2,0	100	120		1,12

Bogen K/M-G, 90°

coude 90° mâle-femelle

M-3007

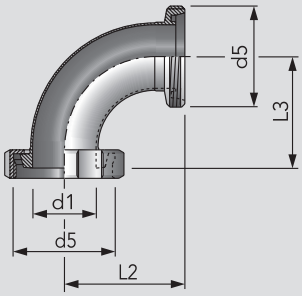

DN	d1	d5	L2	L3			kg
10	10	Rd 28×1/8	43	39			0,13
15	16	Rd 34×1/8	52	48			0,19
20	20	Rd 44×1/6	59	53			0,28
25	26	Rd 52×1/6	72	65			0,43
32	32	Rd 58×1/6	77	70			0,51
40	38	Rd 65×1/6	82	75			0,63
50	50	Rd 78×1/6	93	86			0,88
65	66	Rd 95×1/6	105	97			1,46
80	81	Rd 110×1/4	115	107			1,92
100	100	Rd 130×1/4	130	120			2,65

Bogen K/M-K/M, 90°

coude 90° femelle-femelle

M-3008

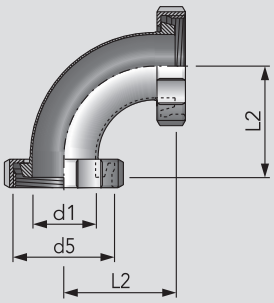

DN	d1	d5	L2				kg
10	10	Rd 28×1/8	39				0,20
15	16	Rd 34×1/8	48				0,25
20	20	Rd 44×1/6	53				0,43
25	26	Rd 52×1/6	65				0,55
32	32	Rd 58×1/6	70				0,68
40	38	Rd 65×1/6	75				0,81
50	50	Rd 78×1/6	86				1,14
65	66	Rd 95×1/6	97				1,91
80	81	Rd 110×1/4	107				2,49
100	100	Rd 130×1/4	120				3,46

Form 1200 - © KOHLER 2022

HANS KOHLER AG, Claridenstrasse 20, Postfach, CH-8022 Zürich, Direktwahl: Tel. 044 207 11 22, Fax 044 207 11 20

Bogen G-S, 90°, für Rohr DIN EN 10357, Serie A

coude 90° avec raccordements filetage et à souder

			AISI 304L gebürstet / brossé				AISI 316L gebürstet / brossé	
DN	Art.-Nr.	CHF	Art.-Nr.	CHF	Art.-Nr.	CHF	Art.-Nr.	CHF
10			3004010000-032	23.50			3004010000-034	30.60
15			3004015000-032	24.30			3004015000-034	31.70
20			3004020000-032	24.80			3004020000-034	32.20
25			3004025000-032	27.10			3004025000-034	35.70
32			3004032000-032	30.20			3004032000-034	39.30
40			3004040000-032	32.30			3004040000-034	42.-
50			3004050000-032	34.70			3004050000-034	45.50
65			3004065000-032	48.30			3004065000-034	62.80
80			3004080000-032	68.50			3004080000-034	88.90
100			3004100000-032	94.-			3004100000-034	122.-

Bogen K-S, 90°, für Rohr DIN EN 10357, Serie A

coude 90° avec raccordements manchon conique et à souder

			AISI 304L gebürstet / brossé				AISI 316L gebürstet / brossé	
DN	Art.-Nr.	CHF	Art.-Nr.	CHF	Art.-Nr.	CHF	Art.-Nr.	CHF
10			3005010000-032	20.-			3005010000-034	26.-
15			3005015000-032	20.20			3005015000-034	26.20
20			3005020000-032	20.20			3005020000-034	26.40
25			3005025000-032	20.50			3005025000-034	26.50
32			3005032000-032	25.40			3005032000-034	33.-
40			3005040000-032	27.70			3005040000-034	36.30
50			3005050000-032	30.20			3005050000-034	39.30
65			3005065000-032	40.60			3005065000-034	52.70
80			3005080000-032	60.30			3005080000-034	78.20
100			3005100000-032	87.10			3005100000-034	113.-

Bogen K/M-G, 90°

coude 90° mâle-femelle

			AISI 304L gebürstet / brossé				AISI 316L gebürstet / brossé	
DN	Art.-Nr.	CHF	Art.-Nr.	CHF	Art.-Nr.	CHF	Art.-Nr.	CHF
10			3007010000-032	43.20			3007010000-034	56.-
15			3007015000-032	45.10			3007015000-034	58.60
20			3007020000-032	47.10			3007020000-034	61.30
25			3007025000-032	45.-			3007025000-034	58.40
32			3007032000-032	51.80			3007032000-034	67.20
40			3007040000-032	55.-			3007040000-034	71.50
50			3007050000-032	60.10			3007050000-034	78.20
65			3007065000-032	84.60			3007065000-034	110.-
80			3007080000-032	120.-			3007080000-034	156.-
100			3007100000-032	176.-			3007100000-034	229.-

Bogen K/M-K/M, 90°

coude 90° femelle-femelle

			AISI 304L gebürstet / brossé				AISI 316L gebürstet / brossé	
DN	Art.-Nr.	CHF	Art.-Nr.	CHF	Art.-Nr.	CHF	Art.-Nr.	CHF
10			3008010000-032	51.90			3008010000-034	67.40
15			3008015000-032	53.80			3008015000-034	69.80
20			3008020000-032	56.80			3008020000-034	74.-
25			3008025000-032	52.90			3008025000-034	68.90
32			3008032000-032	62.10			3008032000-034	80.50
40			3008040000-032	66.40			3008040000-034	86.60
50			3008050000-032	71.80			3008050000-034	93.50
65			3008065000-032	101.-			3008065000-034	131.-
80			3008080000-032	133.-			3008080000-034	174.-
100			3008100000-032	201.-			3008100000-034	261.-

Form 1200 - © KOHLER 2022

T-Bogen S-S-S, für Rohr DIN EN 10357, Serie A

coude en té à souder, pour tube

M-3030

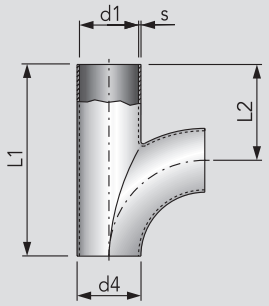

DN	d1	d4	s	L1	L2		kg
25	26	29	1,5	100	50		0,14
32	32	35	1,5	110	55		0,18
40	38	41	1,5	120	60		0,24
50	50	53	1,5	140	70		0,34
65	66	70	2,0	160	80		0,68
80	81	85	2,0	180	90		0,90
100	100	104	2,0	200	100		1,14

T-Doppelbogen S-S-S, für Rohr DIN EN 10357, Serie A

coude en té double à souder, pour tube

M-3032

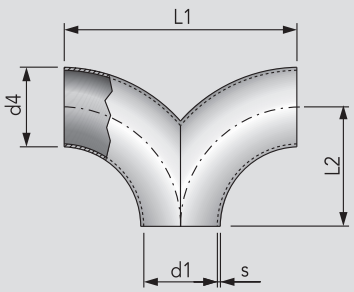

DN	d1	d4	s	L1	L2		kg
25	26	29	1,5	100	50		0,13
32	32	35	1,5	110	55		0,16
40	38	41	1,5	120	60		0,19
50	50	53	1,5	140	70		0,26
65	66	70	2,0	160	80		0,57
80	81	85	2,0	180	90		0,79
100	100	104	2,0	200	100		1,70

Bogen S-S, 180°, für Rohr DIN EN 10357, Serie A

coude à souder 180°, pour tube

M-3034

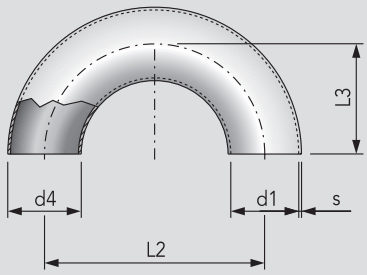

DN	d1	d4	s	L2	L3		kg
25	26	29	1,5	100	50,0		0,16
32	32	35	1,5	110	55,0		0,19
40	38	41	1,5	120	60,0		0,30
50	50	53	1,5	140	70,0		0,35
65	66	70	2,0	160	80,0		0,72
80	81	85	2,0	180	90,0		1,16
100	100	104	2,0	200	100,0		1,72

Bogen K/M-K/M, 180°

coude 180° femelle-femelle

M-3036

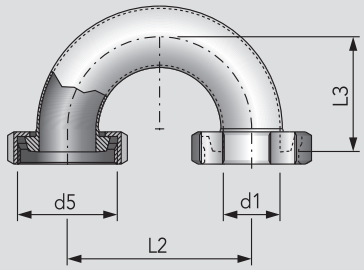

DN	d1	d5	L2	L3			kg
25	26	Rd 52×⅙	100	65			0,62
32	32	Rd 58×⅙	110	70			0,76
40	38	Rd 65×⅙	120	75			0,91
50	50	Rd 78×⅙	140	86			1,30
65	66	Rd 95×⅙	160	97			2,32
80	81	Rd 110×¼	180	107			3,04
100	100	Rd 130×¼	200	120			4,23

Form 1200 - © KOHLER 2022

HANS KOHLER AG, Claridenstrasse 20, Postfach, CH-8022 Zürich, Direktwahl: Tel. 044 207 11 22, Fax 044 207 11 20

T-Bogen S-S-S, für Rohr DIN EN 10357, Serie A

coude en té à souder, pour tube

			AISI 304L gebürstet / brossé				AISI 316L gebürstet / brossé	
DN	Art.-Nr.	CHF	Art.-Nr.	CHF	Art.-Nr.	CHF	Art.-Nr.	CHF
25			3030025020-032	109.-			3030025020-034	133.-
32			3030032020-032	111.-			3030032020-034	136.-
40			3030040020-032	114.-			3030040020-034	140.-
50			3030050020-032	117.-			3030050020-034	143.-
65			3030065000-032	179.-			3030065000-034	179.-
80			3030080000-032	232.-			3030080000-034	232.-
100			3030100000-032	363.-			3030100000-034	363.-

T-Doppelbogen S-S-S, für Rohr DIN EN 10357, Serie A

coude en té double à souder, pour tube

			AISI 304L gebürstet / brossé				AISI 316L gebürstet / brossé	
DN	Art.-Nr.	CHF	Art.-Nr.	CHF	Art.-Nr.	CHF	Art.-Nr.	CHF
25			3032025010-032	86.10			3032025010-034	106.-
32			3032032010-032	90.50			3032032010-034	111.-
40			3032040010-032	96.60			3032040010-034	119.-
50			3032050010-032	104.-			3032050010-034	128.-
65			3032065000-032	140.-			3032065000-034	172.-
80			3032080000-032	211.-			3032080000-034	257.-
100			3032100000-032	307.-			3032100000-034	506.-

Bogen S-S, 180°, für Rohr DIN EN 10357, Serie A

coude à souder 180°, pour tube

			AISI 304L gebürstet / brossé				AISI 316L gebürstet / brossé	
DN	Art.-Nr.	CHF	Art.-Nr.	CHF	Art.-Nr.	CHF	Art.-Nr.	CHF
25			3034025020-032	57.30			3034025020-034	77.40
32			3034032020-032	58.90			3034032020-034	79.70
40			3034040020-032	60.60			3034040020-034	82.-
50			3034050020-032	65.30			3034050020-034	88.20
65			3034065000-032	84.30			3034065000-034	114.-
80			3034080000-032	137.-			3034080000-034	186.-
100			3034100000-032	193.-			3034100000-034	258.-

Bogen K/M-K/M, 180°

coude 180° femelle-femelle

			AISI 304L gebürstet / brossé				AISI 316L gebürstet / brossé	
DN	Art.-Nr.	CHF	Art.-Nr.	CHF	Art.-Nr.	CHF	Art.-Nr.	CHF
25			3036025000-032	108.-			3036025000-034	141.-
32			3036032000-032	115.-			3036032000-034	149.-
40			3036040000-032	121.-			3036040000-034	158.-
50			3036050000-032	138.-			3036050000-034	179.-
65			3036065000-032	195.-			3036065000-034	253.-
80			3036080000-032	271.-			3036080000-034	353.-
100			3036100000-032	317.-			3036100000-034	412.-

Form 1200 - © KOHLER 2022

T-Stück S-S-S, kurz, DIN 11852 für Rohr DIN EN 10357, Serie A

té à souder court, pour tube

M-3040

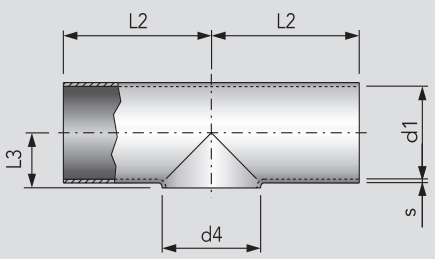

DN	d1	d4	s	L2	L3		kg
10	10	13	1,5	26,0	7,5		0,03
15	16	19	1,5	35,0	11,0		0,05
20	20	23	1,5	40,0	13,0		0,06
25	26	29	1,5	50,0	16,0		0,11
32	32	35	1,5	55,0	19,5		0,13
40	38	41	1,5	60,0	23,0		0,17
50	50	53	1,5	70,0	30,0		0,25
65	66	70	2,0	80,0	40,0		0,49
80	81	85	2,0	90,0	47,5		0,68
100	100	104	2,0	100,0	58,0		1,00
125	125	129	2,0	187,5	74,0		2,14
150	150	154	2,0	225,0	90,0		3,22

T-Stück S-S-S, DIN 11852 für Rohr DIN EN 10357, Serie A

té à souder égal, pour tube

M-3041
M-3042

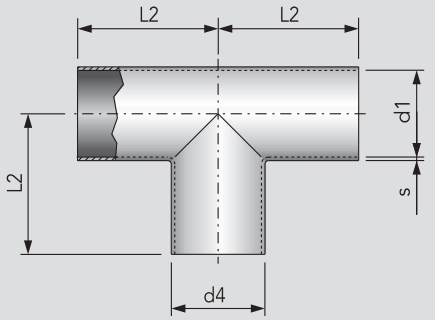

DN	d1	d4	s	L2			kg
10	10	13	1,5	26,0			0,05
15	16	19	1,5	35,0			0,06
20	20	23	1,5	40,0			0,09
25	26	29	1,5	50,0			0,13
32	32	35	1,5	55,0			0,18
40	38	41	1,5	60,0			0,23
50	50	53	1,5	70,0			0,35
65	66	70	2,0	80,0			0,64
80	81	85	2,0	90,0			0,87
100	100	104	2,0	100,0			1,19
125	125	129	2,0	187,5			2,87
150	150	154	2,0	225,0			4,06

T-Stück S-S-S, nicht-DIN-konform

té à souder égal, non conforme à la norme DIN

M-3041

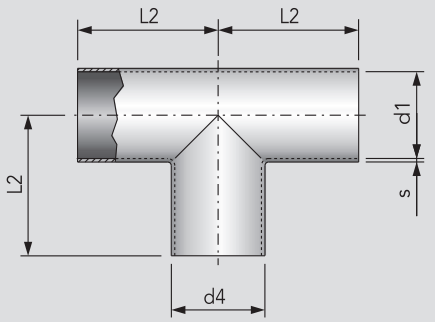

DN	d1	d4	s	L2			kg
20	19	22	1,5	40			0,08
25	25	28	1,5	50			0,12
32	31	34	1,5	55			0,16
40	37	40	1,5	60			0,22
50	49	52	1,5	70			0,33

Form 1200 - © KOHLER 2022

HANS KOHLER AG, Claridenstrasse 20, Postfach, CH-8022 Zürich, Direktwahl: Tel. 044 207 11 22, Fax 044 207 11 20

T-Stück S-S-S, kurz, DIN 11852 für Rohr DIN EN 10357, Serie A

té à souder court, pour tube

DN							AISI 316L gebürstet / brossé	
	Art.-Nr.	CHF	Art.-Nr.	CHF	Art.-Nr.	CHF	Art.-Nr.	CHF
10							3040010010-034	21.40
15							3040015010-034	20.90
20							3040020010-034	20.-
25							3040025010-034	14.70
32							3040032010-034	17.10
40							3040040010-034	18.70
50							3040050010-034	22.90
65							3040065000-034	30.90
80							3040080000-034	43.50
100							3040100000-034	56.60
125							3040125000-034	128.-
150							3040150000-034	157.-

T-Stück S-S-S, DIN 11852 für Rohr DIN EN 10357, Serie A

té à souder égal, pour tube

DN			AISI 304L gebürstet / brossé				AISI 316L gebürstet / brossé	
	Art.-Nr.	CHF	Art.-Nr.	CHF	Art.-Nr.	CHF	Art.-Nr.	CHF
10			3042010000-032	20.60			3042010000-034	27.30
15			3042015000-032	20.60			3042015000-034	27.30
20			3042020000-032	18.10			3042020000-034	24.50
25			3042025000-032	14.60			3042025000-034	19.80
32			3042032000-032	14.60			3042032000-034	19.40
40			3042040000-032	18.50			3042040000-034	25.20
50			3042050000-032	22.20			3042050000-034	30.-
65			3041065000-032	33.40			3041065000-034	33.40
80			3041080000-032	45.50			3041080000-034	45.50
100			3041100000-032	63.60			3041100000-034	63.60
125			3041125000-032	150.-			3041125000-034	150.-
150			3041150000-032	199.-			3041150000-034	199.-

T-Stück S-S-S, nicht-DIN-konform

té à souder égal, non conforme à la norme DIN

DN			AISI 304L gebürstet / brossé				AISI 316L gebürstet / brossé	
	Art.-Nr.	CHF	Art.-Nr.	CHF	Art.-Nr.	CHF	Art.-Nr.	CHF
20			3041020000-032	18.20			3041020000-034	24.70
25			3041025000-032	14.70			3041025000-034	19.90
32			3041032000-032	16.30			3041032000-034	21.90
40			3041040000-032	18.60			3041040000-034	25.30
50			3041050000-032	22.30			3041050000-034	30.90

Form 1200 - © KOHLER 2022

Reduzier-T-Stück S-S-S, kurz, für Rohr DIN EN 10357, Serie A

té à souder réduit court, pour tube

M-3043
M-3044

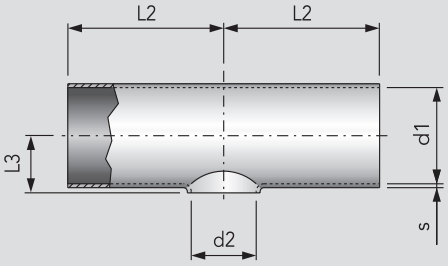

DN	d1	d2	s	L2	L3		kg
15/10	16	10	1,5	35,0	10,5		0,04
20/10	20	10	1,5	40,0	12,5		0,07
20/15	20	16	1,5	40,0	13,0		0,07
25/15	26	16	1,5	50,0	16,0		0,10
25/20	26	20	1,5	50,0	16,0		0,14
32/25	32	26	1,5	55,0	19,0		0,14
40/25	38	26	1,5	60,0	22,0		0,17
40/32	38	32	1,5	60,0	22,5		0,17
50/25	50	26	1,5	70,0	28,0		0,26
50/32	50	32	1,5	70,0	28,5		0,26
50/40	50	38	1,5	70,0	29,0		0,27
65/25	66	26	2,0	80,0	40,0		0,51
65/32	66	32	2,0	80,0	37,0		0,49
65/40	66	38	2,0	80,0	37,5		0,51
65/50	66	50	2,0	80,0	38,5		0,51
80/40	81	38	2,0	90,0	45,0		0,70
80/50	81	50	2,0	90,0	46,0		0,68
80/65	81	66	2,0	90,0	47,5		0,81
100/50	100	50	2,0	100,0	55,5		0,99
100/65	100	66	2,0	100,0	57,0		0,96
100/80	100	81	2,0	100,0	57,0		0,92
125/65	125	66	2,0	187,5	69,5		2,29
125/80	125	81	2,0	187,5	69,5		2,36
125/100	125	100	2,0	187,5	70,5		2,20
150/80	150	81	2,0	225,0	82,0		3,29
150/100	150	100	2,0	225,0	83,0		3,29
150/125	150	125	2,0	225,0	86,5		3,20

weitere Abmessungen auf Anfrage / d'autres dimensions sur demande

T-Stück S-S-S, Z, für Zoll-Rohre DIN EN 10357, Serie D

té à souder en dimension pouce, pour tube

M-3086

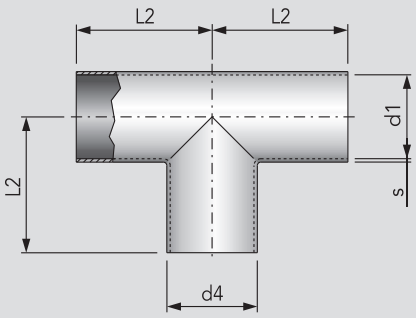

Zoll pouce	d1	d4	s	L2			kg
1"	22,9	25,4	1,2	50			0,10
1½"	35,1	38,1	1,25	60			0,21
2"	47,8	50,8	1,25	70			0,31
2½"	60,2	63,5	1,5	80			0,50
3"	72,9	76,1	2,0	90			0,59
4"	97,4	101,6	2,0	100			1,10

Form 1200 - © KOHLER 2022

HANS KOHLER AG, Claridenstrasse 20, Postfach, CH-8022 Zürich, Direktwahl: Tel. 044 207 11 22, Fax 044 207 11 20

Reduzier-T-Stück S-S-S, kurz, für Rohr DIN EN 10357, Serie A

té à souder réduit court, pour tube

DN			AISI 304L gebürstet / brossé			AISI 316L gebürstet / brossé	
	Art.-Nr.	CHF	Art.-Nr.	CHF	Art.-Nr.	Art.-Nr.	CHF
15/10			3043015010-032	22.30		3043015010-034	26.90
20/10			3043020010-032	22.30		3043020010-034	26.90
20/15			3043020015-032	22.30		3043020015-034	26.90
25/15			3043025015-032	16.70		3043025015-034	20.20
25/20			3043025020-032	16.70		3043025020-034	20.20
32/25			3043032025-032	17.70		3043032025-034	21.40
40/25			3043040025-032	19.30		3043040025-034	27.70
40/32			3043040032-032	19.30		3043040032-034	27.70
50/25			3043050025-032	22.80		3043050025-034	28.30
50/32			3043050032-032	22.80		3043050032-034	28.30
50/40			3043050040-032	22.80		3043050040-034	28.30
65/25			3043065025-032	33.40		3043065025-034	41.50
65/32			3043065032-032	33.40		3043065032-034	41.50
65/40			3043065040-032	33.40		3043065040-034	41.50
65/50			3043065050-032	33.40		3043065050-034	41.50
80/40			3043080040-032	43.10		3043080040-034	52.60
80/50			3043080050-032	43.10		3043080050-034	52.60
80/65			3044080065-032	46.80		3044080065-034	51.50
100/50			3043100050-032	59.-		3043100050-034	71.30
100/65			3044100065-032	59.-		3044100065-034	71.30
100/80			3044100080-032	59.-		3044100080-034	71.30
125/65			3044125065-032	135.-		3044125065-034	165.-
125/80			3044125080-032	135.-		3044125080-034	165.-
125/100			3044125100-032	135.-		3044125100-034	165.-
150/80			3044150080-032	175.-		3044150080-034	222.-
150/100			3044150100-032	175.-		3044150100-034	222.-
150/125			3044150125-032	175.-		3044150125-034	222.-

T-Stück S-S-S, Z, für Zoll-Rohre DIN EN 10357, Serie D

té à souder en dimension pouce, pour tube

Zoll pouce			AISI 304L gebürstet / brossé			AISI 316L gebürstet / brossé	
	Art.-Nr.	CHF	Art.-Nr.	CHF	Art.-Nr.	Art.-Nr.	CHF
1"			3086026000-032	20.20		3086026000-034	26.20
1½"			3086038000-032	22.20		3086038000-034	28.80
2"			3086051000-032	29.80		3086051000-034	38.80
2½"			3086064000-032	40.90		3086064000-034	53.30
3"			3086076000-032	55.70		3086076000-034	72.20
4"			3086101000-032	77.40		3086101000-034	100.-

Form 1200 - © KOHLER 2022

T-Stück G-K/M-G

té mâle-femelle-mâle

M-3047

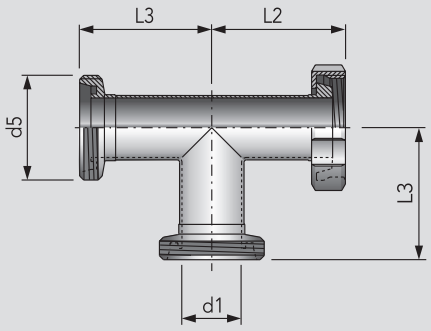

DN	d1	d5	L2	L3			kg
25	26	Rd 52×⅙	65	72			0,58
32	32	Rd 58×⅙	70	77			0,69
40	38	Rd 65×⅙	75	82			0,85
50	50	Rd 78×⅙	86	93			1,19
65	66	Rd 95×⅙	97	105			1,96
80	81	Rd 110×¼	107	115			2,75
100	100	Rd 130×¼	120	130			3,67

Kreuzstück SS-SS, für Rohr DIN EN 10357, Serie A

croix égale à souder, pour tube

M-3053

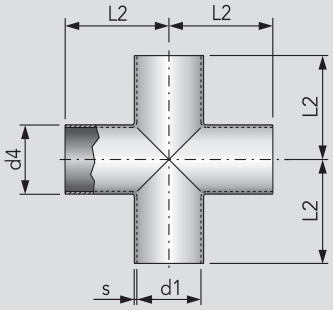

DN	d1	d4	s	L2			kg
25	26	29	1,5	50			0,17
32	32	35	1,5	55			0,21
40	38	41	1,5	60			0,32
50	50	53	1,5	70			0,42
65	66	70	2,0	80			0,74
80	81	85	2,0	90			1,00
100	100	104	2,0	100			1,29

Kreuzstück SS-SS, kurz, für Rohr DIN EN 10357, Serie A

croix courte à souder, pour tube

M-3054

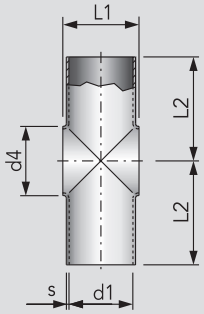

DN	d1	d4	s	L1	L2		kg
25	26	29	1,5	32	50,0		0,09
32	32	35	1,5	39	55,0		0,13
40	38	41	1,5	46	60,0		0,16
50	50	53	1,5	60	70,0		0,24
65	66	70	2,0	76	80,0		0,46
80	81	85	2,0	95	90,0		0,64
100	100	104	2,0	114	100,0		0,91
125	125	129	2,0	145	187,5		2,12
150	150	154	2,0	170	225,0		3,11

Form 1200 - © KOHLER 2022

HANS KOHLER AG, Claridenstrasse 20, Postfach, CH-8022 Zürich, Direktwahl: Tel. 044 207 11 22, Fax 044 207 11 20

T-Stück G-K/M-G

té mâle-femelle-mâle

DN	Art.-Nr.	CHF	AISI 304L gebürstet / brossé Art.-Nr.	Preis CHF	Art.-Nr.	CHF	AISI 316L gebürstet / brossé Art.-Nr.	CHF
25			3047025000-032	98.10			3047025000-034	128.-
32			3047032000-032	101.-			3047032000-034	132.-
40			3047040000-032	103.-			3047040000-034	133.-
50			3047050000-032	108.-			3047050000-034	140.-
65			3047065000-032	144.-			3047065000-034	188.-
80			3047080000-032	199.-			3047080000-034	259.-
100			3047100000-032	274.-			3047100000-034	356.-

Kreuzstück SS-SS, für Rohr DIN EN 10357, Serie A

croix égale à souder, pour tube

DN	Art.-Nr.	CHF	AISI 304L gebürstet / brossé Art.-Nr.	CHF	Art.-Nr.	CHF	AISI 316L gebürstet / brossé Art.-Nr.	CHF
25			3053025020-032	43.50			3053025020-034	56.50
32			3053032020-032	52.-			3053032020-034	67.80
40			3053040020-032	58.-			3053040020-034	75.40
50			3053050020-032	60.50			3053050020-034	79.-
65			3053065000-032	80.50			3053065000-034	105.-
80			3053080000-032	107.-			3053080000-034	139.-
100			3053100000-032	166.-			3053100000-034	215.-

Kreuzstück SS-SS, kurz, für Rohr DIN EN 10357, Serie A

croix courte à souder, pour tube

DN	Art.-Nr.	CHF	AISI 304L gebürstet / brossé Art.-Nr.	CHF	Art.-Nr.	CHF	AISI 316L gebürstet / brossé Art.-Nr.	CHF
25			3054025020-032	21.90			3054025020-034	28.20
32			3054032020-032	25.10			3054032020-034	31.90
40			3054040020-032	27.50			3054040020-034	35.10
50			3054050020-032	32.90			3054050020-034	41.90
65			3054065000-032	45.80			3054065000-034	58.20
80			3054080000-032	59.50			3054080000-034	75.70
100			3054100000-032	78.20			3054100000-034	99.70
125			3054125000-032	281.-			3054125000-034	354.-
150			3054150000-032	337.-			3054150000-034	439.-

Form 1200 - © KOHLER 2022

Aseptik-Rohrbogen/Aseptik-T-Stücke

Coudes/tés aseptiques

Aseptic bends/aseptic T-pieces

Diese Produktgruppe finden Sie in unserem Katalog «Rohre und Rohrzubehör INOX», Kapitel Steriltechnik. Verlangen Sie ein gedrucktes Exemplar oder besuchen Sie den Blätterkatalog auf **www.kohler.ch**

Vous trouverez ce groupe de produits dans notre catalogue «Tubes et accessoires tubulaires en INOX», chapitre technologie de stérilisation. Demandez un exemplaire imprimé ou consultez le catalogue en ligne sur **www.kohler.ch**

Form 1200 - © KOHLER 2022

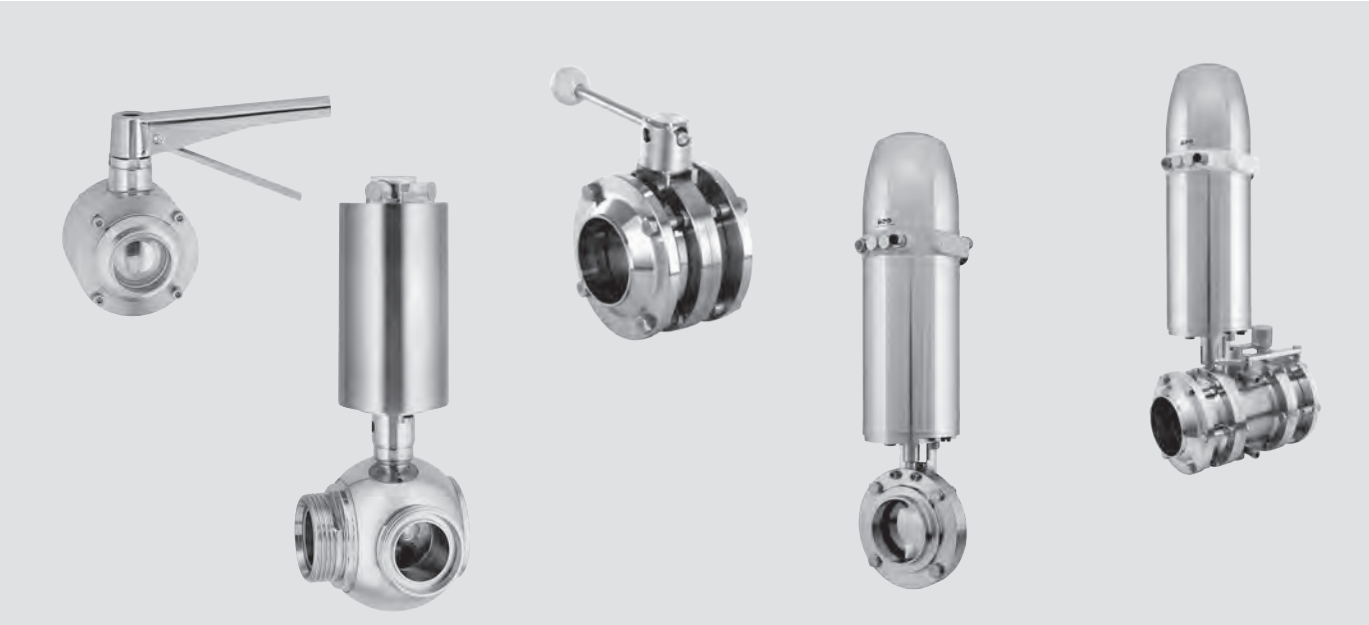

Kugelhähne
Vannes à bille
Ball valves

Scheibenventile
Vannes papillon
Butterfly valves

Leckage-Doppelscheibenventile
Vannes papillon avec chambre de fuite
Mixproof butterfly valves

Preise in CHF pro Einheit. Masse in mm.
Weitere Ausführungen auf Anfrage.
Technische und Preis-Änderungen vorbehalten.

Prix en CHF par pièce. Dimensions en mm.
D'autres exécutions sur demande.
Sous réserve de changements techniques et de prix.

Form 1200 - © KOHLER 2022

Kugelhähne

Vannes à bille

Ball valves

Preise in CHF pro Einheit. Masse in mm.
Weitere Ausführungen auf Anfrage.
Technische und Preis-Änderungen vorbehalten.

Prix en CHF par pièce. Dimensions en mm.
D'autres exécutions sur demande.
Sous réserve de changements techniques et de prix.

Form 1200 - © KOHLER 2022

HANS KOHLER AG, Claridenstrasse 20, Postfach, CH-8022 Zürich, Direktwahl: Tel. 044 207 11 22, Fax 044 207 11 20

Overview	Aperçu	Kurzübersicht	
Straight through ball valve	Vanne à bille à passage intégral	Durchgangskugelhahn	**4.01 - 4.03**
PTFE cavity packing for straight through ball valve	Garniture de revêtement en PTFE pour vanne à bille	PTFE-Vollauskleidung für Durchgangskugelhahn	**4.03**
Ball valve cavity connection for straight through ball valve	Raccordement de rinçage pour vanne à bille	Spülanschluss für Durchgangskugelhahn	**4.03**
Stainless steel heating jacket for straight through ball valve	Manteau de chauffage pour vanne à bille	Heizmantel für Durchgangskugelhahn	**4.03**
Industrial ball valve	Vanne à bille, exécution industrielle	Durchgangskugelhahn, Industrie-Ausführung	**4.04**
3 way divert ball valve	Vanne à bille à trois voies	Dreiwegekugelhahn	**4.05 - 4.06**
3 way ball valve PTFE cavity packing	Garniture de revêtement en PTFE pour vanne à bille à trois voies	PTFE-Vollauskleidung für Dreiwegekugelhahn	**4.06**
3 way ball valve with cavity connection	Raccordement de rinçage pour vanne à bille à trois voies	Spülanschluss für Dreiwegekugelhahn	**4.07**
Stainless steel heating jacket for divert ball valve	Manteau de chauffage pour vanne à bille à trois voies	Heizmantel für Dreiwegekugelhahn	**4.07**
Connection for ball valves cavity connection/heating jacket	Pièce de connexion	Anschlussverbindung	**4.07**
Manual lever	Levier	Handhebel	**4.08**
90° pneumatic actuator kit	Commande pneumatique pour le montage ultérieur	Pneumatik-Drehantrieb für nachträglichen Aufbau	**4.08**
Proximity switch	Capteur de proximité	Sensor induktiv	**4.08**
KI-TOP Control head	KI-TOP Unité de contrôle électronique	KI-TOP Elektronischer Steuerkopf	**4.09**
Electropneumatic positioner	Régulateur de position électropneumatique	Elektropneumatischer Stellungsregler	**4.09**

Form 1200 - © KOHLER 2022

Durchgangskugelhahn S-S, handbetätigt

vanne à bille à souder, à passage intégral, manuelle

M-4025

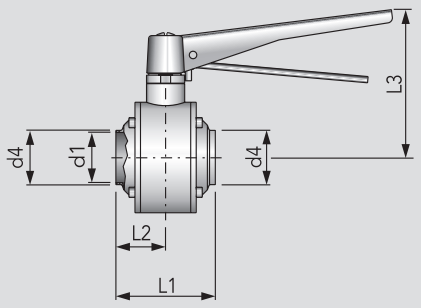

DN	Zoll pouce	d1	d4	L1	L2	L3		kg
25		26,0	29,0	93	46,5	117		1,86
32		32,0	35,0	101	50,5	121		2,52
40		38,0	41,0	103	54,5	125		3,06
50		50,0	53,0	113	56,5	134		4,30
65		66,0	70,0	125	62,5	145		6,20
80		81,0	85,0	163	81,5	156		12,13
100		100,0	104,0	220	110,0	206		20,05
	1"	22,1	25,4	93	46,5	117		1,88
	1½"	34,8	38,1	103	51,5	125		3,16
	2"	47,5	50,8	113	56,5	134		4,42
	2½"	60,2	63,5	125	62,5	145		6,67
	3"	72,1	76,1	163	81,5	156		13,06
	4"	97,6	101,6	220	110,0	206		21,10

Durchgangskugelhahn S-S, pneumatisch betätigt

vanne à bille à souder, à passage intégral, avec commande pneumatique

M-4125
M-4225

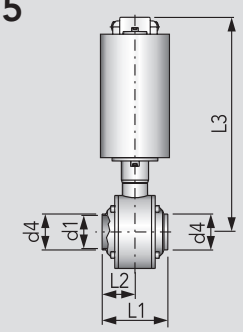

DN	Zoll pouce	d1	d4	L1	L2	L3		kg
25		26,0	29,0	93	46,5	307		6,45
32		32,0	35,0	101	50,5	311		7,10
40		38,0	41,0	103	54,5	315		7,63
50		50,0	53,0	113	56,5	324		8,85
65		66,0	70,0	125	62,5	335		10,80
80		81,0	85,0	163	81,5	346		16,75
100		100,0	104,0	220	110,0	412		31,90
	1"	22,1	25,4	93	46,5	307		6,45
	1½"	34,8	38,1	103	51,5	315		7,71
	2"	47,5	50,8	113	56,5	324		8,20
	2½"	60,2	63,5	125	62,5	335		10,30
	3"	72,1	76,1	163	81,5	346		17,68
	4"	97,6	101,6	220	110,0	412		31,90

Durchgangskugelhahn G-S, handbetätigt

vanne à bille avec raccordements filetage et à souder, à passage intégral, manuelle

M-4021

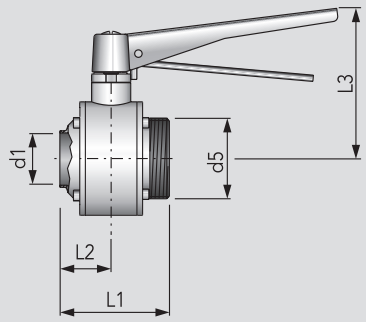

DN	d1	d5	L1	L2	L3		kg
25	26	Rd 52×⅙	93	46,5	117		1,89
32	32	Rd 58×⅙	101	50,5	121		2,47
40	38	Rd 65×⅙	103	54,5	125		3,07
50	50	Rd 78×⅙	113	56,5	134		4,28
65	66	Rd 95×⅙	125	62,5	145		6,07
80	81	Rd 110×¼	163	81,5	156		11,70
100	100	Rd 130×¼	210	110,0	206		22,51

Durchgangskugelhahn G-S, pneumatisch betätigt

vanne à bille avec raccordements filetage et à souder, à passage intégral, avec commande pneumatique

M-4121
M-4221

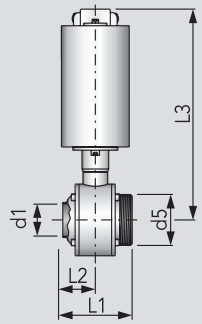

DN	d1	d5	L1	L2	L3		kg
25	26	Rd 52×⅙	93	46,5	307		6,45
32	32	Rd 58×⅙	101	50,5	311		7,01
40	38	Rd 65×⅙	103	54,5	315		7,62
50	50	Rd 78×⅙	113	56,5	324		8,82
65	66	Rd 95×⅙	125	62,5	335		10,65
80	81	Rd 110×¼	163	81,5	346		16,33
100	100	Rd 130×¼	210	110,0	412		30,49

Form 1200 - © KOHLER 2022

HANS KOHLER AG, Claridenstrasse 20, Postfach, CH-8022 Zürich, Direktwahl: Tel. 044 207 11 22, Fax 044 207 11 20

Durchgangskugelhahn S-S, handbetätigt

vanne à bille à souder, à passage intégral, manuelle

DN	Zoll pouce					AISI 316L poliert / poli		
		Art.-Nr.	CHF	Art.-Nr.	CHF	Art.-Nr.	CHF	Art.-Nr. CHF
25						4025025600-040	408.-	
32						4025032600-040	432.-	
40						4025040600-040	469.-	
50						4025050600-040	521.-	
65						4025065600-040	633.-	
80						4025080600-040	1'025.-	
100						4025100600-040	1'677.-	
	1"					4025026600-040	408.-	
	1½"					4025038600-040	469.-	
	2"					4025051600-040	521.-	
	2½"					4025063600-040	632.-	
	3"					4025076600-040	1'025.-	
	4"					4025101600-040	1'677.-	

Durchgangskugelhahn S-S, pneumatisch betätigt

vanne à bille à souder, à passage intégral, avec commande pneumatique

DN	Zoll pouce					AISI 316L poliert / poli, lö-ls*		AISI 316L poliert / poli, lö-fs**	
		Art.-Nr.	CHF	Art.-Nr.	CHF	Art.-Nr.	CHF	Art.-Nr.	CHF
25						4125025000-G040	826.-	4225025000-G040	826.-
32						4125032000-G040	849.-	4225032000-G040	849.-
40						4125040000-G040	887.-	4225040000-G040	887.-
50						4125050000-G040	939.-	4225050000-G040	939.-
65						4125065000-G040	1'050.-	4225065000-G040	1'050.-
80						4125080000-G040	1'442.-	4225080000-G040	1'442.-
100						4125100000-G040	2'556.-	4225100000-G040	2'556.-
	1"					4125026000-G040	826.-	4225026000-G040	826.-
	1½"					4125038000-G040	887.-	4225038000-G040	887.-
	2"					4125051000-G040	939.-	4225051000-G040	939.-
	2½"					4125063000-G040	1'050.-	4225063000-G040	1'050.-
	3"					4125076000-G040	1'442.-	4225076000-G040	1'442.-
	4"					4125101000-G040	2'633.-	4225101000-G040	2'633.-

Durchgangskugelhahn G-S, handbetätigt

vanne à bille avec raccordements filetage et à souder, à passage intégral, manuelle

DN				AISI 316L poliert / poli		
	Art.-Nr.	CHF	Art.-Nr. CHF	Art.-Nr.	CHF	Art.-Nr. CHF
25				4021025173-040	416.-	
32				4021032173-040	441.-	
40				4021040173-040	478.-	
50				4021050173-040	534.-	
65				4021065173-040	651.-	
80				4021080173-040	1'077.-	
100				4021100173-040	1'719.-	

Durchgangskugelhahn G-S, pneumatisch betätigt

vanne à bille avec raccordements filetage et à souder, à passage intégral, avec commande pneumatique

DN				AISI 316L poliert / poli, lö-ls*		AISI 316L poliert / poli, lö-fs**	
	Art.-Nr.	CHF	Art.-Nr. CHF	Art.-Nr.	CHF	Art.-Nr.	CHF
25				4121025170-G040	834.-	4221025170-G040	834.-
32				4121032170-G040	858.-	4221032170-G040	858.-
40				4121040170-G040	895.-	4221040170-G040	895.-
50				4121050170-G040	952.-	4221050170-G040	952.-
65				4121065170-G040	1'068.-	4221065170-G040	1'068.-
80				4121080170-G040	1'469.-	4221080170-G040	1'469.-
100				4121100170-G040	2'676.-	4221100170-G040	2'676.-

*luftöffnend/luftschliessend
ouverture/fermeture à air

**luftöffnend/federschliessend
ouverture à air/fermeture à ressort

Form 1200 - © KOHLER 2022

Durchgangskugelhahn G-G, handbetätigt

vanne à bille mâle-mâle, à passage intégral, manuelle

M-4021

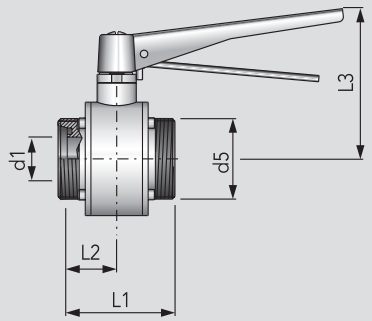

DN	d1	d5	L1	L2	L3		kg
25	26	Rd 52×1/6	93	46,5	117		1,90
32	32	Rd 58×1/6	101	50,5	121		2,49
40	38	Rd 65×1/6	103	51,5	125		3,05
50	50	Rd 78×1/6	113	56,5	134		4,29
65	66	Rd 95×1/6	125	62,5	145		5,97
80	81	Rd 110×1/4	163	81,5	156		11,15
100	100	Rd 130×1/4	200	100,0	206		21,29

Durchgangskugelhahn G-G, pneumatisch betätigt

vanne à bille mâle-mâle, à passage intégral, avec commande pneumatique

M-4121
M-4221

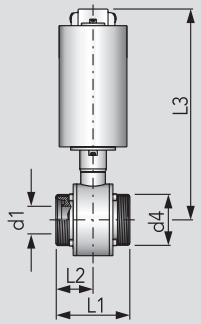

DN	d1	d4	L1	L2	L3		kg
25	26	Rd 52×1/6	93	46,5	307		6,45
32	32	Rd 58×1/6	101	50,5	311		7,01
40	38	Rd 65×1/6	103	51,5	315		7,60
50	50	Rd 78×1/6	113	56,5	324		8,86
65	66	Rd 95×1/6	125	62,5	335		10,53
80	81	Rd 110×1/4	163	81,5	346		15,85
100	100	Rd 130×1/4	200	100,0	412		29,22

Durchgangskugelhahn K/M-G, handbetätigt

vanne à bille mâle-femelle, à passage intégral, manuelle

M-4022

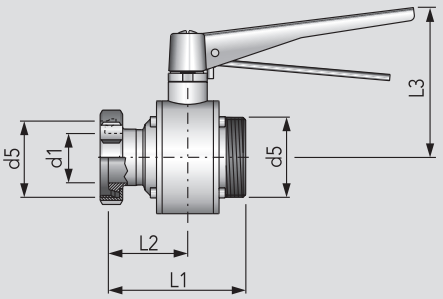

DN	d1	d5	L1	L2	L3		kg
25	26	Rd 52×1/6	115	68,5	117		2,13
32	32	Rd 58×1/6	126	75,5	121		2,64
40	38	Rd 65×1/6	129	77,5	125		3,41
50	50	Rd 78×1/6	141	84,5	134		4,80
65	66	Rd 95×1/6	157	94,5	145		6,90
80	81	Rd 110×1/4	200	119,5	156		12,81
100	100	Rd 130×1/4	254	154,0	206		24,20

Durchgangskugelhahn K/M-G, pneumatisch betätigt

vanne à bille mâle-femelle, à passage intégral, avec commande pneumatique

M-4122
M-4222

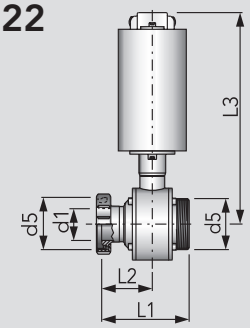

DN	d1	d5	L1	L2	L3		kg
25	26	Rd 52×1/6	115	68,5	307		6,34
32	32	Rd 58×1/6	126	75,5	311		7,37
40	38	Rd 65×1/6	129	77,5	315		7,98
50	50	Rd 78×1/6	141	84,5	324		9,41
65	66	Rd 95×1/6	157	94,5	335		11,45
80	81	Rd 110×1/4	200	119,5	346		17,50
100	100	Rd 130×1/4	254	154,0	412		32,02

Form 1200 - © KOHLER 2022

HANS KOHLER AG, Claridenstrasse 20, Postfach, CH-8022 Zürich, Direktwahl: Tel. 044 207 11 22, Fax 044 207 11 20

Durchgangskugelhahn G-G, handbetätigt

vanne à bille mâle-mâle, à passage intégral, manuelle

DN	Art.-Nr.	CHF	Art.-Nr.	CHF	AISI 316L poliert / poli Art.-Nr.	CHF	Art.-Nr.	CHF
25					4021025600-040	416.-		
32					4021032600-040	441.-		
40					4021040600-040	478.-		
50					4021050600-040	534.-		
65					4021065600-040	651.-		
80					4021080600-040	1'077.-		
100					4021100600-040	1'719.-		

Durchgangskugelhahn G-G, pneumatisch betätigt

vanne à bille mâle-mâle, à passage intégral, avec commande pneumatique

DN	Art.-Nr.	CHF	Art.-Nr.	CHF	AISI 316L poliert / poli, lö-ls* Art.-Nr.	CHF	AISI 316L poliert / poli, lö-fs** Art.-Nr.	Preis CHF
25					4121025000-G040	842.-	4221025000-G040	842.-
32					4121032000-G040	867.-	4221032000-G040	867.-
40					4121040000-G040	905.-	4221040000-G040	905.-
50					4121050000-G040	965.-	4221050000-G040	965.-
65					4121065000-G040	1'086.-	4221065000-G040	1'086.-
80					4121080000-G040	1'494.-	4221080000-G040	1'494.-
100					4121100000-G040	2'719.-	4221100000-G040	2'719.-

Durchgangskugelhahn K/M-G, handbetätigt

vanne à bille mâle-femelle, à passage intégral, manuelle

DN	Art.-Nr.	CHF	Art.-Nr.	CHF	AISI 316L poliert / poli Art.-Nr.	CHF	Art.-Nr.	CHF
25					4022025600-040	454.-		
32					4022032600-040	489.-		
40					4022040600-040	518.-		
50					4022050600-040	589.-		
65					4022065600-040	706.-		
80					4022080600-040	1'125.-		
100					4022100600-040	1'854.-		

Durchgangskugelhahn K/M-G, pneumatisch betätigt

vanne à bille mâle-femelle, à passage intégral, avec commande pneumatique

DN	Art.-Nr.	CHF	Art.-Nr.	CHF	AISI 316L poliert / poli, lö-ls* Art.-Nr.	CHF	AISI 316L poliert / poli, lö-fs** Art.-Nr.	CHF
25					4122025000-G040	872.-	4222025000-G040	872.-
32					4122032000-G040	907.-	4222032000-G040	907.-
40					4122040000-G040	935.-	4222040000-G040	935.-
50					4122050000-G040	1'007.-	4222050000-G040	1'007.-
65					4122065000-G040	1'123.-	4222065000-G040	1'123.-
80					4122080000-G040	1'542.-	4222080000-G040	1'542.-
100					4122100000-G040	2'811.-	4222100000-G040	2'811.-

*luftöffnend/luftschliessend
ouverture/fermeture à air

**luftöffnend/federschliessend
ouverture à air/fermeture à ressort

Form 1200 - © KOHLER 2022

Verschleissteilsatz, für Durchgangskugelhahn Nr. M-4021–M-4025

jeu de joints de rechange teflon/PTFE-EPDM pour vanne à bille à passage intégral art. M-4021–M-4025

M-4084

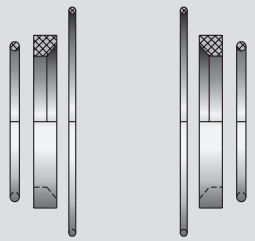

DN	Zoll pouce							kg
25	1"							0,05
32								0,05
40	1½"							0,06
50	2"							0,08
65	2½"							0,11
80	3"							0,13
100	4"							0,21

PTFE-Vollauskleidung, für Durchgangskugelhahn M-4021–M-4025

garniture de revêtement en teflon/PTFE, pour vanne à bille à passage intégral art. M-4021–M-4025

M-4021

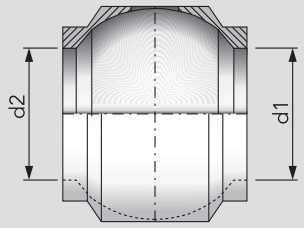

d1 = DN / Zoll / pouce

DN	Zoll pouce	d2						kg
25	1"	26						0,04
32		32						0,06
40	1½"	38						0,08
50	2"	50						0,13
65	2½"	66						0,20
80	3"	81						0,33
100	4"	100						0,85

Spülanschluss, für Durchgangskugelhahn M-4021–M-4025

raccordement de rinçage pour vanne à bille à passage intégral art. M-4021–M-4025

M-2353 M-4021

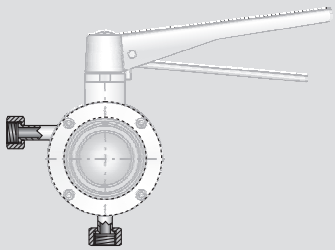

DN	Zoll pouce							kg
25	1"							
32								
40	1½"							
50	2"							
65	2½"							
80	3"							
100	4"							

Edelstahl-Heizmantel, für Durchgangskugelhahn M-4021–M-4025

manteau de chauffage en acier inoxydable pour vanne à bille à passage intégral art. M-4021–M-4025

M-2353 M-4021

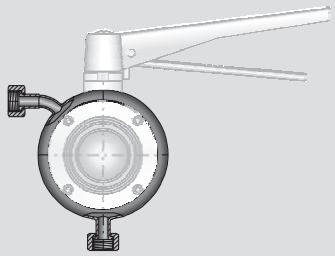

DN	Zoll pouce							kg
25	1"							
32								
40	1½"							
50	2"							
65	2½"							
80	3"							
100	4"							

Form 1200 - © KOHLER 2022

HANS KOHLER AG, Claridenstrasse 20, Postfach, CH-8022 Zürich, Direktwahl: Tel. 044 207 11 22, Fax 044 207 11 20

Verschleissteilsatz, für Durchgangskugelhahn Nr. M-4021–M-4025

jeu de joints de rechange teflon/PTFE-EPDM pour vanne à bille à passage intégral art. M-4021–M-4025

		DIN		Zoll / pouce					
DN	Zoll pouce	Art.-Nr.	CHF	Art.-Nr.	CHF	Art.-Nr.	CHF	Art.-Nr.	CHF
25	1"	4084025000-000	91.20	4084026000-000	91.20				
32		4084032000-000	96.60						
40	1½"	4084040000-000	104.-	4084038000-000	104.-				
50	2"	4084050000-000	110.-	4084051000-000	110.-				
65	2½"	4084065000-000	131.-	4084063000-000	131.-				
80	3"	4084080000-000	162.-	4084076000-000	162.-				
100	4"	4084100000-000	234.-	4084101000-000	234.-				

PTFE-Vollauskleidung, für Durchgangskugelhahn M-4021–M-4025

garniture de revêtement en teflon/PTFE, pour vanne à bille à passage intégral art. M-4021–M-4025

		DIN		Zoll / pouce					
DN	Zoll pouce	Art.-Nr.	CHF	Art.-Nr.	CHF	Art.-Nr.	CHF	Art.-Nr.	CHF
25	1"	4021025101-053	201.-	4021026101-053	201.-				
32		4021032101-053	287.-						
40	1½"	4021040101-053	326.-	4021038101-053	326.-				
50	2"	4021050101-053	358.-	4021051101-053	358.-				
65	2½"	4021065101-053	493.-	4021063101-053	493.-				
80	3"	4021080101-053	711.-	4021076101-053	711.-				
100	4"	4021100101-053	1'151.-	4021101101-053	1'151.-				

Spülanschluss, für Durchgangskugelhahn M-4021–M-4025

raccordement de rinçage pour vanne à bille à passage intégral art. M-4021–M-4025

		DIN / Zoll / pouce						Dichtung für Spülanschluss joint pour le raccordement de rinçage	
DN	Zoll pouce	Art.-Nr.	CHF	Art.-Nr.	CHF	Art.-Nr.	CHF	Art.-Nr.	CHF
25	1"	4021025113-040	361.-					2353020011-069	21.30
32		4021032113-040	361.-					2353020011-069	21.30
40	1½"	4021040113-040	373.-					2353020011-069	21.30
50	2"	4021050113-040	373.-					2353020011-069	21.30
65	2½"	4021065113-040	394.-					2353020011-069	21.30
80	3"	4021080113-040	394.-					2353020011-069	21.30
100	4"	4021100113-040	431.-					2353020011-069	21.30

Edelstahl-Heizmantel, für Durchgangskugelhahn M-4021–M-4025

manteau de chauffage en acier inoxydable pour vanne à bille à passage intégral art. M-4021–M-4025

		DIN / Zoll / pouce						Dichtung für Heizmantelanschluss joint p. raccordem. du manteau du chauffage	
DN	Zoll pouce	Art.-Nr.	CHF	Art.-Nr.	CHF	Art.-Nr.	CHF	Art.-Nr.	CHF
25	1"	4021025125-040	1'015.-					2353020011-069	21.30
32		4021032125-040	1'115.-					2353020011-069	21.30
40	1½"	4021040125-040	1'115.-					2353020011-069	21.30
50	2"	4021050125-040	1'192.-					2353020011-069	21.30
65	2½"	4021065125-040	1'366.-					2353020011-069	21.30
80	3"	4021080125-040	1'407.-					2353020011-069	21.30
100	4"	4021100125-040	2'008.-					2353020011-069	21.30

Form 1200 - © KOHLER 2022

Durchgangskugelhahn S-S, Industrie-Ausführung, pneumatisch betätigt, voller Durchgang

vanne à bille à souder, à passage intégral, avec commande pneumatique

M-4162
M-4262

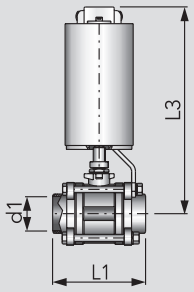

Druckstufe / niveau de pression: PN 56
dreiteilig / en trois parties

DN	d1	L1	L3				kg
10	12,5	63	278				4,61
15	16,0	73	286				5,53
20	20,0	85	289				5,70
25	25,0	94	291				6,06
32	32,0	110	302				6,88
40	38,0	122	335				10,75
50	51,0	142	345				12,36

Form 1200 - © KOHLER 2022

HANS KOHLER AG, Claridenstrasse 20, Postfach, CH-8022 Zürich, Direktwahl: Tel. 044 207 11 22, Fax 044 207 11 20

Durchgangskugelhahn S-S, Industrie-Ausführung, pneumatisch betätigt, voller Durchgang

vanne à bille à souder, à passage intégral, avec commande pneumatique

					AISI 316L - matt, Drehantrieb poliert / lö-ls* mat, commande polie		AISI 316L - matt, Drehantrieb poliert / lö-fs** mat, commande polie	
DN	Art.-Nr.	CHF	Art.-Nr.	CHF	Art.-Nr.	CHF	Art.-Nr.	CHF
10					4162010000-G042	**566.-**	4262010000-G042	**566.-**
15					4162015000-G042	**581.-**	4262015000-G042	**581.-**
20					4162020000-G042	**603.-**	4262020000-G042	**603.-**
25					4162025000-G042	**632.-**	4262025000-G042	**632.-**
32					4162032000-G042	**690.-**	4262032000-G042	**690.-**
40					4162040000-G042	**1'238.-**	4262040000-G042	**1'238.-**
50					4162050000-G042	**1'312.-**	4262050000-G042	**1'312.-**
					*luftöffnend/luftschliessend ouverture/fermeture à air		**luftöffnend/federschliessend ouverture à air/fermeture à ressort	

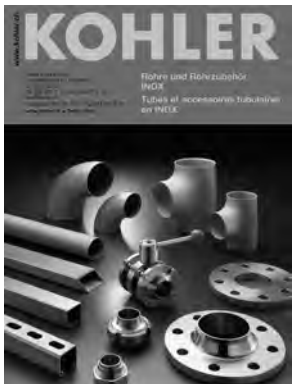

Rohre und Rohrzubehör INOX

Verlangen Sie für korrosionsbeständige Rohre und Rohrzubehör unseren separaten Katalog mit Preis- und Lagerliste oder besuchen Sie den Blätterkatalog auf **www.kohler.ch**

Tubes et accessoires tubulaires INOX

Demandez notre catalogue séparé pour tubes et accessoires tubulaires en acier inoxydable ou visitez le catalogue en ligne sur **www.kohler.ch**

Form 1200 - © KOHLER 2022

Dreiwegekugelhahn G-G-G, handbetätigt

vanne à bille à trois voies, mâle-mâle-mâle, manuelle

M-4031

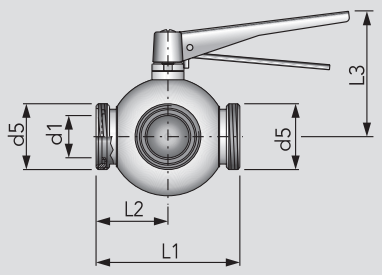

DN	d1	d5	L1	L2	L3		kg
25	26	Rd 52×⅙	128	64	118		2,94
32	32	Rd 58×⅙	140	70	124		4,24
40	38	Rd 65×⅙	160	80	129		5,58
50	50	Rd 78×⅙	170	85	138		8,47
65	66	Rd 95×⅙	200	100	152		15,01
80	81	Rd 110×¼	230	115	194		23,32

Standard: T-Kugel
exécution standard: bille avec perçage en T

Dreiwegekugelhahn G-G-G, pneumatisch betätigt

vanne à bille à trois voies, mâle-mâle-mâle, pneumatique

M-4131
M-4231

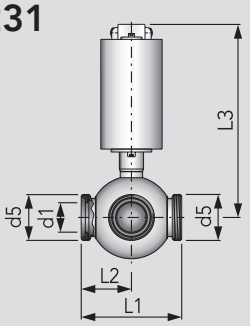

DN	d1	d5	L1	L2	L3		kg
25	26	Rd 52×⅙	128	64	303		7,56
32	32	Rd 58×⅙	140	70	314		8,90
40	38	Rd 65×⅙	160	80	319		10,31
50	50	Rd 78×⅙	170	85	328		13,39
65	66	Rd 95×⅙	200	100	342		20,35
80	81	Rd 110×¼	230	115	401		32,62

Standard: L-Kugel, T-Kugel auf Anfrage
exécution standard: bille avec perçage en L, T sur demande

Dreiwegekugelhahn K/M-G-G, handbetätigt

vanne à bille à trois voies, femelle-mâle-mâle, manuelle

M-4032

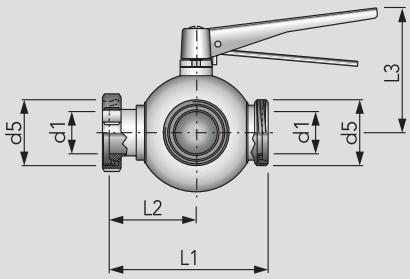

DN	d1	d5	L1	L2	L3		kg
25	26	Rd 52×⅙	139	75	118		3,10
32	32	Rd 58×⅙	154	84	124		4,52
40	38	Rd 65×⅙	175	95	129		5,77
50	50	Rd 78×⅙	188	103	138		8,75
65	66	Rd 95×⅙	222	122	152		15,58
80	81	Rd 110×¼	257	141	194		24,02

Standard: T-Kugel
exécution standard: bille avec perçage en T

Dreiwegekugelhahn K/M-G-G, pneumatisch betätigt

vanne à bille à trois voies, femelle-mâle-mâle, pneumatique

M-4132
M-4232

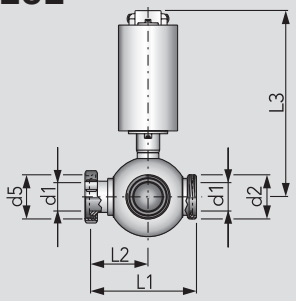

DN	d1	d5	L1	L2	L3		kg
25	26	Rd 52×⅙	139	75	303		7,73
32	32	Rd 58×⅙	154	84	314		9,09
40	38	Rd 65×⅙	175	95	319		10,47
50	50	Rd 78×⅙	188	103	328		13,60
65	66	Rd 95×⅙	222	122	342		20,75
80	81	Rd 110×¼	257	141	401		33,30

Standard: L-Kugel, T-Kugel auf Anfrage
exécution standard: bille avec perçage en L, T sur demande

Form 1200 - © KOHLER 2022

HANS KOHLER AG, Claridenstrasse 20, Postfach, CH-8022 Zürich, Direktwahl: Tel. 044 207 11 22, Fax 044 207 11 20

Dreiwegekugelhahn G-G-G, handbetätigt

vanne à bille à trois voies, mâle-mâle-mâle, manuelle

DN	Art.-Nr.	CHF	Art.-Nr.	CHF	AISI 316L - poliert, T-Kugel / poli, bille avec perçage en T Art.-Nr.	CHF	AISI 316L - poliert, L-Kugel / poli, bille avec perçage en L Art.-Nr.	CHF
25					4031025371-040	590.-	4031025173-040	670.-
32					4031032371-040	742.-	4031032173-040	777.-
40					4031040371-040	887.-	4031040173-040	939.-
50					4031050371-040	1'095.-	4031050173-040	1'182.-
65					4031065371-040	1'732.-	4031065173-040	1'802.-
80					4031080371-040	2'675.-	4031080173-040	2'762.-

Dreiwegekugelhahn G-G-G, pneumatisch betätigt

vanne à bille à trois voies, mâle-mâle-mâle, pneumatique

DN	Art.-Nr.	CHF	Art.-Nr.	CHF	AISI 316L - poliert, L-Kugel / poli, bille avec perçage en L, lö-ls* Art.-Nr.	CHF	AISI 316L - poliert, L-Kugel / poli, bille avec perçage en L, lö-fs** Art.-Nr.	CHF
25					4131025000-G040	1'087.-	4231025000-G040	1'087.-
32					4131032000-G040	1'195.-	4231032000-G040	1'195.-
40					4131040000-G040	1'356.-	4231040000-G040	1'356.-
50					4131050000-G040	1'565.-	4231050000-G040	1'565.-
65					4131065000-G040	2'219.-	4231065000-G040	2'219.-
80					4131080000-G040	3'719.-	4231080000-G040	3'719.-

Dreiwegekugelhahn K/M-G-G, handbetätigt

vanne à bille à trois voies, femelle-mâle-mâle, manuelle

DN	Art.-Nr.	CHF	Art.-Nr.	CHF	AISI 316L - poliert, T-Kugel / poli, bille avec perçage en T Art.-Nr.	CHF	AISI 316L - poliert, L-Kugel / poli, bille avec perçage en L Art.-Nr.	CHF
25					4032025371-040	728.-	4032025173-040	745.-
32					4032032371-040	803.-	4032032173-040	839.-
40					4032040371-040	937.-	4032040173-040	989.-
50					4032050371-040	1'186.-	4032050173-040	1'238.-
65					4032065371-040	1'785.-	4032065173-040	1'855.-
80					4032080371-040	2'753.-	4032080173-040	2'839.-

Dreiwegekugelhahn K/M-G-G, pneumatisch betätigt

vanne à bille à trois voies, femelle-mâle-mâle, pneumatique

DN	Art.-Nr.	CHF	Art.-Nr.	CHF	AISI 316L - poliert, L-Kugel / poli, bille avec perçage en L, lö-ls* Art.-Nr.	CHF	AISI 316L - poliert, L-Kugel / poli, bille avec perçage en L, lö-fs** Art.-Nr.	CHF
25					4132025000-G040	1'163.-	4232025000-G040	1'163.-
32					4132032000-G040	1'256.-	4232032000-G040	1'256.-
40					4132040000-G040	1'407.-	4232040000-G040	1'407.-
50					4132050000-G040	1'656.-	4232050000-G040	1'656.-
65					4132065000-G040	2'273.-	4232065000-G040	2'273.-
80					4132080000-G040	3'797.-	4232080000-G040	3'797.-

*luftöffnend/luftschliessend
ouverture/fermeture à air

**luftöffnend/federschliessend
ouverture à air/fermeture à ressort

Form 1200 - © KOHLER 2022

Dreiwegekugelhahn 3 x Kleinflansch PN 10, handbetätigt

vanne à bille à trois voies, à petites brides PN 10, manuelle

M-4033

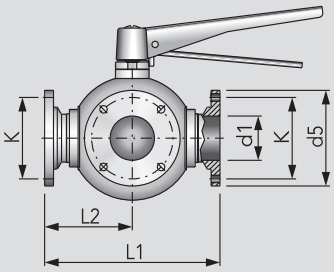

DN	d1	d5	K	L1	L2		kg
25	26	80	65	154	77		3,80
32	32	86	71	166	83		5,19
40	38	92	77	186	93		6,53
50	50	108	92	198	99		10,16
65	66	130	110	228	114		16,81
80	81	146	126	256	128		27,63

Standard: T-Kugel
exécution standard: bille avec perçage en T

Dreiwegekugelhahn 3 x Kleinflansch PN 10, pneumatisch betätigt

vanne à bille à trois voies, à petites brides PN 10, pneumatique

M-4133
M-4233

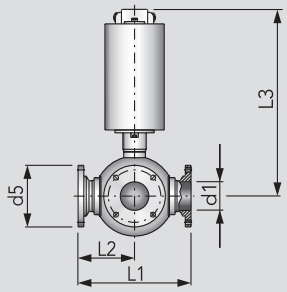

DN	d1	d5	L1	L2	L3		kg
25	26	80	154	77	303		
32	32	86	166	83	314		9,87
40	38	92	186	93	319		11,25
50	50	108	198	99	328		15,03
65	66	130	228	114	342		22,13
80	81	401	256	128	401		34,73

Standard: L-Kugel, T-Kugel auf Anfrage
exécution standard: bille avec perçage en L, T sur demande

Verschleissteilsatz, für Dreiwegekugelhahn Nr. M-4031–M-4033

jeu de joints de rechange pour vanne à bille à trois voies art. M-4031–M-4033

M-4085

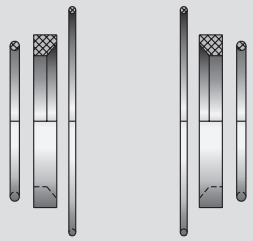

DN							kg
25							0,05
32							0,06
40							0,07
50							0,09
65							0,13
80							0,21

PTFE-Vollauskleidung, für Dreiwegekugelhahn Nr. M-4031–M-4033

garniture de revêtement en teflon/PTFE pour vannes à bille à trois voies art. M-4031–M-4033

M-4031

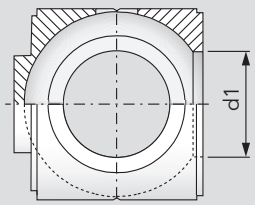

DN	d1						kg
25	26						
32	32						
40	38						
50	50						
65	66						
80	81						

Form 1200 - © KOHLER 2022

HANS KOHLER AG, Claridenstrasse 20, Postfach, CH-8022 Zürich, Direktwahl: Tel. 044 207 11 22, Fax 044 207 11 20

Dreiwegekugelhahn 3 x Kleinflansch PN 10, handbetätigt

vanne à bille à trois voies, à petites brides PN 10, manuelle

					AISI 316L - poliert, T-Kugel / poli, bille avec perçage en T		AISI 316L - poliert, L-Kugel / poli, bille avec perçage en L	
DN	Art.-Nr.	CHF	Art.-Nr.	CHF	Art.-Nr.	CHF	Art.-Nr.	CHF
25					4033025371-040	652.-	4033025173-040	670.-
32					4033032371-040	742.-	4033032173-040	777.-
40					4033040371-040	887.-	4033040173-040	939.-
50					4033050371-040	1'095.-	4033050173-040	1'148.-
65					4033065371-040	1'732.-	4033065173-040	1'802.-
80					4033080371-040	2'675.-	4033080173-040	2'762.-

Dreiwegekugelhahn 3 x Kleinflansch PN 10, pneumatisch betätigt

vanne à bille à trois voies, à petites brides PN 10, pneumatique

					AISI 316L - poliert, L-Kugel / poli, bille avec perçage en L, lö-ls*		AISI 316L - poliert, L-Kugel / poli, bille avec perçage en L, lö-fs**	
DN	Art.-Nr.	CHF	Art.-Nr.	CHF	Art.-Nr.	CHF	Art.-Nr.	CHF
25					4133025000-G040	1'088.-	4233025000-G040	1'088.-
32					4133032000-G040	1'195.-	4233032000-G040	1'195.-
40					4133040000-G040	1'356.-	4233040000-G040	1'356.-
50					4133050000-G040	1'565.-	4233050000-G040	1'565.-
65					4133065000-G040	2'219.-	4233065000-G040	2'219.-
80					4133080000-G040	3'719.-	4233080000-G040	3'719.-

*luftöffnend/luftschliessend
ouverture/fermeture à air

**luftöffnend/federschliessend
ouverture à air/fermeture à ressort

Verschleissteilsatz, für Dreiwegekugelhahn Nr. M-4031–M-4033

jeu de joints de rechange pour vanne à bille à trois voies art. M-4031–M-4033

	Dichtungssatz komplett jeu complet de joints							
DN	Art.-Nr.	CHF	Art.-Nr.	CHF	Art.-Nr.	CHF	Art.-Nr.	CHF
25	4085025000-000	77.40						
32	4085032000-000	88.90						
40	4085040000-000	93.50						
50	4085050000-000	98.90						
65	4085065000-000	127.-						
80	4085080000-000	168.-						

PTFE-Vollauskleidung, für Dreiwegekugelhahn Nr. M-4031–M-4033

garniture de revêtement en teflon/PTFE pour vannes à bille à trois voies art. M-4031–M-4033

DN	Art.-Nr.	CHF	Art.-Nr.	CHF	Art.-Nr.	CHF	Art.-Nr.	CHF
25	4031025100-053	×						
32	4031032100-053	×						
40	4031040100-053	×						
50	4031050100-053	×						
65	4031065100-053	×						
80	4031080100-053	×						

× auf Anfrage
× sur demande

Form 1200 - © KOHLER 2022

Spülanschluss, für Dreiwegekugelhahn Nr. M-4031–M-4033

raccordement de rinçage pour vanne à bille à trois voies art. M-4031–M-4033

M-2353
M-4031

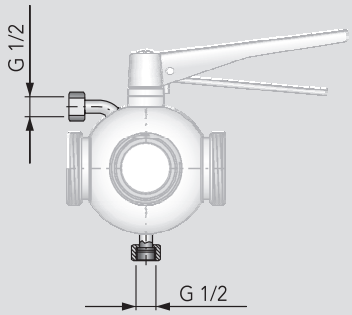

DN							
25							
32							
40							
50							
65							
80							

Edelstahl-Heizmantel, für Dreiwegekugelhahn Nr. M-4031–M-4033

manteau de chauffage en acier inoxydable pour vanne à bille à trois voies art. M-4031–M-4033

M-2353
M-4032

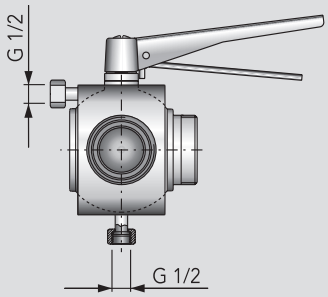

DN							
25							
32							
40							
50							
65							
80							

Anschlussverbindungen, für Durchgangs-/Dreiwegekugelhähne, Spülanschluss oder Heizmantel

pièce de connexion pour le manteau de chauffage et le raccordement de rinçage sur les vannes à bille à passage intégral et à trois voies

M-4028
M-4029

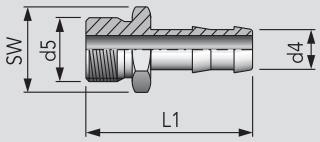

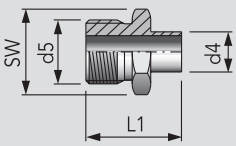

DN	d4	d5	L1	SW			kg
10	13	G½	54	24			0,06
10	13	G½	31	24			0,05

Gewinde / filetage: ISO 228-1

Form 1200 - © KOHLER 2022

HANS KOHLER AG, Claridenstrasse 20, Postfach, CH-8022 Zürich, Direktwahl: Tel. 044 207 11 22, Fax 044 207 11 20

Spülanschluss, für Dreiwegekugelhahn Nr. M-4031–M-4033

raccordement de rinçage pour vanne à bille à trois voies art. M-4031–M-4033

	DIN / Zoll / pouce						Dichtung für Spülanschluss joint pour le raccordement de rinçage	
DN	Art.-Nr.	CHF	Art.-Nr.	CHF	Art.-Nr.	CHF	Art.-Nr.	CHF
25	4031025113-040	348.-					2353020011-069	21.30
32	4031032113-040	348.-					2353020011-069	21.30
40	4031040113-040	348.-					2353020011-069	21.30
50	4031050113-040	394.-					2353020011-069	21.30
65	4031065113-040	394.-					2353020011-069	21.30
80	4031080113-040	414.-					2353020011-069	21.30

Edelstahl-Heizmantel, für Dreiwegekugelhahn Nr. M-4031–M-4033

manteau de chauffage en acier inoxydable pour vanne à bille à trois voies art. M-4031–M-4033

	DIN / Zoll / pouce						Dichtung für Heizmantelanschluss joint p. raccordem. du manteau de chauffage	
DN	Art.-Nr.	CHF	Art.-Nr.	CHF	Art.-Nr.	CHF	Art.-Nr.	CHF
25	4032025125-040	1'098.-					2353020011-069	21.30
32	4032032125-040	1'118.-					2353020011-069	21.30
40	4032040125-040	1'159.-					2353020011-069	21.30
50	4032050125-040	1'283.-					2353020011-069	21.30
65	4032065125-040	1'388.-					2353020011-069	21.30
80	4032080125-040	1'614.-					2353020011-069	21.30

Anschlussverbindungen, für Durchgangs-/Dreiwegekugelhähne, Spülanschluss oder Heizmantel

pièce de connexion pour le manteau de chauffage et le raccordement de rinçage sur les vannes à bille à passage intégral et à trois voies

					AISI 316L Schlauchanschluss / mamelon à tuyau		AISI 316L Rohranschluss / mamelon à souder	
DN	Art.-Nr.	CHF	Art.-Nr.	CHF	Art.-Nr.	CHF	Art.-Nr.	CHF
10					4028010000-040	39.50		
10							4029010000-040	36.50

Form 1200 - © KOHLER 2022

Ersatz-Handhebel

levier de rechange en acier inoxydable pour vannes à bille à passage intégral et à trois voies

M-4318

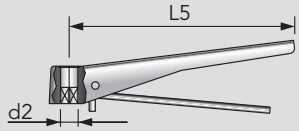

DN	d2	L5					kg
Durchgang							
passage							
25-80	10	180					0,14
100	14	285					0,75
Dreiwege							
trois voies							
25-65	10	180					0,14
80	14	285					0,75

Handhebel, für Kugelhahn handbetätigt mit Halter für Sensor Nr. M-8615

levier en acier inoxydable pour vannes à bille, avec support pour capteur de proximité et came de contact

M-4039

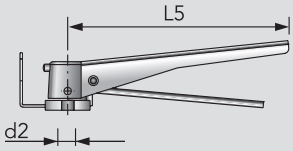

DN	d2	L5					kg
Durchgang							
passage							
25-80	10	180					0,21
100	14	285					0,93
Dreiwege							
trois voies							
25-65	10	180					0,21
80	14	285					0,93

Pneumatik-Drehantrieb, für nachträglichen Aufbau (Art. Nr. M-4021–M-4025, M-4031–M-4033)

commande pneumatique pour vannes à bille, pour le montage ultérieur avec support de fixation et support pour capteur inductif

M-4100
M-4200

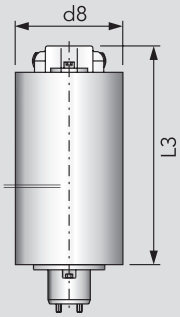

DN	d8	L3					kg
Durchgang							
passage							
25-80	104	212					3,66
100	129	240					7,16
Dreiwege							
trois voies							
25-65	104	212					3,66
80	129	240					7,16

Sensor induktiv, berührungslos, IP 67, 24 VDC

capteur de proximité IP 67 sans contact, 24V/DC, M12×1

M-8615

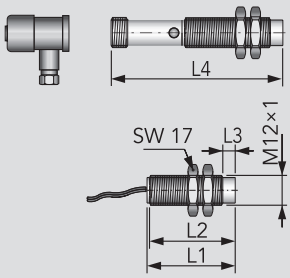

DN	L1	L2	L3	L4			kg
M12	36	35	5	70			0,14

Schaltabstand / distance de détection: 4 mm

Kabel/Steckverbindung / câble: 3 m

Form 1200 - © KOHLER 2022

HANS KOHLER AG, Claridenstrasse 20, Postfach, CH-8022 Zürich, Direktwahl: Tel. 044 207 11 22, Fax 044 207 11 20

Ersatz-Handhebel

levier de rechange en acier inoxydable pour vannes à bille à passage intégral et à trois voies

	Edelstahl / acier inoxydable		Edelstahl / acier inoxydable					
DN	Art.-Nr.	CHF	Art.-Nr.	CHF	Art.-Nr.	CHF	Art.-Nr.	CHF
Durchgang passage								
25-80	4318100300-021	46.20						
100	4318150000-021	115.-						
Dreiwege trois voies								
25-65	4318100300-021	46.20						
80	4318150000-021	115.-						

Handhebel, für Kugelhahn handbetätigt mit Halter für Sensor Nr. M-8615

levier en acier inoxydable pour vannes à bille, avec support pour capteur de proximité et came de contact

	Edelstahl / acier inoxydable							
DN	Art.-Nr.	CHF	Art.-Nr.	CHF	Art.-Nr.	CHF	Art.-Nr.	CHF
Durchgang passage								
25-80								
100	4039100000-021	166.-						
Dreiwege trois voies								
25-65								
80	4039100000-021	166.-						

Pneumatik-Drehantrieb, für nachträglichen Aufbau (Art. Nr. M-4021–M-4025, M-4031–M-4033)

commande pneumatique pour vannes à bille, pour le montage ultérieur avec support de fixation et support pour capteur inductif

	AISI 304L poliert / poli / lö-ls*		AISI 304L poliert / poli / lö-fs**					
DN	Art.-Nr.	CHF	Art.-Nr.	CHF	Art.-Nr.	CHF	Art.-Nr.	CHF
Durchgang passage								
25-80	4100080100-G022	406.-	4200080100-G022	406.-				
100	4100100125-G022	797.-	4200100125-G022	797.-				
Dreiwege trois voies								
25-65	4100080100-G022	406.-	4200080100-G022	406.-				
80	4100100125-G022	797.-	4200100125-G022	797.-				

*luftöffnend/luftschliessend
ouverture/fermeture à air

**luftöffnend/federschliessend
ouverture à air/fermeture à ressort

Sensor induktiv, berührungslos, IP 67, 24 VDC

capteur de proximité IP 67 sans contact, 24V/DC, M12×1

	Endschalter mit Kabel capteur de proximité avec câble		Endschalter mit Stecker capteur de proximité avec fiche		Kabeldose boîte de dérivation			
DN	Art.-Nr.	CHF	Art.-Nr.	CHF	Art.-Nr.	CHF	Art.-Nr.	CHF
M12	8615150101-000	42.80	8615150138-000	42.80	8615150136-000	23.40		

Form 1200 - © KOHLER 2022

KI-TOP Elektronischer Steuerkopf, für Pneumatik-Drehantrieb

unité de contrôle électronique pour commande pneumatique

M-5631

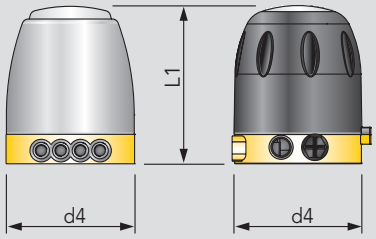

	d4	L1					
K-Haube transparent	105	129					
capot en plastique transparent							
Edelstahlhaube m. Rundumleuchte	105	129					
capot en inox avec gyrophare							
komplett mit Pilotventil, Sensoren, Steuerplatine complet avec vanne pilote, capteurs et platine de commande							

Elektropneumatischer Stellungsregler

régulateur de position électropneumatique 4-20 mA

M-4200
M-8615

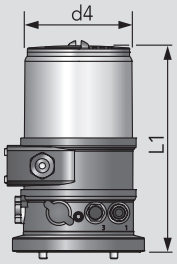

	d4	L1					
	104	166					
Abbildung mit Aufbausatz / illustration avec fixation							

Form 1200 - © KOHLER 2022

HANS KOHLER AG, Claridenstrasse 20, Postfach, CH-8022 Zürich, Direktwahl: Tel. 044 207 11 22, Fax 044 207 11 20

KI-TOP Elektronischer Steuerkopf, für Pneumatik-Drehantrieb

unité de contrôle électronique pour commande pneumatique

	1 Magnetventil, 2 Endschalter / SPS lö-fs** 1 électrovanne, 2 capteurs de proximité		1 Magnetventil, 2 Endschalter, für Flachbandkabel / ASI-BUS lö-ls* 1 électrovanne, 2 capteurs de proximité, pour câble plat		2 Magnetventile, 2 Endschalter / SPS lö-fs** 2 électrovannes, 2 capteurs de proximité		2 Magnetventile, 2 Endschalter, für Flachbandkabel / ASI-BUS lö-ls* 2 électrovannes, 2 capteurs de proximité pour câble plat	
	Art.-Nr.	CHF	Art.-Nr.	CHF	Art.-Nr.	CHF	Art.-Nr.	CHF
K-Haube transparent	5631601000-G000	**443.-**	5631801000-G000	**507.-**	5631602000-G000	**544.-**	5631802000-G000	**607.-**
capot en plastique transparent								
Edelstahlhaube m. Rundumleuchte	5631601100-G000	**560.-**	5631801100-G000	**625.-**	5631602100-G000	**661.-**	5631802100-G000	**724.-**
capot en inox avec gyrophare								
	**luftöffnend/federschliessend ouverture à air/fermeture à ressort		*luftöffnend/luftschliessend ouverture/fermeture à air		**luftöffnend/federschliessend ouverture à air/fermeture à ressort		*luftöffnend/luftschliessend ouverture/fermeture à air	

Elektropneumatischer Stellungsregler

régulateur de position électropneumatique 4-20 mA

	Fabrikat Bürkert mit Aufbausatz /avec fixation		Fabrikat Bürkert ohne Aufbausatz / sans fixation					
	Art.-Nr.	CHF	Art.-Nr.	CHF	Art.-Nr.	CHF	Art.-Nr.	w CHF
	4200100341-000	**2'603.-**	8615500130-000	×				
			× auf Anfrage × sur demande					

Form 1200 - © KOHLER 2022

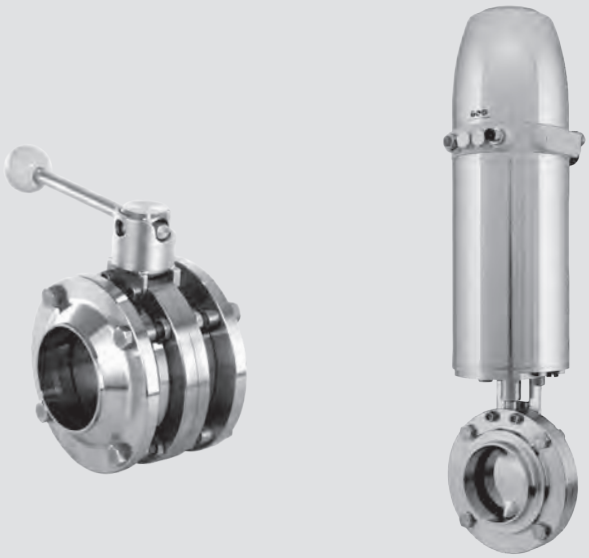

Scheibenventile

Vannes papillon

Butterfly valves

Preise in CHF pro Einheit. Masse in mm.
Weitere Ausführungen auf Anfrage.
Technische und Preis-Änderungen vorbehalten.

Prix en CHF par pièce. Dimensions en mm.
D'autres exécutions sur demande.
Sous réserve de changements techniques et de prix.

Form 1200 - © KOHLER 2022

HANS KOHLER AG, Claridenstrasse 20, Postfach, CH-8022 Zürich, Direktwahl: Tel. 044 207 11 22, Fax 044 207 11 20

Overview	Aperçu	Kurzübersicht	
Butterfly valve S-S	Vanne papillon à souder	Scheibenventil S-S	**4.10**
Inch OD butterfly valve S-S	Vanne papillon à souder, en dimension pouce	Scheibenventil S-S, Zoll	**4.10**
Butterfly valve G-S	Vanne papillon avec filetage et à souder	Scheibenventil G-S	**4.11**
Butterfly valve G-G	Vanne papillon mâle-mâle	Scheibenventil G-G	**4.12**
Butterfly valve K/M-S	Vanne papillon avec racc. manchon conique/écrou et à souder	Scheibenventil K/M-S	**4.12**
Butterfly valve K/M-G	Vanne papillon femelle-mâle	Scheibenventil K/M-G	**4.13**
Butterfly valve PN 10-G	Vanne papillon avec raccordements bride plate PN 10-G	Scheibenventil Fl. PN 10-G	**4.13**
Between flanges butterfly valve S-S	Vanne papillon entre brides à souder	Zwischenflansch-Scheibenventil S-S	**4.14**
Inch OD between flanges butterfly valve	Vanne papillon entre brides, en dimension pouce	Zwischenflansch-Scheibenventil, Zoll	**4.14**
Butterfly valve Cl-Cl	Vanne papillon avec raccordements clamp	Scheibenventil Cl-Cl	**4.15**
Inch butterfly valve Cl-Cl	Vanne papillon avec raccordements clamp, en dimension pouce	Scheibenventil Cl-Cl, Zoll	**4.15**
3 way butterfly, 2 valve G-G-G	Combinaison de vanne papillon à trois voies mâle-mâle-mâle	Mehrwege-Scheibenventil G-G-G	**4.16-4.18**
Butterfly valve seal	Joint de rechange pour vanne papillon	Spezial-Dichtung für Scheibenventil	**4.19**
Butterfly valve seal	Joint de rechange pour vanne papillon	Dichtung für Scheibenventil	**4.19-4.20**
Hand lever	Poignée/levier	Griff/Handhebel	**4.21**
90° pneumatic actuator kit	Commande pneumatique pour le montage ultérieur	Pneumatik-Drehantrieb für nachträglichen Aufbau	**4.22**
Rotation limiter for pneumatic actuator	Limitation d'angle de rotation mécanique	Mechanische Drehwinkelbegrenzung	**4.22**
Proximity switch	Capteur inductif	Sensor induktiv	**4.22**
KI-TOP Control head	Tête de contrôle électronique	KI-TOP Elektronischer Steuerkopf	**4.23**
Electric actuator	Commande électronique	Elektromotorischer Drehantrieb	**4.23**
Electropneumatic positioner	Positionneur électropneumatique	Elektropneumatischer Stellungsregler	**4.23**

Form 1200 - © KOHLER 2022

Scheibenventile

Von der kleinen Dosierleitung bis hin zu grossen Sammelrohren können Sie mit den Hygienescheibenventilen von Guth sämtliche Anwendungen aus einer Hand abdecken. Eigenständige DIN- und Zoll-Baureihen sorgen dafür, dass alles perfekt zusammenpasst.

Doppelscheibenventile

- vermischungssichere Trennung systemkritischer Medien in CIP- oder Tankanlagen
- Leckageanzeige bei Dichtungsdefekt
- Leckageraum mit Spülanschlüssen
- manuell oder pneumatisch angetrieben
- nahezu kein mechanischer Verschleiss der Anliftvorrichtung

TECHNISCHE DATEN	
Baugrössen	DN 10 – 200
Werkstoffe produktberührt: nicht produktberührt:	 1.4404 / AISI 316L 1.4301 / AISI 304
Oberflächen produktberührt:	 Ra < 0,8 µm optional e-poliert
Dichtungen	VMQ, EPDM, HNBR, FKM (FDA zugelassen) leicht schaltbar, besonders druckfest, funktionssicher und verschleissarm
Betriebsdruck DN 25 – 65 DN 80 DN 100 – 150	 max. 16 bar max. 10 bar max. 6 bar
Betriebstemperaturen Dauerbetrieb: Reinigung: Sterilisation:	 bis 120 °C je nach Dichtungswerkstoff ca. 85 °C 145 °C (kurzzeitig)
Steuerluft	5,5 – 8 bar (geringere Steuerluftdrücke auf Anfrage)

Form 1200 - © KOHLER 2022

HANS KOHLER AG, Claridenstrasse 20, Postfach, CH-8022 Zürich, Direktwahl: Tel. 044 207 11 22, Fax 044 207 11 20

Die Vorteile für Ihre Anlage

- breites Programm mit enormer Variantenvielfalt
- kompakte und preiswerte Baugruppen für den optimalen Aufbau Ihrer Prozessanlage
- umfangreiches Antriebs- und Zubehörprogramm zur aufgabenspezifischen Bedienung und Automatisierung von Absperr-, Umschalt- und Regulierfunktionen
- robuste, langlebige und ergonomisch optimierte Handbetätigungen aus Edelstahl
- grosszügig dimensionierte, extrem langlebige und bewährte Präzisionsantriebe aus Edelstahl in verschiedenen Grössen, einfach oder doppelt wirkend
- geschmiedete, strömungsgünstige, verschleissarme Scheibenkontur mit hochglanzpolierter Oberfläche für beste Hygienebedingungen und hohe Druckschlagfestigkeit
- geschmiedete, robuste Gehäuse aus zertifizierten Edelstählen mit porenfreier Oberfläche für sichere Montage
- auch als Mehrwegescheibenventil in 2-/3-Wegeausführung erhältlich

Optionen

- Sandwichausführung für höhere Drücke
- für besonders raue Bedingungen: optionaler wasserdichter Steuerkopf mit modularem Aufbau, der ohne Werkzeug aufgeschraubt wird

Form 1200 - © KOHLER 2022

Vannes papillon

Des petites conduites de dosage aux gros tuyaux collecteurs, les vannes papillon Hygiène de Guth permettent de couvrir toutes les applications facilement. Des gammes autonomes en DIN et pouces permettent d'assurer une correspondance parfaite.

Doubles vannes papillon

- séparation évitant tout mélange de produits critiques pour le système dans les réservoirs et installations CIP (cleaning in process)
- indication des fuites en cas de défaut d'étanchéité
- chambre de fuite avec raccord de rinçage
- entraînement manuel ou pneumatique
- presque pas d'usure mécanique du dispositif de levage

DONNÉES TECHNIQUES

dimensions	DN 10–200
matériaux contact avec le produit: pas de contact avec le produit:	 1.4404 / AISI 316L 1.4301 / AISI 304
surfaces contact avec le produit:	 Ra < 0,8 µm en option, polissage électrolytique
joints	VMQ, EPDM, HNBR, FKM (homologation FDA) commutation facile, particulièrement résistant à la pression, fonctionnement sûr et résistant à l'usure
pression de service DN 25–65 DN 80 DN 100–150	 max. 16 bar max. 10 bar max. 6 bar
températures de service fonctionnement continu: nettoyage: stérilisation:	 jusqu'à 120 °C en fonction du matériau d'étanchéité env. 85 °C 145 °C (brièvement)
air de commande	5,5–8 bar (pressions d'air de commande réduites sur demande)

Form 1200 - © KOHLER 2022

HANS KOHLER AG, Claridenstrasse 20, Postfach, CH-8022 Zürich, Direktwahl: Tel. 044 207 11 22, Fax 044 207 11 20

Les avantages pour votre installation

- large gamme avec une énorme diversité de variantes
- modules compacts et d'excellent rapport qualité-prix pour la construction optimale de votre installation de traitement
- riche gamme d'accessoires et d'entraînements pour une commande spécifique en fonction des tâches et automatisation des fonctions de blocage, de commutation et de régulation
- systèmes d'actionnement manuels en acier inoxydable, robustes, durables et ergonomiques
- entraînements de précision éprouvés, extrêmement résistants et aux dimensions généreuses, en acier spécial, dans différentes tailles, à action simple ou double
- papillon forgé, facilitant le flux et résistant à l'usure avec une surface polie miroir pour des conditions d'hygiène optimales et une grande résistance aux coups de bélier
- boîtier forgé et résistant en aciers inoxydable certifié avec une surface non poreuse pour un montage sûr
- également disponible en vanne papillon multi-voies en modèle 2/3 voies

Options

- modèle sandwich pour pressions élevées
- pour les conditions particulièrement difficiles: unité de contrôle étanche optionnelle avec structure modulaire pouvant être vissée sans outil

Form 1200 - © KOHLER 2022

Scheibenventil S-S, handbetätigt
vanne papillon à souder, manuelle

M-4301

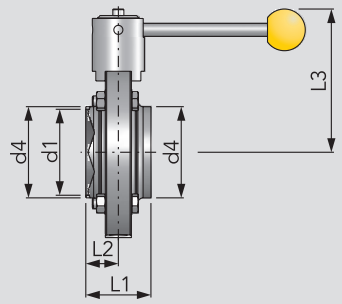

DN	d1	d4	L1	L2	L3		kg
10	10	13	48	24	78		0,50
15	16	19	48	24	78		0,67
20	20	23	48	24	83		0,84
25	26	29	40	20	88		1,24
32	32	35	42	21	91		1,36
40	38	41	50	25	94		1,46
50	50	53	50	25	101		1,72
65	66	70	50	25	110		2,09
80	81	85	60	30	122		2,78
100	100	104	64	32	134		3,74
125	125	129	86	43	181		7,60
150	150	154	104	52	199		11,40

Scheibenventil S-S, pneumatisch betätigt
vanne papillon à souder, pneumatique

M-4401
M-4501

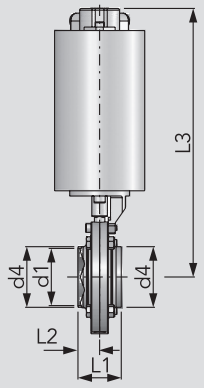

DN	d1	d4	L1	L2	L3		kg
10	10	13	48	24	232		3,23
15	16	19	48	24	232		3,53
20	20	23	48	24	237		3,90
25	26	29	40	20	288		5,42
32	32	35	42	21	291		4,54
40	38	41	50	25	294		5,65
50	50	53	50	25	301		5,90
65	66	70	50	25	310		6,27
80	81	85	60	30	318		6,82
100	100	104	64	32	328		7,80
125	125	129	80	40	388		15,63
150	150	154	80	40	407		19,59

Scheibenventil S-S, Z, für Zoll-Rohr, handbetätigt, für Rohr DIN EN 10357, Serie D
vanne papillon à souder, manuelle, en dimension pouce, pour tube

M-4351

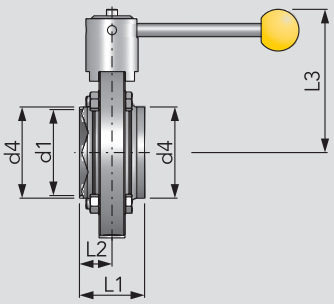

Zoll pouce	d1	d4	L1	L2	L3		kg
1"	22,9	25,4	64	32	88		1,34
1½"	34,8	38,1	72	36	94		1,52
2"	47,5	50,8	72	36	101		1,80
2½"	60,2	63,5	76	38	110		2,25
3"	72,9	76,1	100	50	118		3,22
4"	97,4	101,6	104	52	132		3,95

Scheibenventil S-S, Z, für Zoll-Rohr, pneumatisch betätigt, für Rohr DIN EN 10357, Serie D
vanne papillon à souder, pneumatique, en dimension pouce, pour tube

M-4451
M-4551

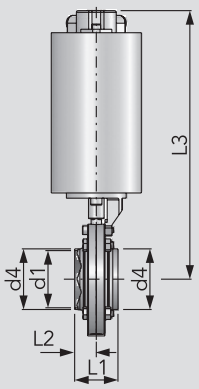

Zoll pouce	d1	d4	L1	L2	L3		kg
1"	22,1	25,4	64	32	288		5,52
1½"	34,8	38,1	72	36	294		5,70
2"	47,5	50,8	72	36	301		5,98
2½"	60,2	63,5	76	38	310		6,44
3"	72,9	76,1	100	50	318		7,25
4"	97,4	101,6	104	52	328		8,01

Form 1200 - © KOHLER 2022

HANS KOHLER AG, Claridenstrasse 20, Postfach, CH-8022 Zürich, Direktwahl: Tel. 044 207 11 22, Fax 044 207 11 20

Scheibenventil S-S, handbetätigt

vanne papillon à souder, manuelle

DN	AISI 304L - Silikon poliert / poli		AISI 304L - EPDM poliert / poli		AISI 316L - Silikon poliert / poli		AISI 316L - EPDM poliert / poli	
	Art.-Nr.	CHF	Art.-Nr.	CHF	Art.-Nr.	CHF	Art.-Nr.	CHF
10							4301010130-G041	186.-
15							4301015130-G041	148.-
20							4301020130-G041	150.-
25	4301025000-G021	115.-	4301025130-G021	115.-	4301025000-G041	138.-	4301025130-G041	138.-
32	4301032000-G021	118.-	4301032130-G021	118.-	4301032000-G041	141.-	4301032130-G041	141.-
40	4301040000-G021	119.-	4301040130-G021	119.-	4301040000-G041	143.-	4301040130-G041	143.-
50	4301050000-G021	126.-	4301050130-G021	126.-	4301050000-G041	152.-	4301050130-G041	152.-
65	4301065000-G021	157.-	4301065130-G021	157.-	4301065000-G041	189.-	4301065130-G041	189.-
80	4301080000-G021	220.-	4301080130-G021	220.-	4301080000-G041	264.-	4301080130-G041	264.-
100	4301100000-G021	278.-	4301100130-G021	278.-	4301100000-G041	333.-	4301100130-G041	333.-
125	4301125000-G021	698.-	4301125130-G021	698.-	4301125000-G041	838.-	4301125130-G041	838.-
150	4301150000-G021	951.-	4301150130-G021	951.-	4301150000-G041	1'236.-	4301150130-G041	1'236.-

Scheibenventil S-S, pneumatisch betätigt

vanne papillon à souder, pneumatique

DN	AISI 304L - EPDM poliert / poli, lö-ls*		AISI 304L - EPDM poliert / poli, lö-fs**		AISI 316L - EPDM poliert / poli, lö-ls*		AISI 316L - EPDM poliert / poli, lö-fs**	
	Art.-Nr.	CHF	Art.-Nr.	CHF	Art.-Nr.	CHF	Art.-Nr.	CHF
10							4501010130-G041	409.-
15							4501015130-G041	373.-
20							4501020130-G041	375.-
25	4401025130-G021	341.-	4501025130-G021	341.-	4401025130-G041	363.-	4501025130-G041	363.-
32	4401032130-G021	344.-	4501032130-G021	344.-	4401032130-G041	366.-	4501032130-G041	366.-
40	4401040130-G021	345.-	4501040130-G021	345.-	4401040130-G041	368.-	4501040130-G041	368.-
50	4401050130-G021	353.-	4501050130-G021	353.-	4401050130-G041	376.-	4501050130-G041	376.-
65	4401065130-G021	382.-	4501065130-G021	382.-	4401065130-G041	412.-	4501065130-G041	412.-
80	4401080130-G021	442.-	4501080130-G021	442.-	4401080130-G041	484.-	4501080130-G041	484.-
100	4401100130-G021	497.-	4501100130-G021	497.-	4401100130-G041	550.-	4501100130-G041	550.-
125	4401125130-G021	1'317.-	4501125130-G021	1'317.-	4401125130-G041	1'581.-	4501125130-G041	1'581.-
150	4401150130-G021	1'558.-	4501150130-G021	1'558.-	4401150130-G041	2'025.-	4501150130-G041	2'025.-

Scheibenventil S-S, Z, für Zoll-Rohr, handbetätigt, für Rohr DIN EN 10357, Serie D

vanne papillon à souder, manuelle, en dimension pouce, pour tube

Zoll pouce	AISI 304L - Silikon poliert / poli		AISI 304L - EPDM poliert / poli		AISI 316L - Silikon poliert / poli		AISI 316L - EPDM poliert / poli	
	Art.-Nr.	CHF	Art.-Nr.	CHF	Art.-Nr.	CHF	Art.-Nr.	CHF
1"	4351026000-G021	117.-	4351026130-G021	117.-	4351026000-G041	140.-	4351026130-G041	140.-
1½"	4351038000-G021	123.-	4351038130-G021	123.-	4351038000-G041	148.-	4351038130-G041	148.-
2"	4351051000-G021	131.-	4351051130-G021	131.-	4351051000-G041	157.-	4351051130-G041	157.-
2½"	4351064000-G021	163.-	4351064130-G021	163.-	4351064000-G041	195.-	4351064130-G041	195.-
3"	4351076000-G021	183.-	4351076130-G021	183.-	4351076000-G041	220.-	4351076130-G041	212.-
4"	4351101000-G021	272.-	4351101130-G021	272.-	4351101000-G041	327.-	4351101130-G041	327.-

Scheibenventil S-S, Z, für Zoll-Rohr, pneumatisch betätigt, für Rohr DIN EN 10357, Serie D

vanne papillon à souder, pneumatique, en dimension pouce, pour tube

Zoll pouce	AISI 304L - EPDM poliert / poli, lö-ls*		AISI 304L - EPDM poliert / poli, lö-fs**		AISI 316L - EPDM poliert / poli, lö-ls*		AISI 316L - EPDM poliert / poli, lö-fs**	
	Art.-Nr.	CHF	Art.-Nr.	CHF	Art.-Nr.	CHF	Art.-Nr.	CHF
1"	4451026130-G021	353.-	4551026130-G021	353.-	4451026130-G041	376.-	4551026130-G041	376.-
1½"	4451038130-G021	359.-	4551038130-G021	359.-	4451038130-G041	383.-	4551038130-G041	383.-
2"	4451051130-G021	388.-	4551051130-G021	388.-	4451051130-G041	414.-	4551051130-G041	414.-
2½"	4451064130-G021	420.-	4551064130-G021	420.-	4451064130-G041	452.-	4551064130-G041	452.-
3"	4451076130-G021	440.-	4551076130-G021	440.-	4451076130-G041	477.-	4551076130-G041	477.-
4"	4451101130-G021	529.-	4551101130-G021	529.-	4451101130-G041	583.-	4551101130-G041	583.-

*luftöffnend/luftschliessend
ouverture/fermeture à air

**luftöffnend/federschliessend
ouverture à air/fermeture à ressort

*luftöffnend/luftschliessend
ouverture/fermeture à air

**luftöffnend/federschliessend
ouverture à air/fermeture à ressort

Form 1200 - © KOHLER 2022

Scheibenventil G-S, handbetätigt

vanne papillon avec raccordements filetage et à souder, manuelle

M-4302

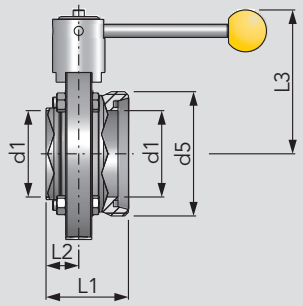

DN	d1	d5	L1	L2	L3		kg
10	10	Rd 28×1/8	65	24	78		0,64
15	16	Rd 34×1/8	58	24	78		0,72
20	20	Rd 44×1/6	58	24	83		0,94
25	26	Rd 52×1/6	52	20	88		1,36
32	32	Rd 58×1/6	53	21	91		1,48
40	38	Rd 65×1/6	61	25	94		1,66
50	50	Rd 78×1/6	61	25	101		1,98
65	66	Rd 95×1/6	63	25	110		2,45
80	81	Rd 110×1/4	80	30	122		3,40
100	100	Rd 130×1/4	84	32	134		4,42
125	125	Rd 160×1/4	98	43	181		8,40
150	150	Rd 190×1/4	117	52	199		10,02

Scheibenventil G-S, pneumatisch betätigt

vanne papillon avec raccordements filetage et à souder, pneumatique

M-4402
M-4502

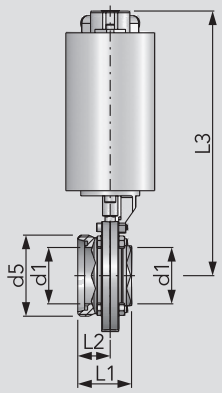

DN	d1	d5	L1	L2	L3		kg
10	10	Rd 28×1/8	65	41	232		3,10
15	16	Rd 34×1/8	58	34	232		3,29
20	20	Rd 44×1/6	58	34	237		3,51
25	26	Rd 52×1/6	52	32	288		5,54
32	32	Rd 58×1/6	53	32	291		5,67
40	38	Rd 65×1/6	61	36	294		5,84
50	50	Rd 78×1/6	61	36	301		6,16
65	66	Rd 95×1/6	63	38	310		6,64
80	81	Rd 110×1/4	80	50	318		7,44
100	100	Rd 130×1/4	84	32	328		8,48
125	125	Rd 160×1/4	98	57	388		16,45
150	150	Rd 190×1/4	117	65	407		20,99

Form 1200 - © KOHLER 2022

HANS KOHLER AG, Claridenstrasse 20, Postfach, CH-8022 Zürich, Direktwahl: Tel. 044 207 11 22, Fax 044 207 11 20

Scheibenventil G-S, handbetätigt

vanne papillon avec raccordements filetage et à souder, manuelle

DN	AISI 304L - Silikon poliert / poli		AISI 304L - EPDM poliert / poli		AISI 316L - Silikon poliert / poli		AISI 316L - EPDM poliert / poli	
	Art.-Nr.	CHF	Art.-Nr.	CHF	Art.-Nr.	CHF	Art.-Nr.	CHF
10							4302010130-G041	218.-
15							4302015130-G041	151.-
20							4302020130-G041	153.-
25	4302025000-G021	117.-	4302025130-G021	117.-	4302025000-G041	141.-	4302025130-G041	141.-
32	4302032000-G021	120.-	4302032130-G021	120.-	4302032000-G041	143.-	4302032130-G041	143.-
40	4302040000-G021	120.-	4302040130-G021	120.-	4302040000-G041	145.-	4302040130-G041	145.-
50	4302050000-G021	130.-	4302050130-G021	130.-	4302050000-G041	156.-	4302050130-G041	156.-
65	4302065000-G021	164.-	4302065130-G021	164.-	4302065000-G041	196.-	4302065130-G041	196.-
80	4302080000-G021	232.-	4302080130-G021	232.-	4302080000-G041	278.-	4302080130-G041	278.-
100	4302100000-G021	284.-	4302100130-G021	284.-	4302100000-G041	341.-	4302100130-G041	341.-
125	4302125000-G021	702.-	4302125130-G021	702.-	4302125000-G041	843.-	4302125130-G041	843.-
150	4302150000-G021	992.-	4302150130-G021	992.-	4302150000-G041	1'290.-	4302150130-G041	1'290.-

Scheibenventil G-S, pneumatisch betätigt

vanne papillon avec raccordements filetage et à souder, pneumatique

DN	AISI 304L - EPDM poliert / poli, lö-ls*		AISI 304L - EPDM poliert / poli, lö-fs**		AISI 316L - EPDM poliert / poli, lö-ls*		AISI 316L - EPDM poliert / poli, lö-fs**	
	Art.-Nr.	CHF	Art.-Nr.	CHF	Art.-Nr.	CHF	Art.-Nr.	CHF
10							4502010130-G041	439.-
15							4502015130-G041	376.-
20							4502020130-G041	378.-
25	4402025130-G021	344.-	4502025130-G021	344.-	4402025130-G041	366.-	4502025130-G041	366.-
32	4402032130-G021	346.-	4502032130-G021	346.-	4402032130-G041	369.-	4502032130-G041	369.-
40	4402040130-G021	347.-	4502040130-G021	347.-	4402040130-G041	370.-	4502040130-G041	370.-
50	4402050130-G021	356.-	4502050130-G021	356.-	4402050130-G041	381.-	4502050130-G041	381.-
65	4402065130-G021	388.-	4502065130-G021	388.-	4402065130-G041	419.-	4502065130-G041	419.-
80	4402080130-G021	452.-	4502080130-G021	452.-	4402080130-G041	496.-	4502080130-G041	496.-
100	4402100130-G021	503.-	4502100130-G021	503.-	4402100130-G041	557.-	4502100130-G041	557.-
125	4402125130-G021	1'322.-	4502125130-G021	1'322.-	4402125130-G041	1'586.-	4502125130-G041	1'586.-
150	4402150130-G021	1'598.-	4502150130-G021	1'598.-	4402150130-G041	2'077.-	4502150130-G041	2'077.-
	*luftöffnend/luftschliessend ouverture/fermeture à air		**luftöffnend/federschliessend ouverture à air/fermeture à ressort		*luftöffnend/luftschliessend ouverture/fermeture à air		**luftöffnend/federschliessend ouverture à air/fermeture à ressort	

Form 1200 - © KOHLER 2022

Scheibenventil G-G, handbetätigt

vanne papillon mâle-mâle, manuelle

M-4303

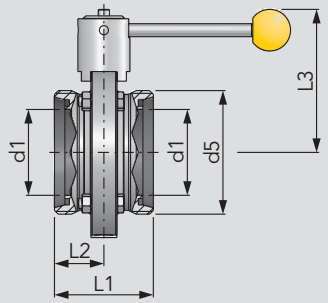

DN	d1	d5	L1	L2	L3		kg
10	10	Rd 28×1/8	90	45	78		0,56
15	16	Rd 34×1/8	68	34	78		0,79
20	20	Rd 44×1/6	68	34	83		1,05
25	26	Rd 52×1/6	64	32	88		1,48
32	32	Rd 58×1/6	64	32	88		1,61
40	38	Rd 65×1/6	72	36	94		1,85
50	50	Rd 78×1/6	72	36	101		2,24
65	66	Rd 95×1/6	76	38	110		2,82
80	81	Rd 110×1/4	100	50	122		4,02
100	100	Rd 130×1/4	104	52	134		5,10
125	125	Rd 160×1/4	110	55	181		9,22
150	150	Rd 190×1/4	130	65	199		14,45

Scheibenventil G-G, pneumatisch betätigt

vanne papillon mâle-mâle, pneumatique

M-4403
M-4503

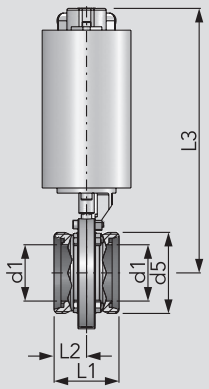

DN	d1	d5	L1	L2	L3		kg
10	10	Rd 28×1/8	90	45	232		2,89
15	16	Rd 34×1/8	68	34	232		3,34
20	20	Rd 44×1/6	68	34	237		3,63
25	26	Rd 52×1/6	64	32	288		5,66
32	32	Rd 58×1/6	64	32	291		5,76
40	38	Rd 65×1/6	72	36	294		6,03
50	50	Rd 78×1/6	72	36	301		6,42
65	66	Rd 95×1/6	76	38	310		7,00
80	81	Rd 110×1/4	100	50	318		8,06
100	100	Rd 130×1/4	104	52	328		9,15
125	125	Rd 160×1/4	110	55	388		17,29
150	150	Rd 190×1/4	130	65	407		20,97

Scheibenventil K/M-S, handbetätigt

vanne papillon avec raccordements manchon conique/écrou et à souder, manuelle

M-4305

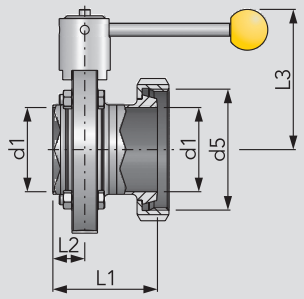

DN	d1	d5	L1	L2	L3		kg
15	16	Rd 34×1/8	65	24	78		0,78
20	20	Rd 44×1/6	66	24	83		1,02
25	26	Rd 52×1/6	62	20	88		1,49
32	32	Rd 58×1/6	67	21	91		1,66
40	38	Rd 65×1/6	76	25	94		1,83
50	50	Rd 78×1/6	78	25	101		2,03
65	66	Rd 95×1/6	82	25	110		2,90
80	81	Rd 110×1/4	97	30	122		3,87
100	100	Rd 130×1/4	108	32	134		5,29
125	125	Rd 160×1/4	120	43	181		9,17
150	150	Rd 190×1/4	141	52	199		14,34

Scheibenventil K/M-S, pneumatisch betätigt

vanne papillon avec raccordements manchon conique/écrou et à souder, pneumatique

M-4405
M-4505

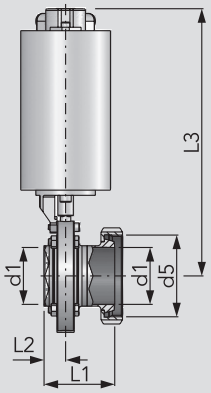

DN	d1	d5	L1	L2	L3		kg
15	16	Rd 34×1/8	65	24	232		3,34
20	20	Rd 44×1/6	66	24	237		3,58
25	26	Rd 52×1/6	62	20	288		5,67
32	32	Rd 58×1/6	67	21	291		5,85
40	38	Rd 65×1/6	76	25	294		6,01
50	50	Rd 78×1/6	78	25	301		6,41
65	66	Rd 95×1/6	82	25	310		7,09
80	81	Rd 110×1/4	97	30	318		7,91
100	100	Rd 130×1/4	108	32	328		9,35
125	125	Rd 160×1/4	120	43	388		17,76
150	150	Rd 190×1/4	141	52	407		22,88

Form 1200 - © KOHLER 2022

HANS KOHLER AG, Claridenstrasse 20, Postfach, CH-8022 Zürich, Direktwahl: Tel. 044 207 11 22, Fax 044 207 11 20

Scheibenventil G-G, handbetätigt

vanne papillon mâle-mâle, manuelle

DN	AISI 304L - Silikon poliert / poli Art.-Nr.	CHF	AISI 304L - EPDM poliert / poli Art.-Nr.	CHF	AISI 316L - Silikon poliert / poli Art.-Nr.	CHF	AISI 316L - EPDM poliert / poli Art.-Nr.	CHF
10							4303010130-G041	250.-
15							4303015130-G041	153.-
20							4303020130-G041	156.-
25	4303025000-G021	120.-	4303025130-G021	120.-	4303025000-G041	144.-	4303025130-G041	144.-
32	4303032000-G021	121.-	4303032130-G021	121.-	4303032000-G041	145.-	4303032130-G041	145.-
40	4303040000-G021	122.-	4303040130-G021	122.-	4303040000-G041	146.-	4303040130-G041	146.-
50	4303050000-G021	133.-	4303050130-G021	133.-	4303050000-G041	160.-	4303050130-G041	160.-
65	4303065000-G021	170.-	4303065130-G021	170.-	4303065000-G041	205.-	4303065130-G041	205.-
80	4303080000-G021	242.-	4303080130-G021	242.-	4303080000-G041	291.-	4303080130-G041	291.-
100	4303100000-G021	287.-	4303100130-G021	287.-	4303100000-G041	345.-	4303100130-G041	345.-
125	4303125000-G021	707.-	4303125130-G021	707.-	4303125000-G041	834.-	4303125130-G041	834.-
150	4303150000-G021	1'034.-	4303150130-G021	1'034.-	4303150000-G041	1'220.-	4303150130-G041	1'220.-

Scheibenventil G-G, pneumatisch betätigt

vanne papillon mâle-mâle, pneumatique

DN	AISI 304L - EPDM poliert / poli, lö-ls* Art.-Nr.	CHF	AISI 304L - EPDM poliert / poli, lö-fs** Art.-Nr.	CHF	AISI 316L - EPDM poliert / poli, lö-ls* Art.-Nr.	CHF	AISI 316L - EPDM poliert / poli, lö-fs** Art.-Nr.	CHF
10							4503010130-G041	470.-
15							4503015130-G041	377.-
20							4503020130-G041	379.-
25	4403025130-G021	347.-	4503025130-G021	347.-	4403025130-G041	370.-	4503025130-G041	370.-
32	4403032130-G021	347.-	4503032130-G021	347.-	4403032130-G041	370.-	4503032130-G041	370.-
40	4403040130-G021	348.-	4503040130-G021	348.-	4403040130-G041	372.-	4503040130-G041	372.-
50	4403050130-G021	360.-	4503050130-G021	360.-	4403050130-G041	385.-	4503050130-G041	385.-
65	4403065130-G021	394.-	4503065130-G021	394.-	4403065130-G041	426.-	4503065130-G041	426.-
80	4403080130-G021	462.-	4503080130-G021	462.-	4403080130-G041	509.-	4503080130-G041	509.-
100	4403100130-G021	506.-	4503100130-G021	506.-	4403100130-G041	560.-	4503100130-G041	560.-
125	4403125130-G021	1'326.-	4503125130-G021	1'326.-	4403125130-G041	1'445.-	4503125130-G041	1'445.-
150	4403150130-G021	1'637.-	4503150130-G021	1'637.-	4403150130-G041	1'769.-	4503150130-G041	1'769.-
	*luftöffnend/luftschliessend ouverture/fermeture à air		**luftöffnend/federschliessend ouverture à air/fermeture à ressort		*luftöffnend/luftschliessend ouverture/fermeture à air		**luftöffnend/federschliessend ouverture à air/fermeture à ressort	

Scheibenventil K/M-S, handbetätigt

vanne papillon avec raccordements manchon conique/écrou et à souder, manuelle

DN	AISI 304L - Silikon poliert / poli Art.-Nr.	CHF	AISI 304L - EPDM poliert / poli Art.-Nr.	CHF	AISI 316L - Silikon poliert / poli Art.-Nr.	CHF	AISI 316L - EPDM poliert / poli Art.-Nr.	CHF
15							4305015130-G041	175.-
20							4305020130-G041	179.-
25	4305025000-G021	142.-	4305025130-G021	142.-	4305025000-G041	170.-	4305025130-G041	170.-
32	4305032000-G021	149.-	4305032130-G021	149.-	4305032000-G041	179.-	4305032130-G041	179.-
40	4305040000-G021	156.-	4305040130-G021	156.-	4305040000-G041	186.-	4305040130-G041	186.-
50	4305050000-G021	167.-	4305050130-G021	167.-	4305050000-G041	200.-	4305050130-G041	200.-
65	4305065000-G021	211.-	4305065130-G021	211.-	4305065000-G041	253.-	4305065130-G041	253.-
80	4305080000-G021	282.-	4305080130-G021	282.-	4305080000-G041	339.-	4305080130-G041	339.-
100	4305100000-G021	369.-	4305100130-G021	369.-	4305100000-G041	442.-	4305100130-G041	442.-
125	4305125000-G021	869.-	4305125130-G021	869.-	4305125000-G041	1'026.-	4305125130-G041	1'026.-
150	4305150000-G021	1'201.-	4305150130-G021	1'201.-	4305150000-G041	1'417.-	4305150130-G041	1'417.-

Scheibenventil K/M-S, pneumatisch betätigt

vanne papillon avec raccordements manchon conique/écrou et à souder, pneumatique

DN	AISI 304L - EPDM poliert / poli, lö-ls* Art.-Nr.	CHF	AISI 304L - EPDM poliert / poli, lö-fs** Art.-Nr.	CHF	AISI 316L - EPDM poliert / poli, lö-ls* Art.-Nr.	CHF	AISI 316L - EPDM poliert / poli, lö-fs** Art.-Nr.	CHF
15							4505015130-G041	398.-
20							4505020130-G041	402.-
25	4405025130-G021	367.-	4505025130-G021	367.-	4405025130-G041	394.-	4505025130-G041	394.-
32	4405032130-G021	373.-	4505032130-G021	373.-	4405032130-G041	402.-	4505032130-G041	402.-
40	4405040130-G021	380.-	4505040130-G021	380.-	4405040130-G041	409.-	4505040130-G041	409.-
50	4405050130-G021	391.-	4505050130-G021	391.-	4405050130-G041	422.-	4505050130-G041	422.-
65	4405065130-G021	432.-	4505065130-G021	432.-	4405065130-G041	473.-	4505065130-G041	473.-
80	4405080130-G021	501.-	4505080130-G021	501.-	4405080130-G041	554.-	4505080130-G041	554.-
100	4405100130-G021	583.-	4505100130-G021	583.-	4405100130-G041	653.-	4505100130-G041	653.-
125	4405125130-G021	1'480.-	4505125130-G021	1'480.-	4405125130-G041	1'614.-	4505125130-G041	1'614.-
150	4405150130-G021	1'796.-	4505150130-G021	1'796.-	4405150130-G041	1'940.-	4505150130-G041	1'940.-
	*luftöffnend/luftschliessend ouverture/fermeture à air		**luftöffnend/federschliessend ouverture à air/fermeture à ressort		*luftöffnend/luftschliessend ouverture/fermeture à air		**luftöffnend/federschliessend ouverture à air/fermeture à ressort	

Form 1200 - © KOHLER 2022

Scheibenventil K/M-G, handbetätigt

vanne papillon femelle-mâle, manuelle

M-4304

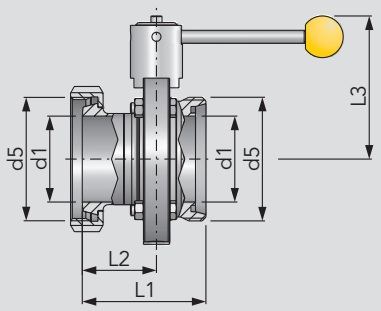

DN	d1	d5	L1	L2	L3		kg
15	16	Rd 34×1/8	75	41	78		0,84
20	20	Rd 44×1/6	76	42	83		1,11
25	26	Rd 52×1/6	74	42	88		1,61
32	32	Rd 58×1/6	78	46	88		1,79
40	38	Rd 65×1/6	87	51	94		2,02
50	50	Rd 78×1/6	89	53	101		2,49
65	66	Rd 95×1/6	95	57	110		3,27
80	81	Rd 110×1/4	117	67	122		4,49
100	100	Rd 130×1/4	128	76	134		5,97
125	125	Rd 160×1/4	132	77	181		10,25
150	150	Rd 190×1/4	154	89	199		15,98

Scheibenventil K/M-G, pneumatisch betätigt

vanne papillon femelle-mâle, pneumatique

M-4404
M-4504

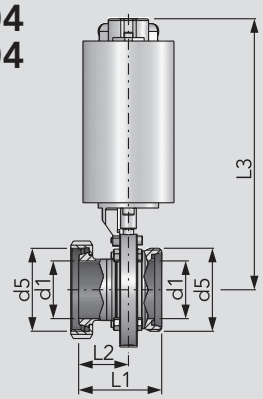

DN	d1	d5	L1	L2	L3		kg
15	16	Rd 34×1/8	75	41	232		3,38
20	20	Rd 44×1/6	76	42	285		4,17
25	26	Rd 52×1/6	74	42	288		5,79
32	32	Rd 58×1/6	78	46	291		5,97
40	38	Rd 65×1/6	87	51	294		6,20
50	50	Rd 78×1/6	89	53	301		6,67
65	66	Rd 95×1/6	95	57	310		7,46
80	81	Rd 110×1/4	117	67	318		8,53
100	100	Rd 130×1/4	128	76	328		10,03
125	125	Rd 160×1/4	132	77	388		18,60
150	150	Rd 190×1/4	154	89	407		24,19

Scheibenventil Fl. PN 10-G, handbetätigt

vanne papillon avec raccordements bride plate PN 10 et manchon fileté, manuelle

M-4307

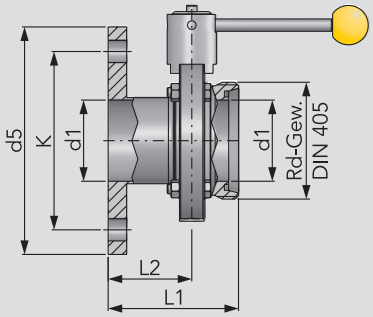

DN	d1	d5	K	L1	L2		kg
25	26	115	85	91	59		2,00
32	32	140	100	98	66		2,64
40	38	150	110	94	58		2,95
50	50	165	125	98	62		3,99
65	66	185	145	106	68		5,26
80	81	200	160	115	65		6,25
100	100	220	180	127	75		7,32
125	125	250	210	136	82		12,91
150	150	285	240	155	91		18,74

Flansch PN6 auf Wunsch, bitte anfragen / bride PN6 sur demande

Scheibenventil Fl. PN 10-G, pneumatisch betätigt

vanne papillon avec raccordements bride plate PN 10 et manchon fileté, pneumatique

M-4407
M-4507

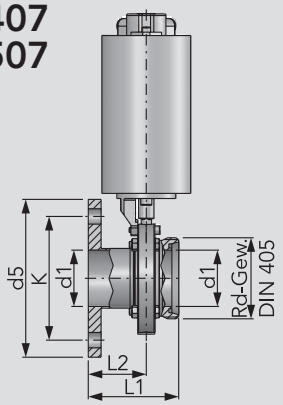

DN	d1	d5	K	L1	L2		kg
25	26	115	85	91	59		6,64
32	32	140	100	98	66		7,15
40	38	150	110	94	58		7,52
50	50	165	125	98	62		8,58
65	66	185	145	106	68		9,89
80	81	200	160	115	65		10,80
100	100	220	180	127	75		11,86
125	125	250	210	136	82		21,12
150	150	285	240	155	91		26,93

Flansch PN6 bitte anfragen / bride PN6 sur demande

Form 1200 - © KOHLER 2022

HANS KOHLER AG, Claridenstrasse 20, Postfach, CH-8022 Zürich, Direktwahl: Tel. 044 207 11 22, Fax 044 207 11 20

Scheibenventil K/M-G, handbetätigt

vanne papillon femelle-mâle, manuelle

DN	AISI 304L - Silikon poliert / poli Art.-Nr.	CHF	AISI 304L - EPDM poliert / poli Art.-Nr.	CHF	AISI 316L - Silikon poliert / poli Art.-Nr.	CHF	AISI 316L - EPDM poliert / poli Art.-Nr.	CHF
15							4304015130-G041	175.-
20							4304020130-G041	179.-
25	4304025000-G021	144.-	4304025130-G021	144.-	4304025000-G041	173.-	4304025130-G041	173.-
32	4304032000-G021	150.-	4304032130-G021	150.-	4304032000-G041	179.-	4304032130-G041	179.-
40	4304040000-G021	157.-	4304040130-G021	157.-	4304040000-G041	188.-	4304040130-G041	188.-
50	4304050000-G021	170.-	4304050130-G021	170.-	4304050000-G041	205.-	4304050130-G041	205.-
65	4304065000-G021	217.-	4304065130-G021	217.-	4304065000-G041	261.-	4304065130-G041	261.-
80	4304080000-G021	293.-	4304080130-G021	293.-	4304080000-G041	352.-	4304080130-G041	352.-
100	4304100000-G021	373.-	4304100130-G021	373.-	4304100000-G041	448.-	4304100130-G041	448.-
125	4304125000-G021	875.-	4304125130-G021	875.-	4304125000-G041	1'032.-	4304125130-G041	1'032.-
150	4304150000-G021	1'229.-	4304150130-G021	1'229.-	4304150000-G041	1'450.-	4304150130-G041	1'450.-

Scheibenventil K/M-G, pneumatisch betätigt

vanne papillon femelle-mâle, pneumatique

DN	AISI 304L - EPDM poliert / poli, lö-ls* Art.-Nr.	CHF	AISI 304L - EPDM poliert / poli, lö-fs** Art.-Nr.	CHF	AISI 316L - EPDM poliert / poli, lö-ls* Art.-Nr.	CHF	AISI 316L - EPDM poliert / poli, lö-fs** Art.-Nr.	CHF
15							4504015130-G041	398.-
20							4504020130-G041	402.-
25	4404025130-G021	370.-	4504025130-G021	370.-	4404025130-G041	397.-	4504025130-G041	397.-
32	4404032130-G021	374.-	4504032130-G021	374.-	4404032130-G041	402.-	4504032130-G041	402.-
40	4404040130-G021	381.-	4504040130-G021	381.-	4404040130-G041	411.-	4504040130-G041	411.-
50	4404050130-G021	391.-	4504050130-G021	391.-	4404050130-G041	426.-	4504050130-G041	426.-
65	4404065130-G021	439.-	4504065130-G021	439.-	4404065130-G041	480.-	4504065130-G041	480.-
80	4404080130-G021	511.-	4504080130-G021	511.-	4404080130-G041	567.-	4504080130-G041	567.-
100	4404100130-G021	587.-	4504100130-G021	587.-	4404100130-G041	659.-	4504100130-G041	659.-
125	4404125130-G021	1'486.-	4504125130-G021	1'486.-	4404125130-G041	1'619.-	4504125130-G041	1'619.-
150	4404150130-G021	1'822.-	4504150130-G021	1'822.-	4404150130-G041	1'968.-	4504150130-G041	1'968.-

Scheibenventil Fl. PN 10-G, handbetätigt

vanne papillon avec raccordements bride plate PN 10 et manchon fileté, manuelle

DN	AISI 304L - Silikon poliert Art.-Nr.	CHF	AISI 304L - EPDM poliert Art.-Nr.	CHF	AISI 316L - Silikon poliert Art.-Nr.	CHF	AISI 316L - EPDM poliert Art.-Nr.	CHF
25	4307025000-G021	209.-	4307025130-G021	209.-	4307025000-G041	251.-	4307025130-G041	251.-
32	4307032000-G021	232.-	4307032130-G021	232.-	4307032000-G041	279.-	4307032130-G041	279.-
40	4307040000-G021	239.-	4307040130-G021	239.-	4307040000-G041	287.-	4307040130-G041	287.-
50	4307050000-G021	261.-	4307050130-G021	261.-	4307050000-G041	313.-	4307050130-G041	313.-
65	4307065000-G021	326.-	4307065130-G021	326.-	4307065000-G041	391.-	4307065130-G041	391.-
80	4307080000-G021	437.-	4307080130-G021	437.-	4307080000-G041	524.-	4307080130-G041	524.-
100	4307100000-G021	519.-	4307100130-G021	519.-	4307100000-G041	622.-	4307100130-G041	622.-
125	4307125000-G021	1'051.-	4307125130-G021	1'051.-	4307125000-G041	1'261.-	4307125130-G041	1'261.-
150	4307150000-G021	1'598.-	4307150130-G021	1'598.-	4307150000-G041	1'917.-	4307150130-G041	1'917.-

Scheibenventil Fl. PN 10-G, pneumatisch betätigt

vanne papillon avec raccordements bride plate PN 10 et manchon fileté, pneumatique

DN	AISI 304L - EPDM poliert, lö-ls* Art.-Nr.	CHF	AISI 304L - EPDM poliert, lö-fs** Art.-Nr.	CHF	AISI 316L - EPDM poliert, lö-ls* Art.-Nr.	CHF	AISI 316L - EPDM poliert / poli, lö-fs** Art.-Nr.	CHF
25	4407025130-G021	432.-	4507025130-G021	432.-	4407025130-G041	471.-	4507025130-G041	471.-
32	4407032130-G021	453.-	4507032130-G021	453.-	4407032130-G041	498.-	4507032130-G041	498.-
40	4407040130-G021	460.-	4507040130-G021	460.-	4407040130-G041	506.-	4507040130-G041	506.-
50	4407050130-G021	480.-	4507050130-G021	480.-	4407050130-G041	530.-	4507050130-G041	530.-
65	4407065130-G021	542.-	4507065130-G021	542.-	4407065130-G041	604.-	4507065130-G041	604.-
80	4407080130-G021	649.-	4507080130-G021	649.-	4407080130-G041	731.-	4507080130-G041	731.-
100	4407100130-G021	726.-	4507100130-G021	726.-	4407100130-G041	825.-	4507100130-G041	825.-
125	4407125130-G021	1'653.-	4507125130-G021	1'653.-	4407125130-G041	1'854.-	4507125130-G041	1'854.-
150	4407150130-G021	2'174.-	4507150130-G021	2'174.-	4407150130-G041	2'566.-	4507150130-G041	2'566.-

*luftöffnend/luftschliessend
ouverture/fermeture à air

**luftöffnend/federschliessend
ouverture à air/fermeture à ressort

*luftöffnend/luftschliessend
ouverture/fermeture à air

**luftöffnend/federschliessend
ouverture à air/fermeture à ressort

Form 1200 - © KOHLER 2022

Zwischenflansch-Scheibenventil S-S, komplett mit Kleinflansch, handbetätigt

vanne papillon entre brides à souder complète, manuelle

M-4310

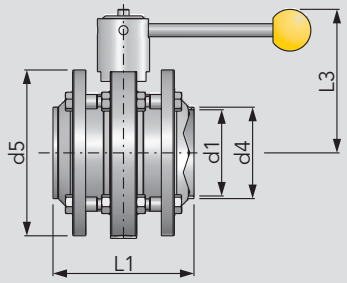

DN	d1	d4	d5	L1	L3		kg
15	16	19	62	106	78		1,29
20	20	23	72	106	83		1,68
25	26	29	84	104	88		2,52
32	32	35	90	106	88		2,75
40	38	41	96	108	94		3,00
50	50	53	110	108	101		3,62
65	66	70	127	108	110		4,47
80	81	85	142	144	122		6,25
100	100	104	162	148	134		7,73
125	125	129	205	132	181		13,95
150	150	154	240	150	200		21,11
200	200	204	320	114	250		25,03

Zwischenflansch-Scheibenventil S-S, komplett mit Kleinflansch, pneumatisch betätigt

vanne papillon entre brides à souder complète, pneumatique

M-4410
M-4510

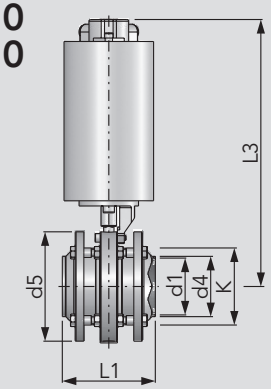

DN	d1	d4	d5	K	L1	L3	kg
15	16	19	62	48	106	232	3,89
20	20	23	72	58	106	237	4,34
25	26	29	84	68	104	288	6,71
32	32	35	90	74	106	291	6,94
40	38	41	96	81	108	294	7,19
50	50	53	110	94	108	301	7,85
65	66	70	127	111	108	310	8,66
80	81	85	142	126	144	318	10,29
100	100	104	162	146	188	328	11,79
125	125	129	205	180	132	388	21,01
150	150	154	240	210	150	407	28,19
200	200	204	284	258	114	456	

Zwischenflansch-Scheibenventil S-S, kompl. mit Zoll Kleinflansch, handb., f. Rohr DIN EN 10357, Serie D

vanne papillon entre brides à souder complète, manuelle, en dimension pouce, pour tube

M-4358

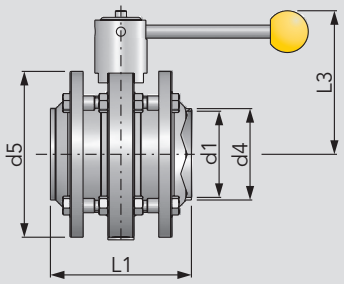

Zoll pouce	d1	d4	d5	L1	L3		kg
1"	22,1	25,4	84	128	88		2,10
1½"	34,8	38,1	96	130	94		2,30
2"	47,5	50,8	110	130	101		3,35
2½"	60,2	63,5	127	134	110		4,79
3"	72,9	76,1	142	184	118		6,32
4"	97,4	101,6	162	139,4	132		6,30

Zwischenflansch-Scheibenventil S-S, kompl. m. Zoll Kleinfl., pneum. bet., für Rohr DIN EN 10357, Serie D

vanne papillon entre brides à souder complète, pneumatique, en dimension pouce, pour tube

M-4458
M-4558

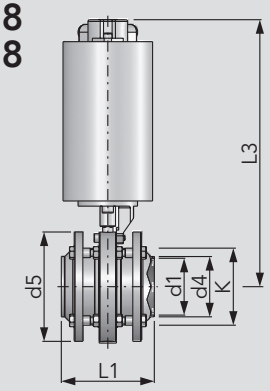

Zoll pouce	d1	d4	d5	K	L1	L3	kg
1"	22,1	25,4	84	68	128	288	6,77
1½"	34,8	38,1	96	81	130	294	7,24
2"	47,5	50,8	110	94	130	301	8,60
2½"	60,2	63,5	127	114,4	134	310	9,84
3"	72,9	76,1	142	126	184	318	11,18
4"	97,4	101,6	162	146	139,4	328	12,40

Form 1200 - © KOHLER 2022

HANS KOHLER AG, Claridenstrasse 20, Postfach, CH-8022 Zürich, Direktwahl: Tel. 044 207 11 22, Fax 044 207 11 20

Zwischenflansch-Scheibenventil S-S, komplett mit Kleinflansch, handbetätigt

vanne papillon entre brides à souder complète, manuelle

	AISI 304L - Silikon poliert / poli		AISI 304L - EPDM poliert / poli		AISI 316L - Silikon poliert / poli		AISI 316L - EPDM poliert / poli	
DN	Art.-Nr.	CHF	Art.-Nr.	CHF	Art.-Nr.	CHF	Art.-Nr.	CHF
15							4310015130-G041	215.-
20							4310020130-G041	219.-
25	4310025000-G021	176.-	4310025130-G021	176.-	4310025000-G041	211.-	4310025130-G041	211.-
32	4310032000-G021	189.-	4310032130-G021	189.-	4310032000-G041	227.-	4310032130-G041	227.-
40	4310040000-G021	193.-	4310040130-G021	193.-	4310040000-G041	232.-	4310040130-G041	232.-
50	4310050000-G021	200.-	4310050130-G021	200.-	4310050000-G041	240.-	4310050130-G041	240.-
65	4310065000-G021	255.-	4310065130-G021	255.-	4310065000-G041	306.-	4310065130-G041	306.-
80	4310080000-G021	344.-	4310080130-G021	345.-	4310080000-G041	413.-	4310080130-G041	413.-
100	4310100000-G021	432.-	4310100130-G021	431.-	4310100000-G041	518.-	4310100130-G041	517.-
125	4310125000-G021	1'138.-	4310125130-G021	1'138.-	4310125000-G041	1'353.-	4310125130-G041	1'353.-
150	4310150000-G021	1'644.-	4310150130-G021	1'644.-	4310150000-G041	2'138.-	4310150130-G041	2'138.-
200							4310200130-041	4'143.-

Zwischenflansch-Scheibenventil S-S, komplett mit Kleinflansch, pneumatisch betätigt

vanne papillon entre brides à souder complète, pneumatique

	AISI 304L - EPDM poliert / poli, lö-ls*		AISI 304L - EPDM poliert / poli, lö-fs**		AISI 316L - EPDM poliert / poli, lö-ls*		AISI 316L - EPDM poliert / poli, lö-fs**	
DN	Art.-Nr.	CHF	Art.-Nr.	CHF	Art.-Nr.	CHF	Art.-Nr.	CHF
15							4510015130-G041	437.-
20							4510020130-G041	441.-
25	4410025130-G021	399.-	4510025130-G021	399.-	4410025130-G041	432.-	4510025130-G041	432.-
32	4410032130-G021	412.-	4510032130-G021	412.-	4410032130-G041	448.-	4510032130-G041	448.-
40	4410040130-G021	416.-	4510040130-G021	416.-	4410040130-G041	453.-	4510040130-G041	453.-
50	4410050130-G021	422.-	4510050130-G021	423.-	4410050130-G041	461.-	4510050130-G041	461.-
65	4410065130-G021	475.-	4510065130-G021	475.-	4410065130-G041	523.-	4510065130-G041	523.-
80	4410080130-G021	560.-	4510080130-G021	560.-	4410080130-G041	626.-	4510080130-G041	626.-
100	4410100130-G021	642.-	4510100130-G021	643.-	4410100130-G041	725.-	4510100130-G041	725.-
125	4410125130-G021	1'736.-	4510125130-G021	1'736.-	4410125130-G041	1'953.-	4510125130-G041	1'953.-
150	4410150130-G021	2'219.-	4510150130-G021	2'219.-	4410150130-G041	2'688.-	4510150130-G041	2'688.-
200							4510200130-G041	4'457.-
	*luftöffnend/luftschliessend ouverture/fermeture à air		**luftöffnend/federschliessend ouverture à air/fermeture à ressort		*luftöffnend/luftschliessend ouverture/fermeture à air		**luftöffnend/federschliessend ouverture à air/fermeture à ressort	

Zwischenflansch-Scheibenventil S-S, kompl. mit Zoll Kleinflansch, handb., f. Rohr DIN EN 10357, Serie D

vanne papillon entre brides à souder complète, manuelle, en dimension pouce, pour tube

					AISI 316L - EPDM poliert / poli			
Zoll pouce	Art.-Nr.	CHF	Art.-Nr.	CHF	Art.-Nr.	CHF	Art.-Nr.	CHF
1"					4358026130-G041	230.-		
1½"					4358038130-G041	251.-		
2"					4358051130-G041	263.-		
2½"					4358064130-G041	321.-		
3"					4358076130-G041	452.-		
4"					4358101130-G041	575.-		

Zwischenflansch-Scheibenventil S-S, kompl. m. Zoll Kleinfl., pneum. bet., für Rohr DIN EN 10357, Serie D

vanne papillon entre brides à souder complète, pneumatique, en dimension pouce, pour tube

					AISI 316L - EPDM poliert / poli, lö-ls*		AISI 316L - EPDM poliert / poli, lö-fs**	
Zoll pouce	Art.-Nr.	CHF	Art.-Nr.	CHF	Art.-Nr.	CHF	Art.-Nr.	CHF
1"					4458026130-G041	451.-	4558026130-G041	451.-
1½"					4458038130-G041	471.-	4558038130-G041	471.-
2"					4458051130-G041	482.-	4558051130-G041	482.-
2½"					4458064130-G041	537.-	4558064130-G041	537.-
3"					4458076130-G041	662.-	4558076130-G041	662.-
4"					4458101130-G041	780.-	4558101130-G041	780.-
					*luftöffnend/luftschliessend ouverture/fermeture à air		**luftöffnend/federschliessend ouverture à air/fermeture à ressort	

Form 1200 - © KOHLER 2022

Scheibenventil Cl-Cl, DIN 32676, Clamp, handbetätigt

vanne papillon avec raccordements clamp, manuelle

M-4346

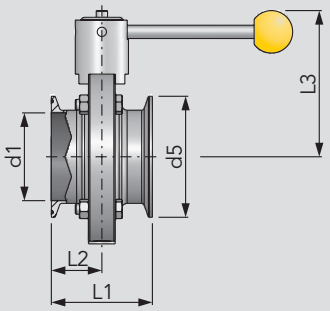

DN	d1	d5	L1	L2	L3		kg
15	16	34,0	68	34	78		0,72
20	20	34,0	68	34	83		0,88
25	26	50,5	64	32	88		1,37
32	32	50,5	64	32	91		1,48
40	38	50,5	72	36	94		1,53
50	50	64,0	72	36	101		1,82
65	66	91,0	76	38	110		2,32
80	81	106,0	100	50	122		3,32
100	100	119,0	104	52	134		4,09

Scheibenventil Cl-Cl, DIN 32676, Clamp, pneumatisch betätigt

vanne papillon avec raccordements clamp, pneumatique

M-4446
M-4546

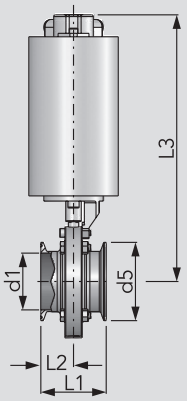

DN	d1	d5	L1	L2	L3		kg
15	16	34,0	68	34	232		3,21
20	20	34,0	68	34	237		3,45
25	26	50,5	64	32	288		5,56
32	32	50,5	64	32	291		5,66
40	38	50,5	72	36	294		5,72
50	50	64,0	72	36	301		6,32
65	66	91,0	76	38	310		6,75
80	81	106,0	100	50	318		7,35
100	100	119,0	104	52	328		8,15

Scheibenventil Cl-Cl, DIN 32676, Clamp, Zoll-Ausführung, handbetätigt, für Rohr DIN EN 10357, Serie D

vanne papillon avec raccordements clamp, manuelle, en dimension pouce, pour tube

M-4347

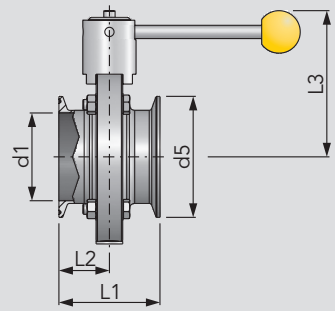

Zoll pouce	d1	d5	L1	L2	L3		kg
1"	22,1	50,5	64	32	88		1,47
1½"	34,8	50,5	72	36	94		1,63
2"	47,5	64,0	72	36	101		1,96
2½"	60,2	77,5	76	38	110		2,49
3"	72,9	91,0	100	50	118		3,60
4"	97,4	119,0	104	52	132		4,47

Scheibenventil Cl-Cl, DIN 32676, Clamp, Zoll-Ausf., pneum. betätigt, für Rohr DIN EN 10357, Serie D

vanne papillon avec raccordements clamp, pneumatique, en dimenension pouce, pour tube

M-4447
M-4547

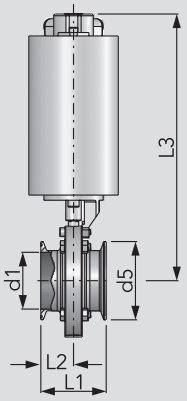

Zoll pouce	d1	d5	L1	L2	L3		kg
1"	22,1	50,5	64	32	288		5,65
1½"	34,8	50,5	72	36	294		5,81
2"	47,5	64,0	72	36	301		6,15
2½"	60,2	77,5	76	38	310		6,67
3"	72,9	91,0	100	50	318		7,64
4"	97,4	119,0	104	52	328		8,53

Form 1200 - © KOHLER 2022

HANS KOHLER AG, Claridenstrasse 20, Postfach, CH-8022 Zürich, Direktwahl: Tel. 044 207 11 22, Fax 044 207 11 20

Scheibenventil Cl-Cl, DIN 32676, Clamp, handbetätigt

vanne papillon avec raccordements clamp, manuelle

DN	AISI 304L - Silikon poliert / poli		AISI 304L - EPDM poliert / poli		AISI 316L -Silkion poliert / poli		AISI 316L - EPDM poliert / poli	
	Art.-Nr.	CHF	Art.-Nr.	CHF	Art.-Nr.	CHF	Art.-Nr.	CHF
15							4346015130-G041	226.-
20							4346020130-G041	232.-
25	4346025000-G021	146.-	4346025130-G021	146.-	4346025000-G041	176.-	4346025130-G041	176.-
32	4346032000-G021	152.-	4346032130-G021	152.-	4346032000-G041	182.-	4346032130-G041	182.-
40	4346040000-G021	155.-	4346040130-G021	155.-	4346040000-G041	187.-	4346040130-G041	187.-
50	4346050000-G021	169.-	4346050130-G021	169.-	4346050000-G041	203.-	4346050130-G041	203.-
65	4346065000-G021	202.-	4346065130-G021	202.-	4346065000-G041	243.-	4346065130-G041	243.-
80	4346080000-G021	301.-	4346080130-G021	301.-	4346080000-G041	361.-	4346080130-G041	361.-
100	4346100000-G021	370.-	4346100130-G021	370.-	4346100000-G041	444.-	4346100130-G041	444.-

Scheibenventil Cl-Cl, DIN 32676, Clamp, pneumatisch betätigt

vanne papillon avec raccordements clamp, pneumatique

DN	AISI 304L - EPDM poliert / poli, lö-ls*		AISI 304L - EPDM poliert / poli, lö-fs*		AISI 316L - EPDM poliert / poli, lö-ls*		AISI 316L - EPDM poliert / poli, lö-fs**	
	Art.-Nr.	CHF	Art.-Nr.	CHF	Art.-Nr.	CHF	Art.-Nr.	CHF
15							4546015130-G041	481.-
20							4546020130-G041	486.-
25	4446025130-G021	402.-	4546025130-G021	402.-	4446025130-G041	431.-	4546025130-G041	431.-
32	4446032130-G021	406.-	4546032130-G021	406.-	4446032130-G041	437.-	4546032130-G041	437.-
40	4446040130-G021	410.-	4546040130-G021	410.-	4446040130-G041	442.-	4546040130-G041	442.-
50	4446050130-G021	424.-	4546050130-G021	424.-	4446050130-G041	458.-	4546050130-G041	458.-
65	4446065130-G021	458.-	4546065130-G021	458.-	4446065130-G041	498.-	4546065130-G041	498.-
80	4446080130-G021	556.-	4546080130-G021	556.-	4446080130-G041	616.-	4546080130-G041	616.-
100	4446100130-G021	626.-	4546100130-G021	626.-	4446100130-G041	699.-	4546100130-G041	699.-

Scheibenventil Cl-Cl, DIN 32676, Clamp, Zoll-Ausführung, handbetätigt, für Rohr DIN EN 10357, Serie D

vanne papillon avec raccordements clamp, manuelle, en dimension pouce, pour tube

Zoll pouce	AISI 304L - Silikon poliert / poli		AISI 304L - EPDM poliert / poli		AISI 316L -Silkion poliert / poli		AISI 316L - EPDM poliert / poli	
	Art.-Nr.	CHF	Art.-Nr.	CHF	Art.-Nr.	CHF	Art.-Nr.	CHF
1"	4347026000-G021	133.-	4347026130-G021	133.-	4347026000-G041	159.-	4347026130-G041	159.-
1½"	4347038000-G021	140.-	4347038130-G021	140.-	4347038000-G041	169.-	4347038130-G041	169.-
2"	4347051000-G021	149.-	4347051130-G021	149.-	4347051000-G041	179.-	4347051130-G041	179.-
2½"	4347064000-G021	164.-	4347064130-G021	164.-	4347064000-G041	197.-	4347064130-G041	197.-
3"	4347076000-G021	183.-	4347076130-G021	183.-	4347076000-G041	221.-	4347076130-G041	221.-
4"	4347101000-G021	284.-	4347101130-G021	284.-	4347101000-G041	327.-	4347101130-G041	327.-

Scheibenventil Cl-Cl, DIN 32676, Clamp, Zoll-Ausf., pneum. betätigt, für Rohr DIN EN 10357, Serie D

vanne papillon avec raccordements clamp, pneumatique, en dimenension pouce, pour tube

Zoll pouce	AISI 304L - EPDM poliert / poli, lö-ls*		AISI 304L - EPDM poliert / poli, lö-fs*		AISI 316L - EPDM poliert / poli, lö-ls*		AISI 316L - EPDM poliert / poli, lö-fs**	
	Art.-Nr.	CHF	Art.-Nr.	CHF	Art.-Nr.	CHF	Art.-Nr.	CHF
1"	4447026130-G021	369.-	4547026130-G021	369.-	4447026130-G041	376.-	4547026130-G041	376.-
1½"	4447038130-G021	376.-	4547038130-G021	376.-	4447038130-G041	383.-	4547038130-G041	383.-
2"	4447051130-G021	406.-	4547051130-G021	406.-	4447051130-G041	414.-	4547051130-G041	414.-
2½"	4447064130-G021	421.-	4547064130-G021	421.-	4447064130-G041	453.-	4547064130-G041	453.-
3"	4447076130-G021	484.-	4547076130-G021	484.-	4447076130-G041	574.-	4547076130-G041	574.-
4"	4447101130-G021	541.-	4547101130-G021	541.-	4447101130-G041	600.-	4547101130-G041	600.-

*luftöffnend/luftschliessend
ouverture/fermeture à air

*luftöffnend/federschliessend
ouverture à air/fermeture à ressort

*luftöffnend/luftschliessend
ouverture/fermeture à air

**luftöffnend/federschliessend
ouverture à air/fermeture à ressort

Form 1200 - © KOHLER 2022

Mehrwege-Scheibenventil G-G-G, handbetätigt

combinaison de vanne papillon à trois voies mâle-mâle-mâle, manuelle

M-4314

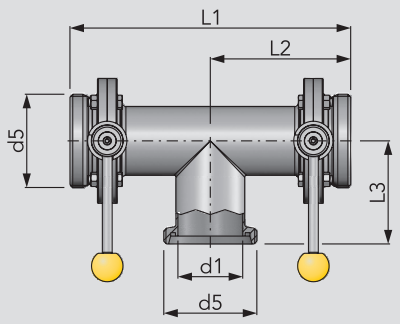

DN	d1	d5	L1	L2	L3		kg
25	26	Rd 52×1/6	204	102	72		3,07
32	32	Rd 58×1/6	216	108	77		3,22
40	38	Rd 65×1/6	242	121	82		3,72
50	50	Rd 78×1/6	262	131	93		4,50
65	66	Rd 95×1/6	286	143	105		5,98
80	81	Rd 110×1/4	340	170	115		8,20
100	100	Rd 130×1/4	368	184	130		10,07
125	125	Rd 160×1/4	570	285	233		10,21
150	150	Rd 190×1/4	684	342	275		11,10

Mehrwege-Scheibenventil G-G-G, mit Schaltkombination

combinaison de vanne papillon à trois voies mâle-mâle-mâle, manuelle, deux vannes reliées

M-4914

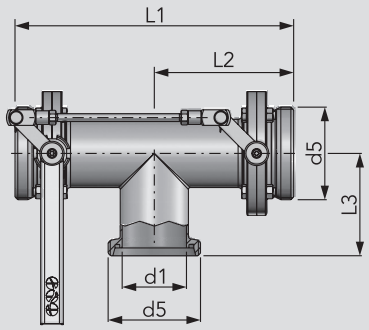

DN	d1	d5	L1	L2	L3		kg
25	26	Rd 52×1/6	204	102	72		2,90
32	32	Rd 58×1/6	216	108	77		3,06
40	38	Rd 65×1/6	242	121	82		3,55
50	50	Rd 78×1/6	262	131	93		4,35
65	66	Rd 95×1/6	286	143	105		5,78
80	81	Rd 110×1/4	340	170	115		7,98
100	100	Rd 130×1/4	368	184	130		10,42
125	125	Rd 160×1/4	570	285	233		9,60
150	150	Rd 190×1/4	684	342	275		10,21

Mehrwege-Scheibenventil G-G-G, pneumatisch betätigt

combinaison de vanne papillon à trois voies mâle-mâle-mâle, pneumatique

M-4414
M-4514

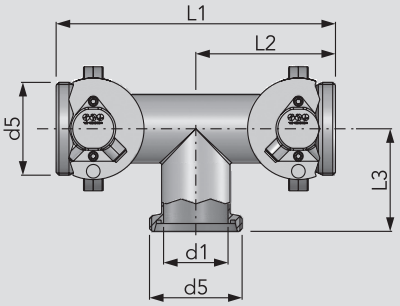

DN	d1	d5	L1	L2	L3		kg
25	26	Rd 52×1/6	204	102	72		11,48
32	32	Rd 58×1/6	216	108	77		11,65
40	38	Rd 65×1/6	242	121	82		12,10
50	50	Rd 78×1/6	262	131	93		12,95
65	66	Rd 95×1/6	286	143	105		14,30
80	81	Rd 110×1/4	340	170	115		16,25
100	100	Rd 130×1/4	368	184	130		18,75
125	125	Rd 160×1/4	570	285	233		18,97
150	150	Rd 190×1/4	684	342	275		20,32

Form 1200 - © KOHLER 2022

HANS KOHLER AG, Claridenstrasse 20, Postfach, CH-8022 Zürich, Direktwahl: Tel. 044 207 11 22, Fax 044 207 11 20

Mehrwege-Scheibenventil G-G-G, handbetätigt

combinaison de vanne papillon à trois voies mâle-mâle-mâle, manuelle

	AISI 304L - Silikon poliert / poli		AISI 304L - EPDM poliert / poli		AISI 316L - Silikon poliert / poli		AISI 316L - EPDM poliert / poli	
DN	Art.-Nr.	CHF	Art.-Nr.	CHF	Art.-Nr.	CHF	Art.-Nr.	CHF
25	4314025000-G021	320.-	4314025130-G021	320.-	4314025000-G041	399.-	4314025130-G041	399.-
32	4314032000-G021	329.-	4314032130-G021	329.-	4314032000-G041	412.-	4314032130-G041	412.-
40	4314040000-G021	341.-	4314040130-G021	341.-	4314040000-G041	426.-	4314040130-G041	426.-
50	4314050000-G021	373.-	4314050130-G021	373.-	4314050000-G041	466.-	4314050130-G041	466.-
65	4314065000-G021	492.-	4314065130-G021	492.-	4314065000-G041	616.-	4314065130-G041	616.-
80	4314080000-G021	628.-	4314080130-G021	628.-	4314080000-G041	785.-	4314080130-G041	785.-
100	4314100000-G021	785.-	4314100130-G021	785.-	4314100000-G041	981.-	4314100130-G041	981.-
125	4314125000-021	×	4314125130-021	×	4314125000-041	×	4314125130-041	×
150	4314150000-021	×	4314150130-021	×	4314150000-041	×	4314150130-041	×

× auf Anfrage
× sur demande

Mehrwege-Scheibenventil G-G-G, mit Schaltkombination

combinaison de vanne papillon à trois voies mâle-mâle-mâle, manuelle, deux vannes reliées

	AISI 304L - Silikon poliert / poli		AISI 304L - EPDM poliert / poli		AISI 316L - Silikon poliert / poli		AISI 316L - EPDM poliert / poli	
DN	Art.-Nr.	CHF	Art.-Nr.	CHF	Art.-Nr.	CHF	Art.-Nr.	CHF
25	4914025000-G021	454.-	4914025130-G021	454.-	4914025000-G041	545.-	4914025130-G041	545.-
32	4914032000-G021	464.-	4914032130-G021	464.-	4914032000-G041	556.-	4914032130-G041	556.-
40	4914040000-G021	475.-	4914040130-G021	475.-	4914040000-G041	570.-	4914040130-G041	570.-
50	4914050000-G021	507.-	4914050130-G021	507.-	4914050000-G041	609.-	4914050130-G041	609.-
65	4914065000-G021	627.-	4914065130-G021	627.-	4914065000-G041	752.-	4914065130-G041	752.-
80	4914080000-G021	762.-	4914080130-G021	762.-	4914080000-G041	915.-	4914080130-G041	915.-
100	4914100000-G021	919.-	4914100130-G021	919.-	4914100000-G041	1'102.-	4914100130-G041	1'102.-
125	4914125000-021	×	4914125130-021	×	4914125000-041	×	4914125130-041	×
150	4914150000-021	×	4914150130-021	×	4914150000-041	×	4914150130-041	×

Mehrwege-Scheibenventil G-G-G, pneumatisch betätigt

combinaison de vanne papillon à trois voies mâle-mâle-mâle, pneumatique

	AISI 304L - EPDM poliert / poli, lö-ls*		AISI 304L - EPDM poliert / poli, lö-fs*		AISI 316L - EPDM poliert / poli, lö-ls*		AISI 316L - EPDM poliert / poli, lö-fs**	
DN	Art.-Nr.	CHF	Art.-Nr.	CHF	Art.-Nr.	CHF	Art.-Nr.	CHF
25	4414025130-G021	768.-	4514025130-G021	768.-	4414025130-G041	845.-	4514025130-G041	845.-
32	4414032130-G021	777.-	4514032130-G021	777.-	4414032130-G041	856.-	4514032130-G041	856.-
40	4414040130-G021	789.-	4514040130-G021	789.-	4414040130-G041	870.-	4514040130-G041	870.-
50	4414050130-G021	820.-	4514050130-G021	820.-	4414050130-G041	908.-	4514050130-G041	908.-
65	4414065130-G021	933.-	4514065130-G021	933.-	4414065130-G041	1'050.-	4514065130-G041	1'050.-
80	4414080130-G021	1'062.-	4514080130-G021	1'062.-	4414080130-G041	1'211.-	4514080130-G041	1'211.-
100	4414100130-G021	1'212.-	4514100130-G021	1'212.-	4414100130-G041	1'398.-	4514100130-G041	1'398.-
125	4414125130-021	×	4514125130-021	×	4414125130-041	×	4514125130-041	×
150	4414150130-021	×	4514150130-021	×	4414150130-041	×	4514150130-041	×

*luftöffnend/luftschliessend
ouverture/fermeture à air

*luftöffnend/federschliessend
ouverture à air/fermeture à ressort

*luftöffnend/luftschliessend
ouverture/fermeture à air

**luftöffnend/federschliessend
ouverture à air/fermeture à ressort

Form 1200 - © KOHLER 2022

Mehrwege-Scheibenventil G-G-G, handbetätigt

combinaison de vanne papillon à trois voies mâle-mâle-mâle, manuelle

M-4315

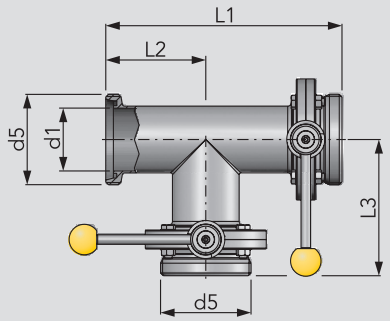

DN	d1	d5	L1	L2	L3		kg
25	26	Rd 52×⅙	174	72	102		3,07
32	32	Rd 58×⅙	185	77	108		3,22
40	38	Rd 65×⅙	203	82	121		3,72
50	50	Rd 78×⅙	224	93	131		4,50
65	66	Rd 95×⅙	248	105	143		5,98
80	81	Rd 110×¼	285	115	170		8,20
100	100	Rd 130×¼	314	130	184		10,07
125	125	Rd 160×¼	508	223	285		10,20
150	150	Rd 190×¼	617	275	342		11,65

Mehrwege-Scheibenventil G-G-G, mit Schaltkombination

combinaison de vanne papillon à trois voies mâle-mâle-mâle, manuelle, deux vannes reliées

M-4915

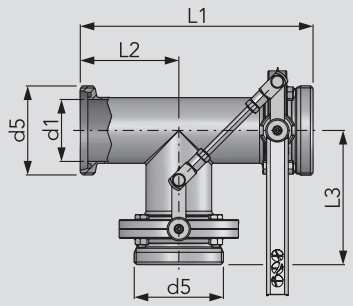

DN	d1	d5	L1	L2	L3		kg
25	26	Rd 52×⅙	174	72	102		2,90
32	32	Rd 58×⅙	185	77	108		3,06
40	38	Rd 65×⅙	203	82	121		3,55
50	50	Rd 78×⅙	224	93	131		4,35
65	66	Rd 95×⅙	248	105	143		5,78
80	81	Rd 110×¼	285	115	170		7,98
100	100	Rd 130×¼	314	130	184		10,42
125	125	Rd 160×¼	508	223	285		11,20
150	150	Rd 190×¼	617	275	342		12,56

Mehrwege-Scheibenventil G-G-G, pneumatisch betätigt

combinaison de vanne papillon à trois voies mâle-mâle-mâle, pneumatique

M-4415
M-4515

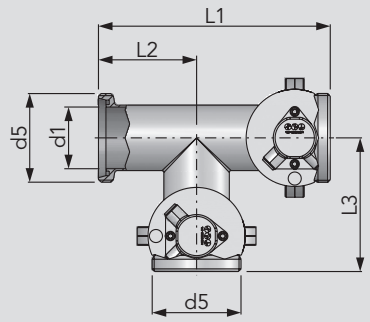

DN	d1	d5	L1	L2	L3		kg
25	26	Rd 52×⅙	174	72	102		11,48
32	32	Rd 58×⅙	185	77	108		11,65
40	38	Rd 65×⅙	203	82	121		12,10
50	50	Rd 78×⅙	224	93	131		12,95
65	66	Rd 95×⅙	248	105	143		14,30
80	81	Rd 110×¼	285	115	170		16,25
100	100	Rd 130×¼	314	130	184		18,75
125	125	Rd 160×¼	508	223	285		19,25
150	150	Rd 190×¼	617	275	342		20,23

Form 1200 - © KOHLER 2022

HANS KOHLER AG, Claridenstrasse 20, Postfach, CH-8022 Zürich, Direktwahl: Tel. 044 207 11 22, Fax 044 207 11 20

Mehrwege-Scheibenventil G-G-G, handbetätigt

combinaison de vanne papillon à trois voies mâle-mâle-mâle, manuelle

	AISI 304L - Silikon poliert / poli		AISI 304L - EPDM poliert / poli		AISI 316L - Silikon poliert / poli		AISI 316L - EPDM poliert / poli	
DN	Art.-Nr.	CHF	Art.-Nr.	CHF	Art.-Nr.	CHF	Art.-Nr.	CHF
25	4315025000-G021	320.-	4315025130-G021	320.-	4315025000-G041	399.-	4315025130-G041	399.-
32	4315032000-G021	329.-	4315032130-G021	329.-	4315032000-G041	412.-	4315032130-G041	412.-
40	4315040000-G021	341.-	4315040130-G021	341.-	4315040000-G041	426.-	4315040130-G041	426.-
50	4315050000-G021	373.-	4315050130-G021	373.-	4315050000-G041	466.-	4315050130-G041	466.-
65	4315065000-G021	492.-	4315065130-G021	492.-	4315065000-G041	616.-	4315065130-G041	616.-
80	4315080000-G021	628.-	4315080130-G021	628.-	4315080000-G041	785.-	4315080130-G041	785.-
100	4315100000-G021	785.-	4315100130-G021	785.-	4315100000-G041	981.-	4315100130-G041	981.-
125	4315125000-021	×	4315125130-021	×	4315125000-041	×	4315125130-041	×
150	4315150000-021	×	4315150130-021	×	4315150000-041	×	4315150130-041	×

× auf Anfrage
× sur demande

Mehrwege-Scheibenventil G-G-G, mit Schaltkombination

combinaison de vanne papillon à trois voies mâle-mâle-mâle, manuelle, deux vannes reliées

	AISI 304L - Silikon poliert / poli		AISI 304L - EPDM poliert / poli		AISI 316L - Silikon poliert / poli		AISI 316L - EPDM poliert / poli	
DN	Art.-Nr.	CHF	Art.-Nr.	CHF	Art.-Nr.	CHF	Art.-Nr.	CHF
25	4915025000-G021	454.-	4915025130-G021	454.-	4915025000-G041	545.-	4915025130-G041	545.-
32	4915032000-G021	464.-	4915032130-G021	464.-	4915032000-G041	556.-	4915032130-G041	556.-
40	4915040000-G021	475.-	4915040130-G021	475.-	4915040000-G041	570.-	4915040130-G041	570.-
50	4915050000-G021	507.-	4915050130-G021	507.-	4915050000-G041	609.-	4915050130-G041	609.-
65	4915065000-G021	627.-	4915065130-G021	627.-	4915065000-G041	752.-	4915065130-G041	752.-
80	4915080000-G021	762.-	4915080130-G021	762.-	4915080000-G041	915.-	4915080130-G041	915.-
100	4915100000-G021	919.-	4915100130-G021	919.-	4915100000-G041	1'102.-	4915100130-G041	1'102.-
125	4915125000-021	×	4915125130-021	×	4915125000-041	×	4915125130-041	×
150	4915150000-021	×	4915150130-021	×	4915150000-041	×	4915150130-041	×

Mehrwege-Scheibenventil G-G-G, pneumatisch betätigt

combinaison de vanne papillon à trois voies mâle-mâle-mâle, pneumatique

	AISI 304L - EPDM poliert / poli, lö-ls*		AISI 304L - EPDM poliert / poli, lö-fs**		AISI 316L - EPDM poliert / poli, lö-ls*		AISI 316L - EPDM poliert / poli, lö-fs**	
DN	Art.-Nr.	CHF	Art.-Nr.	CHF	Art.-Nr.	CHF	Art.-Nr.	CHF
25	4415025130-G021	768.-	4515025130-G021	768.-	4415025130-G041	845.-	4515025130-G041	845.-
32	4415032130-G021	777.-	4515032130-G021	777.-	4415032130-G041	856.-	4515032130-G041	856.-
40	4415040130-G021	789.-	4515040130-G021	789.-	4415040130-G041	870.-	4515040130-G041	870.-
50	4415050130-G021	820.-	4515050130-G021	820.-	4415050130-G041	908.-	4515050130-G041	908.-
65	4415065130-G021	933.-	4515065130-G021	933.-	4415065130-G041	1'050.-	4515065130-G041	1'050.-
80	4415080130-G021	1'062.-	4515080130-G021	1'062.-	4415080130-G041	1'211.-	4515080130-G041	1'211.-
100	4415100130-G021	1'212.-	4515100130-G021	1'212.-	4415100130-G041	1'398.-	4515100130-G041	1'398.-
125	4415125130-021	×	4515125130-021	×	4415125130-041	×	4515125130-041	×
150	4415150130-021	×	4515150130-021	×	4415150130-041	×	4515150130-041	×

*luftöffnend/luftschliessend
ouverture/fermeture à air

**luftöffnend/federschliessend
ouverture à air/fermeture à ressort

*luftöffnend/luftschliessend
ouverture/fermeture à air

**luftöffnend/federschliessend
ouverture à air/fermeture à ressort

Form 1200 - © KOHLER 2022

Mehrwege-Scheibenventil G-G-G, handbetätigt

combinaison de vanne papillon à trois voies mâle-mâle-mâle, manuelle

M-4316

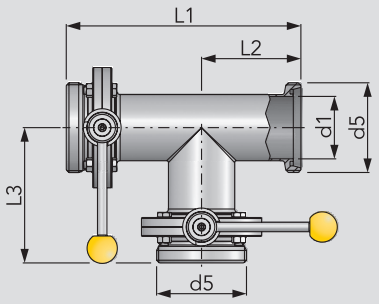

DN	d1	d5	L1	L2	L3		kg
25	26	Rd 52×1/6	174	72	102		3,07
32	32	Rd 58×1/6	185	77	108		3,22
40	38	Rd 65×1/6	203	82	121		3,72
50	50	Rd 78×1/6	224	93	131		4,50
65	66	Rd 95×1/6	248	105	143		5,98
80	81	Rd 110×1/4	285	115	170		8,20
100	100	Rd 130×1/4	314	130	184		10,07
125	125	Rd 160×1/4	508	223	285		10,20
150	150	Rd 190×1/4	617	275	342		11,56

Mehrwege-Scheibenventil G-G-G, mit Schaltkombination

combinaison de vanne papillon à trois voies mâle-mâle-mâle, manuelle, deux vannes reliées

M-4916

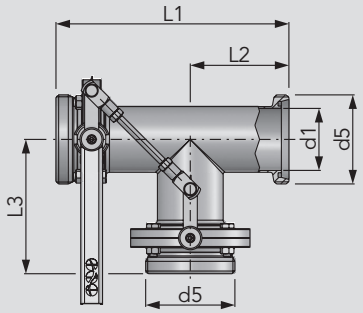

DN	d1	d5	L1	L2	L3		kg
25	26	Rd 52×1/6	174	72	102		2,90
32	32	Rd 58×1/6	185	77	108		3,06
40	38	Rd 65×1/6	203	82	121		3,55
50	50	Rd 78×1/6	224	93	131		4,35
65	66	Rd 95×1/6	248	105	143		5,78
80	81	Rd 110×1/4	285	115	170		7,98
100	100	Rd 130×1/4	314	130	184		10,42
125	125	Rd 160×1/4	508	223	285		9,56
150	150	Rd 190×1/4	617	275	342		10,20

Mehrwege-Scheibenventil G-G-G, pneumatisch betätigt

combinaison de vanne papillon à trois voies mâle-mâle-mâle, pneumatique

M-4416
M-4516

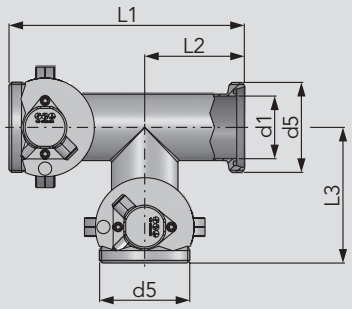

DN	d1	d5	L1	L2	L3		kg
25	26	Rd 52×1/6	174	72	102		11,48
32	32	Rd 58×1/6	185	77	108		11,65
40	38	Rd 65×1/6	203	82	121		12,10
50	50	Rd 78×1/6	224	93	131		12,95
65	66	Rd 95×1/6	248	105	143		14,30
80	81	Rd 110×1/4	285	115	170		16,25
100	100	Rd 130×1/4	314	130	184		18,75
125	125	Rd 160×1/4	508	223	285		18,65
150	150	Rd 190×1/4	617	275	342		19,34

Form 1200 - © KOHLER 2022

HANS KOHLER AG, Claridenstrasse 20, Postfach, CH-8022 Zürich, Direktwahl: Tel. 044 207 11 22, Fax 044 207 11 20

Mehrwege-Scheibenventil G-G-G, handbetätigt

combinaison de vanne papillon à trois voies mâle-mâle-mâle, manuelle

	AISI 304L - Silikon poliert / poli		AISI 304L - EPDM poliert / poli		AISI 316L - Silikon poliert / poli		AISI 316L - EPDM poliert / poli	
DN	Art.-Nr.	CHF	Art.-Nr.	CHF	Art.-Nr.	CHF	Art.-Nr.	CHF
25	4316025000-G021	320.-	4316025130-G021	320.-	4316025000-G041	399.-	4316025130-G041	399.-
32	4316032000-G021	329.-	4316032130-G021	329.-	4316032000-G041	412.-	4316032130-G041	412.-
40	4316040000-G021	341.-	4316040130-G021	341.-	4316040000-G041	426.-	4316040130-G041	426.-
50	4316050000-G021	373.-	4316050130-G021	373.-	4316050000-G041	466.-	4316050130-G041	466.-
65	4316065000-G021	492.-	4316065130-G021	492.-	4316065000-G041	616.-	4316065130-G041	616.-
80	4316080000-G021	628.-	4316080130-G021	628.-	4316080000-G041	785.-	4316080130-G041	785.-
100	4316100000-G021	785.-	4316100130-G021	785.-	4316100000-G041	967.-	4316100130-G041	967.-
125	4316125000-021	×	4316125130-021	×	4316125000-041	×	4316125130-041	×
150	4316150000-021	×	4316150130-021	×	4316150000-041	×	4316150130-041	×

× auf Anfrage
× sur demande

Mehrwege-Scheibenventil G-G-G, mit Schaltkombination

combinaison de vanne papillon à trois voies mâle-mâle-mâle, manuelle, deux vannes reliées

	AISI 304L - Silikon poliert / poli		AISI 304L - EPDM poliert / poli		AISI 316L - Silikon poliert / poli		AISI 316L - EPDM poliert / poli	
DN	Art.-Nr.	CHF	Art.-Nr.	CHF	Art.-Nr.	CHF	Art.-Nr.	CHF
25	4916025000-G021	454.-	4916025130-G021	454.-	4916025000-G041	545.-	4916025130-G041	545.-
32	4916032000-G021	464.-	4916032130-G021	464.-	4916032000-G041	556.-	4916032130-G041	556.-
40	4916040000-G021	475.-	4916040130-G021	475.-	4916040000-G041	570.-	4916040130-G041	570.-
50	4916050000-G021	507.-	4916050130-G021	507.-	4916050000-G041	609.-	4916050130-G041	609.-
65	4916065000-G021	627.-	4916065130-G021	627.-	4916065000-G041	752.-	4916065130-G041	752.-
80	4916080000-G021	762.-	4916080130-G021	762.-	4916080000-G041	915.-	4916080130-G041	915.-
100	4916100000-G021	919.-	4916100130-G021	919.-	4916100000-G041	1'102.-	4916100130-G041	1'102.-
125	4916125000-021	×	4916125130-021	×	4916125000-041	×	4916125130-041	×
150	4916150000-021	×	4916150130-021	×	4916150000-041	×	4916150130-041	×

Mehrwege-Scheibenventil G-G-G, pneumatisch betätigt

combinaison de vanne papillon à trois voies mâle-mâle-mâle, pneumatique

	AISI 304L - EPDM poliert / poli, lö-ls*		AISI 304L - EPDM poliert / poli, lö-fs**		AISI 316L - EPDM poliert / poli, lö-ls*		AISI 316L - EPDM poliert / poli, lö-fs**	
DN	Art.-Nr.	CHF	Art.-Nr.	CHF	Art.-Nr.	CHF	Art.-Nr.	CHF
25	4416025130-G021	768.-	4516025130-G021	768.-	4416025130-G041	845.-	4516025130-G041	845.-
32	4416032130-G021	777.-	4516032130-G021	777.-	4416032130-G041	856.-	4516032130-G041	856.-
40	4416040130-G021	789.-	4516040130-G021	789.-	4416040130-G041	870.-	4516040130-G041	870.-
50	4416050130-G021	820.-	4516050130-G021	820.-	4416050130-G041	908.-	4516050130-G041	908.-
65	4416065130-G021	933.-	4516065130-G021	933.-	4416065130-G041	1'050.-	4516065130-G041	1'050.-
80	4416080130-G021	1'062.-	4516080130-G021	1'062.-	4416080130-G041	1'211.-	4516080130-G041	1'211.-
100	4416100130-G021	1'212.-	4516100130-G021	1'212.-	4416100130-G041	1'398.-	4516100130-G041	1'398.-
125	4416125130-021	×	4516125130-021	×	4416125130-041	×	4516125130-041	×
150	4416150130-021	×	4516150130-021	×	4416150130-041	×	4516150130-041	×

*luftöffnend/luftschliessend
ouverture/fermeture à air

**luftöffnend/federschliessend
ouverture à air/fermeture à ressort

*luftöffnend/luftschliessend
ouverture/fermeture à air

**luftöffnend/federschliessend
ouverture à air/fermeture à ressort

Form 1200 - © KOHLER 2022

Spezial-Dichtung für Scheibenventil DIN

joint de rechange pour vanne papillon en dimensions DIN

M-4326 Silikon
M-4327 Viton
M-4328 EPDM

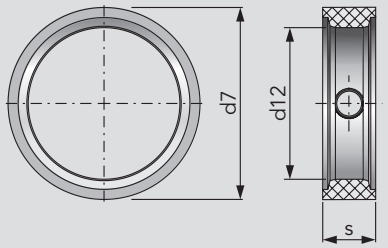

DN	d7	d12	s				kg
25	40	25,4	22				0,02
32	48	32	20				0,04
40	55	38	23,5				0,03
50	67,5	50	24,3				0,05
65	84,5	66	25				0,08
80	100	81	25,8				0,11
100	116,6	97,6	26,5				0,14
125	150	125	30				0,22
150	175	150	29,6				0,28
200	238	202	45				0,35

Spezial-Dichtung für Scheibenventil Zoll

joint de rechange pour vanne papillon en dimensions pouces

M-4326 Silikon
M-4327 Viton
M-4328 EPDM

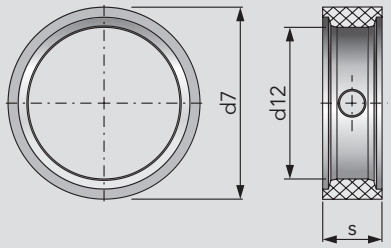

Zoll pouce	d7	d12	s				kg
1"	38,1	22,1	20				0,02
1½"	50,8	34,8	20				0,03
2"	63,5	47,5	21				0,04
2½"	76,2	60,2	21				0,08
3"	91,9	72,9	24				0,09
4"	116,6	97,6	26,5				0,11

Dichtung SV vor 2000, für Scheibenventile

joint de rechange pour vanne papillon, modèle fabriqué avant l'année 2000

M-4326 Silikon
M-4327 Viton
M-4328 EPDM
M-4330 HNBR

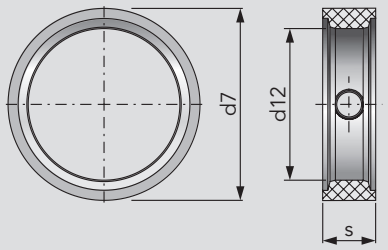

DN	d7	d12	s				kg
25	40	26	20				0,02
32	48	32	20				0,03
40	54	38	21				0,04
50	66	50	21				0,05
65	84	66	22				0,08
80	100	81	24				0,11
100	115,5	100	26,5				0,14

Form 1200 - © KOHLER 2022

HANS KOHLER AG, Claridenstrasse 20, Postfach, CH-8022 Zürich, Direktwahl: Tel. 044 207 11 22, Fax 044 207 11 20

Spezial-Dichtung für Scheibenventil DIN

joint de rechange pour vanne papillon en dimensions DIN

	Silikon		EPDM		Viton / FKM		HNBR	
DN	Art.-Nr.	CHF	Art.-Nr.	CHF	Art.-Nr.	CHF	Art.-Nr.	CHF
25	4326025000-G052	10.50	4328025000-G054	10.50	4327025000-G051	20.60	4326025000-G050	20.-
32	4326032000-G052	11.80	4328032000-G054	11.80	4327032000-G051	22.30	4326032000-G050	21.60
40	4326040000-G052	12.40	4328040000-G054	12.40	4327040000-G051	31.70	4326040000-G050	31.-
50	4326050000-G052	16.10	4328050000-G054	16.10	4327050000-G051	38.20	4326050000-G050	37.20
65	4326065000-G052	24.30	4328065000-G054	24.30	4327065000-G051	47.-	4326065000-G050	45.70
80	4326080000-G052	28.50	4328080000-G054	28.50	4327080000-G051	57.80	4326080000-G050	56.40
100	4326100000-G052	37.-	4328100000-G054	37.-	4327100000-G051	97.40	4326100000-G050	94.30
125	4326125000-G052	54.10	4328125000-G054	54.10	4327125000-G051	109.-	4326125000-G050	105.-
150	4326150000-G052	62.10	4328150000-G054	62.10	4328150000-G051	130.-	4326150000-G050	126.-
200			4328200000-054	×				

× auf Anfrage
× sur demande

Spezial-Dichtung für Scheibenventil Zoll

joint de rechange pour vanne papillon en dimensions pouces

	Silikon		EPDM		Viton		HNBR	
Zoll pouce	Art.-Nr.	CHF	Art.-Nr.	CHF	Art.-Nr.	CHF	Art.-Nr.	CHF
1"	4326026000-G052	18.20	4328026000-G054	18.20	4327026000-G051	29.80	4326026000-G050	29.20
1½"	4326038000-G052	19.10	4328038000-G054	19.10	4327038000-G051	33.80	4326038000-G050	32.90
2"	4326051000-G052	21.50	4328051000-G054	21.50	4327051000-G051	40.20	4326051000-G050	39.10
2½"	4326064000-G052	22.80	4328064000-G054	22.80	4327064000-G051	46.80	4326064000-G050	45.50
3"	4326076000-G052	29.10	4328076000-G054	29.10	4327076000-G051	60.-	4326076000-G050	58.20
4"	4326101000-G052	37.-	4328101000-G054	37.-	4327101000-G051	97.40	4326101000-G050	94.30

Dichtung SV vor 2000, für Scheibenventile

joint de rechange pour vanne papillon, modèle fabriqué avant l'année 2000

	Silikon		EPDM		Viton		HNBR	
DN	Art.-Nr.	CHF	Art.-Nr.	CHF	Art.-Nr.	CHF	Art.-Nr.	CHF
25	4330025000-G052	12.50	4330025000-G054	12.50	4330025000-G051	18.60	4330025000-G050	18.20
32	4326032000-G052	14.50	4328032000-G054	15.50	4327032000-G051	22.30	4326032000-G050	21.60
40	4330040000-G052	15.-	4330040000-G054	15.-	4330040000-G051	28.80	4330040000-G050	28.10
50	4330050000-G052	17.50	4330050000-G054	17.50	4330050000-G051	34.70	4330050000-G050	33.80
65	4330065000-G052	26.70	4330065000-G054	26.70	4330065000-G051	44.20	4330065000-G050	41.60
80	4330080000-G052	30.-	4330080000-G054	30.-	4330080000-G051	52.70	4330080000-G050	51.20
100			4330100000-G054	×				

Form 1200 - © KOHLER 2022

Dichtungssatz für Scheibenventil DIN

jeu de joints de rechange pour vanne papillon en dimension DIN

M-4301

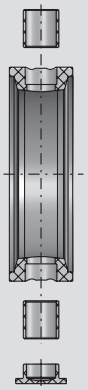

DN							kg
25							0,02
32							0,03
40							0,04
50							0,05
65							0,08
80							0,11
100							0,14

Dichtungssatz für Zwischenflansch-Scheibenventil DIN

jeu de joints de rechange pour vanne papillon entre bride en dimension DIN

M-4310

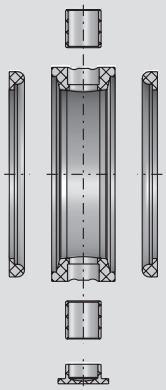

DN							kg
25							0,02
32							0,02
40							0,04
50							0,05
65							0,08
80							0,11
100							0,14

Dichtungssatz für Scheibenventil Zoll

jeu de joints de rechange pour vanne papillon en dimension pouce

M-4310

Zoll pouce							kg
1"							0,02
1½"							0,03
2"							0,04
2½"							0,05
3"							0,08
4"							0,11

Form 1200 - © KOHLER 2022

HANS KOHLER AG, Claridenstrasse 20, Postfach, CH-8022 Zürich, Direktwahl: Tel. 044 207 11 22, Fax 044 207 11 20

Dichtungssatz für Scheibenventil DIN

jeu de joints de rechange pour vanne papillon en dimension DIN

DN	EPDM Art.-Nr.	CHF	Art.-Nr.	CHF	Art.-Nr.	CHF	Art.-Nr.	CHF
25	4301025000-G054	14.50						
32	4301032000-G054	15.20						
40	4301040000-G054	15.90						
50	4301050000-G054	16.60						
65	4301065000-G054	33.10						
80	4301080000-G054	37.30						
100	4301100000-G054	46.20						

Dichtungssatz für Zwischenflansch-Scheibenventil DIN

jeu de joints de rechange pour vanne papillon entre bride en dimension DIN

DN	EPDM Art.-Nr.	CHF	Art.-Nr.	CHF	Art.-Nr.	CHF	Art.-Nr.	CHF
25	4310025000-G054	16.60						
32	4310032000-G054	17.30						
40	4310040000-G054	24.80						
50	4310050000-G054	26.20						
65	4310065000-G054	37.-						
80	4310080000-G054	41.30						
100	4310100000-G054	53.60						

Dichtungssatz für Scheibenventil Zoll

jeu de joints de rechange pour vanne papillon en dimension pouce

Zoll pouce	EPDM Art.-Nr.	CHF	Art.-Nr.	CHF	Art.-Nr.	CHF	Art.-Nr.	CHF
1"	4310026000-G054	28.80						
1½"	4310038000-G054	29.70						
2"	4310051000-G054	32.40						
2½"	4310064000-G054	33.80						
3"	4310076000-G054	41.20						
4"	4310101000-G054	49.50						

Form 1200 - © KOHLER 2022

Zuggriff
poignée de rechange pour vanne papillon

M-4338

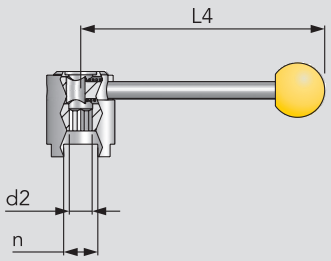

DN	d2	L4	n
25-65	9,5	145	20
80	9,5	185	20
100	12	185	20
125	12	265	32
150	14	265	32

Griff, für Scheibenventil handbetätigt mit Halter für Sensor induktiv
poignée avec came de contact pour vanne papillon et douille d'arrête avec support de fixation pour capteur inductif

M-4321

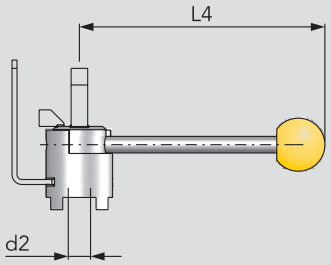

DN	d2	L4
25-65	9,5	145
80	9,5	185
100	12	185

Ersatz-Handhebel, Edelstahl
levier de rechange complètement en acier inoxydable

M-4318

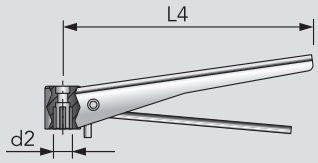

DN	d2	L4
25-80	9,5	180
100	12	180

Griff, mit stufenloser Verstellung
poignée pour vanne papillon à réglage continu

M-4600

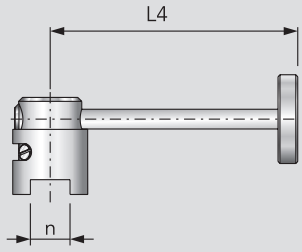

DN	n	L4
25-65	20	125
80	20	172
100	20	172

Form 1200 - © KOHLER 2022

HANS KOHLER AG, Claridenstrasse 20, Postfach, CH-8022 Zürich, Direktwahl: Tel. 044 207 11 22, Fax 044 207 11 20

Zuggriff
poignée de rechange pour vanne papillon

DN	AISI 304L Edelstahl / acier inoxydable Art.-Nr.	CHF	Art.-Nr.	CHF	Art.-Nr.	CHF	Art.-Nr.	CHF
25-65	4338050040-G021	34.-						
80	4338080040-G021	34.-						
100	4338100040-G021	44.20						
125	4338125040-G021	×						
150	4338150040-G021	×						

× auf Anfrage
× sur demande

Griff, für Scheibenventil handbetätigt mit Halter für Sensor induktiv
poignée avec came de contact pour vanne papillon et douille d'arrête avec support de fixation pour capteur inductif

DN	Edelstahl Zuggriff für doppelte Rückmeldung poignée en acier inoxyd. pour deux capteurs Art.-Nr.	CHF	Edelstahl acier inoxydable Art.-Nr.	CHF	Art.-Nr.	CHF	Art.-Nr.	CHF
25-65	4321025000-G021	73.80	4321025100-G021	73.80				
80	4321080000-G021	73.80	4321080100-G021	73.80				
100	4321100000-G021	123.-	4321100100-G021	123.-				

Ersatz-Handhebel, Edelstahl
levier de rechange complètement en acier inoxydable

DN	AISI 304L poliert / poli Art.-Nr.	CHF	Art.-Nr.	CHF	Art.-Nr.	CHF	Art.-Nr.	CHF
25-80	4318050010-G021	38.60						
100	4318100010-G021	48.30						

Griff, mit stufenloser Verstellung
poignée pour vanne papillon à réglage continu

DN	AISI 304L poliert / poli Art.-Nr.	CHF	Art.-Nr.	CHF	Art.-Nr.	CHF	Art.-Nr.	CHF
25-65	4600050000-G021	98.-						
80	4600080000-G021	98.-						
100	4600100000-G021	110.-						

Form 1200 - © KOHLER 2022

Pneumatik-Drehantrieb, für nachträglichen Aufbau auf Scheibenventile

commande pneumatique pour vanne papillon, pour le montage ultérieur avec support de fixation et support pour capteur inductif

M-4400
M-4500

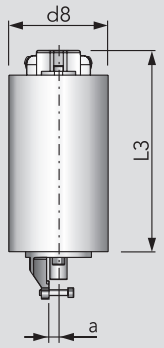

DN	d8	L3	a				kg
10-40	76	168	10				7,07
25-80	104	210	10				7,12
100	104	210	10				7,25
125	129	240	16				7,36
150	129	240	16				7,42

Pneumatik-Drehantrieb, für nachträglichen Aufbau auf Scheibenventile vor 2000

commande pneum. pour vanne papillon, pour le montage ultérieur avec support de fixation et support pour capteur inductif, modèle fabriqué avant l'année 2000

M-4400
M-4500

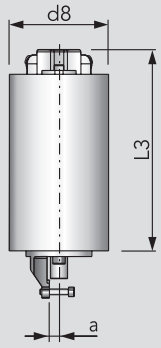

DN	d8	L3	a				kg
25-40	104	210	10				7,07
50	104	210	10				7,12
65	104	210	10				7,25
80	104	210	16				7,36
100	104	210	16				7,42

Mechanische Drehwinkelbegrenzung, für Pneumatik-Drehantrieb

limitation d'angle de rotation mécanique à 90° pour commande pneumatique

M-4500

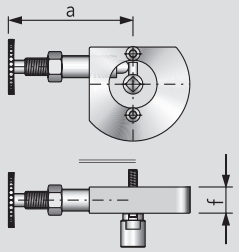

DN	a	f					kg
25-40	114	24					1,27
50-80	114	24					1,27
100	114	24					1,27

Sensor induktiv, berührungslos, IP 67, 24 VDC

capteur inductif sans contact, IP 67, 24 V/DC, M 12×1

M-8615

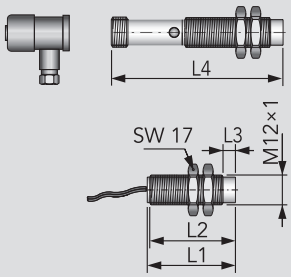

DN	L1	L2	L3	L4			kg
M12	36	35	5	70			0,14

Schaltabstand / distance de détection: 4 mm

Kabel/Steckverbindung / câble: 3 m

Form 1200 - © KOHLER 2022

HANS KOHLER AG, Claridenstrasse 20, Postfach, CH-8022 Zürich, Direktwahl: Tel. 044 207 11 22, Fax 044 207 11 20

Pneumatik-Drehantrieb, für nachträglichen Aufbau auf Scheibenventile

commande pneumatique pour vanne papillon, pour le montage ultérieur avec support de fixation et support pour capteur inductif

	AISI 304L poliert / poli, lö-ls*		AISI 304L poliert / poli, lö-fs**					
DN	Art.-Nr.	CHF	Art.-Nr.	CHF	Art.-Nr.	CHF	Art.-Nr.	CHF
10-40	4400050075-G022	273.-	4500050075-G022	273.-				
25-80	4400050100-G022	273.-	4500050100-G022	273.-				
100	4400100100-G022	273.-	4500100100-G022	273.-				
125	4400125125-G022	696.-	4500125125-G022	696.-				
150	4400150125-G022	696.-	4500150125-G022	696.-				

Pneumatik-Drehantrieb, für nachträglichen Aufbau auf Scheibenventile vor 2000

commande pneum. pour vanne papillon, pour le montage ultérieur avec support de fixation et support pour capteur inductif, modèle fabriqué avant l'année 2000

	AISI 304L poliert / poli, lö-ls*		AISI 304L poliert / poli, lö-fs**					
DN	Art.-Nr.	CHF	Art.-Nr.	CHF	Art.-Nr.	CHF	Art.-Nr.	CHF
25-40	4400040990-G022	407.-	4500040990-G022	407.-				
50	4400050990-G022	407.-	4500050990-G022	407.-				
65	4400065990-G022	407.-	4500065990-G022	407.-				
80	4400080990-G022	407.-	4500080990-G022	407.-				
100	4400100990-G022	407.-	4500100990-G022	407.-				

*luftöffnend/luftschliessend
ouverture/fermeture à air

**luftöffnend/federschliessend
ouverture à air/fermeture à ressort

Mechanische Drehwinkelbegrenzung, für Pneumatik-Drehantrieb

limitation d'angle de rotation mécanique à 90° pour commande pneumatique

	AISI 304L blank / blanc							
DN	Art.-Nr.	CHF	Art.-Nr.	CHF	Art.-Nr.	CHF	Art.-Nr.	CHF
25-40	4500040900-G022	327.-						
50-80	4500080900-G022	327.-						
100	4500100900-G022	327.-						

Sensor induktiv, berührungslos, IP 67, 24 VDC

capteur inductif sans contact, IP 67, 24 V/DC, M 12×1

	Endschalter mit Kabel capteur de proximité avec câble		Endschalter mit Stecker capteur de proximité avec fiche		Kabeldose boîte de dérivation			
DN	Art.-Nr.	CHF	Art.-Nr.	CHF	Art.-Nr.	CHF	Art.-Nr.	CHF
M12	8615150101-000	42.80	8615150138-000	42.80	8615150136-000	23.40		

Form 1200 - © KOHLER 2022

KI-TOP Elektronischer Steuerkopf, für Pneumatik-Drehantrieb

tête de contrôle électronique pour commande pneumatique, inclus vanne pilote, capteur et platine de commande

M-5631

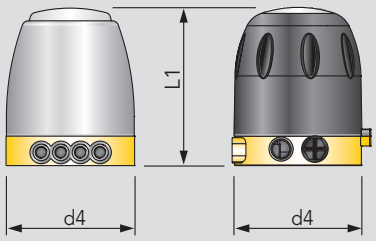

DN	d4	L1					
K-Haube transparent	105	129					
capot en plastique transparent							
Edelstahlhaube m. Rundumleuchte	105	129					
capot en inox avec gyrophare							

komplett mit Pilotventil, Sensoren, Steuerplatine
complet avec vanne pilote, capteurs et platine de commande

Elektromotorischer Drehantrieb, für nachträglichen Aufbau komplett mit Aufbausatz

commande électronique avec support de fixation

M-4040

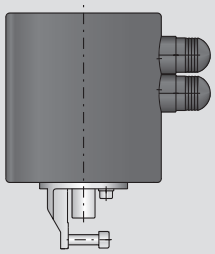

DN							
15-50							
65-100							

Elektropneumatischer Stellungsregler, mit Aufbausatz

positionneur électropneumatique avec support de fixation

M-4200

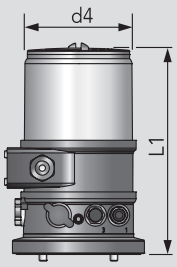

	d4	L1					kg
	104	166					1,48

Form 1200 - © KOHLER 2022

HANS KOHLER AG, Claridenstrasse 20, Postfach, CH-8022 Zürich, Direktwahl: Tel. 044 207 11 22, Fax 044 207 11 20

KI-TOP Elektronischer Steuerkopf, für Pneumatik-Drehantrieb

tête de contrôle électronique pour commande pneumatique, inclus vanne pilote, capteur et platine de commande

	1 Magnetventil, 2 Endschalter / SPS lö-fs** 1 électrovanne, 2 capteurs de proximité		1 Magnetventil, 2 Endschalter, für Flachbandkabel / ASI-BUS lö-fs** 1 électrovanne, 2 capteurs de proximité, pour câble plat		2 Magnetventil, 2 Endschalter / SPS lö-ls* 2 électrovannes, 2 capteurs de proximité		2 Magnetventil, 2 Endschalter, für Flachbandkabel / ASI-BUS lö-ls* 2 électrovannes, 2 capteurs de proximité pour câble plat	
DN	Art.-Nr.	CHF	Art.-Nr.	CHF	Art.-Nr.	CHF	Art.-Nr.	CHF
K-Haube transparent capot en plastique transparent	5631601000-G000	443.-	5631801000-G000	507.-	5631602000-G000	544.-	5631802000-G000	607.-
Edelstahlhaube m. Rundumleuchte capot en inox avec gyrophare	5631601100-G000	560.-	5631801100-G000	625.-	5631602100-G000	661.-	5631802100-G000	724.-
	**luftöffnend/federschliessend ouverture à air/fermeture à ressort		**luftöffnend/federschliessend ouverture à air/fermeture à ressort		*luftöffnend/luftschliessend ouverture/fermeture à air		*luftöffnend/luftschliessend ouverture/fermeture à air	

Elektromotorischer Drehantrieb, für nachträglichen Aufbau komplett mit Aufbausatz

commande électronique avec support de fixation

DN	Art.-Nr.	CHF	Art.-Nr.	CHF	Art.-Nr.	CHF	Art.-Nr.	CHF
15-50	4040040010-000	×						
65-100	4040065010-000	×						
	× auf Anfrage × sur demande							

Elektropneumatischer Stellungsregler, mit Aufbausatz

positionneur électropneumatique avec support de fixation

	Fabrikat: Bürkert							
	Art.-Nr.	CHF	Art.-Nr.	CHF	Art.-Nr.	CHF	Art.-Nr.	CHF
	4200100341-000	2'603.-						

Form 1200 - © KOHLER 2022

Leckage-Doppelscheibenventile

Vannes papillon avec chambre de fuite

Mixproof butterfly valves

Preise in CHF pro Einheit. Masse in mm.
Weitere Ausführungen auf Anfrage.
Technische und Preis-Änderungen vorbehalten.

Prix en CHF par pièce. Dimensions en mm.
D'autres exécutions sur demande.
Sous réserve de changements techniques et de prix.

Form 1200 - © KOHLER 2022

HANS KOHLER AG, Claridenstrasse 20, Postfach, CH-8022 Zürich, Direktwahl: Tel. 044 207 11 22, Fax 044 207 11 20

Overview	Aperçu	Kurzübersicht	
Mixproof butterfly valve	Double vanne papillon à souder	Doppelscheibenventil S-S	**4.24**
Mixproof butterfly valve intermediate flange	Double vanne papillon à souder entre brides	Doppelscheibenventil S-S zum Zwischenflanschen	**4.24**
Mixproof butterfly valve	Double vanne papillon à souder, en dimension pouce	Doppelscheibenventil S-S, Zoll	**4.25**
Mixproof butterfly valve intermediate flange	Double vanne papillon à souder entre brides, en dimension pouce	Doppelscheibenventil S-S zum Zwischenflanschen, Zoll	**4.25**
Mixproof butterfly valve	Double vanne papillon avec filetage et à souder	Doppelscheibenventil G-S	**4.26**
Mixproof butterfly valve	Double vanne papillon femelle-mâle	Doppelscheibenventil KM-G	**4.26**
Seal kit mixproof butterfly valve	Jeu de joints de rechange pour double vanne papillon	Dichtungssatz Doppelscheibenventil	**4.27**
Cover for shifting linkage	Protection de sécurité pour la tringle sur double vanne papillon	Abdeckung Eingreifschutz für Schaltgestänge	**4.27**

Form 1200 - © KOHLER 2022

Doppelscheibenventil S-S, handbetätigt

double vanne papillon à souder avec chambre de fuite, manuelle

M-4367

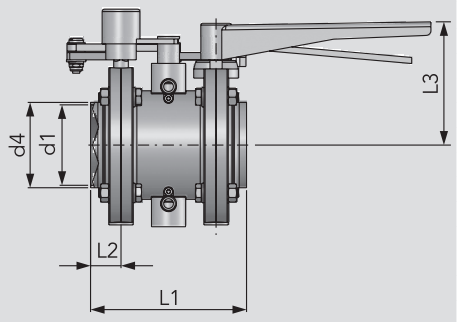

DN	d1	d4	L1	L2	L3		
25	26	29	108	20	79		
40	38	41	118	25	85		
50	50	53	118	25	92		
65	66	70	128	25	101		
80	81	85	153	30	109		
100	100	104	176	32	134		

Doppelscheibenventil S-S, pneumatisch betätigt

double vanne papillon à souder avec chambre de fuite, pneumatique

M-4867

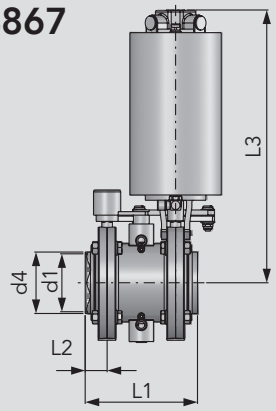

DN	d1	d4	L1	L2	L3		
25	26	29	108	20	288		
40	38	41	118	25	294		
50	50	53	118	25	302		
65	66	70	128	25	311		
80	81	85	153	30	368		
100	100	104	176	32	378		
125							
150							

Doppelscheibenventil S-S, zum Zwischenflanschen handbetätigt

double vanne papillon entre brides à souder complète, avec chambre de fuite, manuelle

M-4367

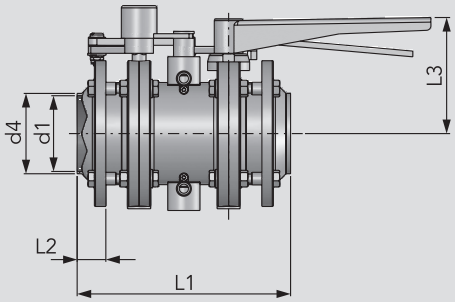

DN	d1	d4	L1	L2	L3		
25	26	29	172	20	79		
40	38	41	176	25	85		
50	50	53	176	25	92		
65	66	70	186	25	101		
80	81	85	237	30	109		
100	100	104	250,6	52	134		

Doppelscheibenventil S-S, zum Zwischenflanschen pneumatisch betätigt

double vanne papillon entre brides à souder complète, avec chambre de fuite, pneumatique

M-4867

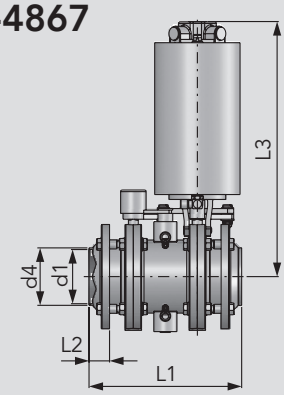

DN	d1	d4	L1	L2	L3		
25	26	29	172	20	288		
40	38	41	176	25	294		
50	50	53	176	25	302		
65	66	70	186	25	311		
80	81	85	237	30	368		
100	100	104	250,6	52	378		
125							
150							

Form 1200 - © KOHLER 2022

HANS KOHLER AG, Claridenstrasse 20, Postfach, CH-8022 Zürich, Direktwahl: Tel. 044 207 11 22, Fax 044 207 11 20

Doppelscheibenventil S-S, handbetätigt

double vanne papillon à souder avec chambre de fuite, manuelle

	AISI 304L - EPDM poliert / poli		AISI 304L - HNBR poliert / poli		AISI 316L - EPDM poliert / poli		AISI 316L - HNBR poliert / poli	
DN	Art.-Nr.	CHF	Art.-Nr.	CHF	Art.-Nr.	CHF	Art.-Nr.	CHF
25	4367025053-G021	926.-	4367025063-G021	908.-	4367025053-G041	1'024.-	4367025063-G041	1'043.-
40	4367040053-G021	980.-	4367040063-G021	1'017.-	4367040053-G041	1'071.-	4367040063-G041	1'109.-
50	4367050053-G021	1'111.-	4367050063-G021	1'154.-	4367050053-G041	1'216.-	4367050063-G041	1'259.-
65	4367065053-G021	1'132.-	4367065063-G021	1'177.-	4367065053-G041	1'240.-	4367065063-G041	1'285.-
80	4367080053-G021	1'316.-	4367080063-G021	1'371.-	4367080053-G041	1'443.-	4367080063-G041	1'498.-
100	4367100053-G021	2'543.-	4367100063-G021	2'658.-	4367100053-G041	2'797.-	4367100063-G041	2'912.-

Doppelscheibenventil S-S, pneumatisch betätigt

double vanne papillon à souder avec chambre de fuite, pneumatique

	AISI 304L - EPDM poliert / poli, lö-fs**		AISI 304L - HNBR poliert / poli, lö-fs**		AISI 316L - EPDM poliert / poli, lö-fs**		AISI 316L - HNBR poliert / poli, lö-fs**	
DN	Art.-Nr.	CHF	Art.-Nr.	CHF	Art.-Nr.	CHF	Art.-Nr.	CHF
25	4867025053-G021	1'404.-	4867025063-G021	1'424.-	4867025053-G041	1'537.-	4867025063-G041	1'556.-
40	4867040053-G021	1'446.-	4867040063-G021	1'485.-	4867040053-G041	1'584.-	4867040063-G041	1'621.-
50	4867050053-G021	1'577.-	4867050063-G021	1'620.-	4867050053-G041	1'729.-	4867050063-G041	1'772.-
65	4867065053-G021	1'598.-	4867065063-G021	1'701.-	4867065053-G041	1'752.-	4867065063-G041	1'798.-
80	4867080053-G021	2'206.-	4867080063-G021	2'321.-	4867080053-G041	2'422.-	4867080063-G041	2'477.-
100	4867100053-G021	3'440.-	4867100063-G021	3'555.-	4867100053-G041	3'785.-	4867100063-G041	3'900.-
125	4867125053-G021	×	4867125063-G021	×	4867125053-G041	×	4867125063-G041	×
150	4867150053-G021	×	4867150063-G021	×	4867150053-G041	×	4867150063-G041	×

× auf Anfrage
× sur demande

Doppelscheibenventil S-S, zum Zwischenflanschen handbetätigt

double vanne papillon entre brides à souder complète, avec chambre de fuite, manuelle

	AISI 304L - EPDM poliert / poli		AISI 304L - HNBR poliert / poli		AISI 316L - EPDM poliert / poli		AISI 316L - HNBR poliert / poli	
DN	Art.-Nr.	CHF	Art.-Nr.	CHF	Art.-Nr.	CHF	Art.-Nr.	CHF
25	4367025050-G021	962.-	4367025060-G021	981.-	4367025050-G041	1'059.-	4367025060-G041	1'078.-
40	4367040050-G021	1'024.-	4367040060-G021	1'061.-	4367050050-G041	1'126.-	4367040060-G041	1'164.-
50	4367050050-G021	1'162.-	4367050060-G021	1'191.-	4367065050-G041	1'278.-	4367050060-G041	1'321.-
65	4367065050-G021	1'190.-	4367065060-G021	1'235.-	4367080050-G041	1'309.-	4367065060-G041	1'354.-
80	4367080050-G021	1'387.-	4367080060-G021	1'442.-	4367100050-G041	1'526.-	4367080060-G041	1'581.-
100	4367100050-G021	2'543.-	4367100060-G021	2'658.-	4367125050-G041	2'797.-	4367100060-G041	2'912.-

Doppelscheibenventil S-S, zum Zwischenflanschen pneumatisch betätigt

double vanne papillon entre brides à souder complète, avec chambre de fuite, pneumatique

	AISI 304L - EPDM poliert / poli, lö-fs**		AISI 304L - HNBR poliert / poli, lö-fs**		AISI 316L - EPDM poliert / poli, lö-fs**		AISI 316L - HNBR poliert / poli, lö-fs**	
DN	Art.-Nr.	CHF	Art.-Nr.	CHF	Art.-Nr.	CHF	Art.-Nr.	CHF
25	4867025050-G021	1'428.-	4867025060-G021	1'450.-	4867025050-G041	1'571.-	4867025060-G041	1'591.-
40	4867040050-G021	1'490.-	4867040060-G021	1'528.-	4867040050-G041	1'639.-	4867040060-G041	1'677.-
50	4867050050-G021	1'628.-	4867050060-G021	1'671.-	4867050050-G041	1'791.-	4867050060-G041	1'834.-
65	4867065050-G021	1'656.-	4867065060-G021	1'701.-	4867065050-G041	1'821.-	4867065060-G041	1'867.-
80	4867080050-G021	2'277.-	4867080060-G021	2'332.-	4867080050-G041	2'504.-	4867080060-G041	2'560.-
100	4867100050-G021	3'440.-	4867100060-G021	3'555.-	4867100050-G041	3'785.-	4867100060-G041	3'900.-
125	4867125050-G021	×	4867125060-G021	×	4867125050-G041	×	4867125060-G041	×
150	4867150050-G021	×	4867150060-G021	×	4867150050-G041	×	4867150060-G041	×

**luftöffnend/federschliessend
ouverture à air/fermeture à ressort

Form 1200 - © KOHLER 2022

Doppelscheibenventil S-S, Zoll, handbetätigt, für Rohr DIN EN 10357, Serie D

double vanne papillon à souder avec chambre de fuite, manuelle, en dimension pouce, pour tube

M-4367

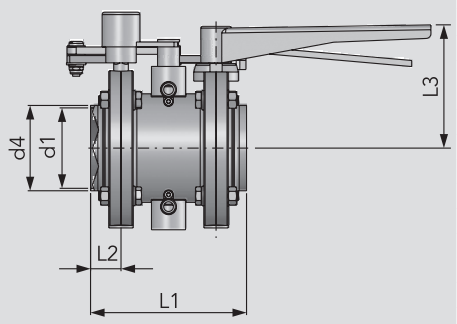

Zoll pouce	d1	d4	L1	L2	L3		
1"	22,1	25,4	132	32	79		
1½"	34,8	34,8	140	36	85		
2"	47,5	50,8	140	36	93		
2½"	60,2	63,5	154	38	101		
3"	72,9	76,1	193	50	109		
4"	97,4	101,6	216	52	134		

Doppelscheibenventil S-S, Zoll, pneumatisch betätigt, für Rohr DIN EN 10357, Serie D

double vanne papillon à souder avec chambre de fuite, pneumatique, en dimension pouce, pour tube

M-4867

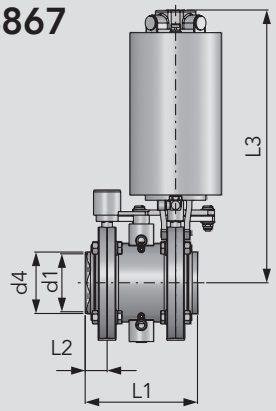

Zoll pouce	d1	d4	L1	L2	L3		
1"	22,1	25,4	132	32	289		
1½"	34,8	38,1	140	36	295		
2"	47,5	50,8	140	36	302		
2½"	60,2	63,5	154	38	311		
3"	72,9	76,1	193	50	362		
4"	97,4	101,6	216	52	378		

Doppelscheibenventil, S-S, Zoll, zum Zwischenflanschen handbetätigt, für Rohr DIN EN 10357, Serie D

double vanne papillon entre brides à souder compl., avec chambre de fuite, manuelle, en dim. pouce, pour tube

M-4367

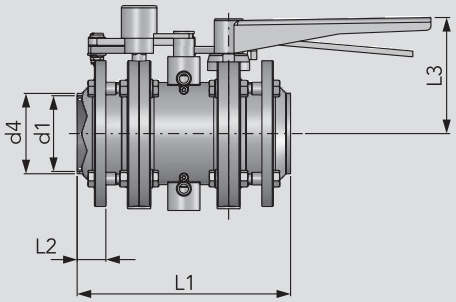

Zoll pouce	d1	d4	L1	L2	L3		
1"	22,1	25,4	196	32	79		
1½"	34,8	38,1	198	36	85		
2"	47,5	50,8	198	36	93		
2½"	60,2	63,5	212	38	101		
3"	72,9	76,1	277	50	109		
4"	97,4	101,6	250,6	52	134		

Doppelscheibenventil, S-S, Zoll, zum Zwischenflanschen pneum. betätigt, für Rohr DIN EN 10357, Serie D

double vanne papillon entre brides à souder complète, avec chambre de fuite, pneumatique, en dimension pouce, pour tube

M-4867

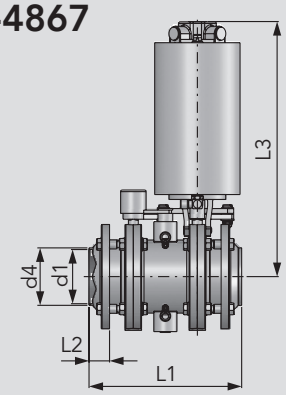

Zoll pouce	d1	d4	L1	L2	L3		
1"	22,1	25,4	196	32	289		
1½"	34,8	38,1	198	36	295		
2"	47,5	50,8	198	36	302		
2½"	60,2	63,5	212	38	311		
3"	72,9	76,1	277	50	362		
4"	97,4	101,6	250,6	52	378		

Form 1200 - © KOHLER 2022

HANS KOHLER AG, Claridenstrasse 20, Postfach, CH-8022 Zürich, Direktwahl: Tel. 044 207 11 22, Fax 044 207 11 20

Doppelscheibenventil S-S, Zoll, handbetätigt, für Rohr DIN EN 10357, Serie D

double vanne papillon à souder avec chambre de fuite, manuelle, en dimension pouce, pour tube

Zoll	AISI 304L - EPDM poliert / poli		AISI 304L - HNBR poliert / poli		AISI 316L - EPDM poliert / poli		AISI 316L - HNBR poliert / poli	
pouce	Art.-Nr.	CHF	Art.-Nr.	CHF	Art.-Nr.	CHF	Art.-Nr.	CHF
1"	4367026053-G021	**1'021.-**	4367026063-G021	**1'043.-**	4367026053-G041	**1'109.-**	4367026063-G041	**1'132.-**
1½"	4367038053-G021	**1'228.-**	4367038063-G021	**1'254.-**	4367038053-G041	**1'332.-**	4367038063-G041	**1'359.-**
2"	4367051053-G021	**1'273.-**	4367051063-G021	**1'309.-**	4367051053-G041	**1'383.-**	4367051063-G041	**1'419.-**
2½"	4367064053-G021	**1'299.-**	4367064063-G021	**1'345.-**	4367064053-G041	**1'412.-**	4367064063-G041	**1'457.-**
3"	4367076053-G021	**1'690.-**	4367076063-G021	**1'747.-**	4367076053-G041	**1'837.-**	4367076063-G041	**1'894.-**
4"	4367101053-G021	**3'121.-**	4367101063-G021	**3'219.-**	4367101053-G041	**3'382.-**	4367101063-G041	**3'483.-**

Doppelscheibenventil S-S, Zoll, pneumatisch betätigt, für Rohr DIN EN 10357, Serie D

double vanne papillon à souder avec chambre de fuite, pneumatique, en dimension pouce, pour tube

Zoll	AISI 304L - EPDM poliert / poli, lö-fs**		AISI 304L - HNBR poliert / poli, lö-fs**		AISI 316L - EPDM poliert / poli, lö-fs**		AISI 316L - HNBR poliert / poli, lö-fs**	
pouce	Art.-Nr.	CHF	Art.-Nr.	CHF	Art.-Nr.	CHF	Art.-Nr.	CHF
1"	4867026053-G021	**1'466.-**	4867026063-G021	**1'489.-**	4867026053-G041	**1'575.-**	4867026063-G041	**1'598.-**
1½"	4867038053-G021	**1'673.-**	4867038063-G021	**1'701.-**	4867038053-G041	**1'799.-**	4867038063-G041	**1'827.-**
2"	4867051053-G021	**1'718.-**	4867051063-G021	**1'754.-**	4867051053-G041	**1'849.-**	4867051063-G041	**1'885.-**
2½"	4867064053-G021	**1'747.-**	4867064063-G021	**1'793.-**	4867064053-G041	**1'878.-**	4867064063-G041	**1'924.-**
3"	4867076053-G021	**2'529.-**	4867076063-G021	**2'588.-**	4867076053-G041	**2'734.-**	4867076063-G041	**2'791.-**
4"	4867101053-G021	**3'949.-**	4867101063-G021	**4'050.-**	4867101053-G041	**4'278.-**	4867101063-G041	**4'379.-**

Doppelscheibenventil, S-S, Zoll, zum Zwischenflanschen handbetätigt, für Rohr DIN EN 10357, Serie D

double vanne papillon entre brides à souder compl., avec chambre de fuite, manuelle, en dim. pouce, pour tube

Zoll	AISI 304L - EPDM poliert / poli, lö-fs**		AISI 304L - HNBR poliert / poli, lö-fs**		AISI 316L - EPDM poliert / poli, lö-fs**		AISI 316L - HNBR poliert / poli, lö-fs**	
pouce	Art.-Nr.	CHF	Art.-Nr.	CHF	Art.-Nr.	CHF	Art.-Nr.	CHF
1"	4367026050-G021	**1'057.-**	4367026060-G021	**1'079.-**	4367026050-G041	**1'145.-**	4367026060-G041	**1'168.-**
1½"	4367038050-G021	**1'271.-**	4367038060-G021	**1'299.-**	4367038050-G041	**1'377.-**	4367038060-G041	**1'404.-**
2"	4367051050-G021	**1'324.-**	4367051060-G021	**1'359.-**	4367051050-G041	**1'434.-**	4367051060-G041	**1'470.-**
2½"	4367064050-G021	**1'357.-**	4367064060-G021	**1'402.-**	4367064050-G041	**1'470.-**	4367064060-G041	**1'516.-**
3"	4367076050-G021	**1'760.-**	4367076060-G021	**1'818.-**	4367076050-G041	**1'907.-**	4367076060-G041	**1'965.-**
4"	4367101050-G021	**3'121.-**	4367101060-G021	**3'222.-**	4367101050-G041	**3'382.-**	4367101060-G041	**3'483.-**

Doppelscheibenventil, S-S, Zoll, zum Zwischenflanschen pneum. betätigt, für Rohr DIN EN 10357, Serie D

double vanne papillon entre brides à souder complète, avec chambre de fuite, pneumatique, en dimension pouce, pour tube

Zoll	AISI 304L - EPDM poliert / poli, lö-fs**		AISI 304L - HNBR poliert / poli, lö-fs**		AISI 316L - EPDM poliert / poli, lö-fs**		AISI 316L - HNBR poliert / poli, lö-fs**	
pouce	Art.-Nr.	CHF	Art.-Nr.	CHF	Art.-Nr.	CHF	Art.-Nr.	CHF
1"	4867026050-G021	**1'488.-**	4867026060-G021	**1'511.-**	4867026050-G041	**1'611.-**	4867026060-G041	**1'634.-**
1½"	4867038050-G021	**1'701.-**	4867038060-G021	**1'729.-**	4867038050-G041	**1'843.-**	4867038060-G041	**1'871.-**
2"	4867051050-G021	**1'754.-**	4867051060-G021	**1'790.-**	4867051050-G041	**1'900.-**	4867051060-G041	**1'936.-**
2½"	4867064050-G021	**1'793.-**	4867064060-G021	**1'838.-**	4867064050-G041	**1'936.-**	4867064060-G041	**1'982.-**
3"	4867076050-G021	**2'588.-**	4867076060-G021	**2'646.-**	4867076050-G041	**2'803.-**	4867076060-G041	**2'862.-**
4"	4867101050-G021	**3'949.-**	4867101060-G021	**4'050.-**	4867101050-G041	**4'278.-**	4867101060-G041	**4'379.-**

**luftöffnend/federschliessend
ouverture à air/fermeture à ressort

Form 1200 - © KOHLER 2022

Doppelscheibenventil G-S, handbetätigt

double vanne papillon avec chambre de fuite, raccordements filetage et à souder, manuelle

M-4367

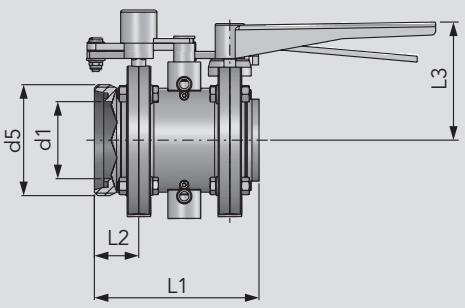

DN	d1	d5	L1	L2	L3		
25	26	Rd 52×1/6	120	32	79		
40	38	Rd 65×1/6	129	36	85		
50	50	Rd 78×1/6	129	36	92		
65	66	Rd 95×1/6	138	38	101		
80	81	Rd 110×1/4	173	50	109		
100	100	Rd 130×1/4	196	52	134		

Doppelscheibenventil G-S, pneumatisch betätigt

double vanne papillon avec chambre de fuite, raccordements filetage et à souder, pneumatique

M-4867

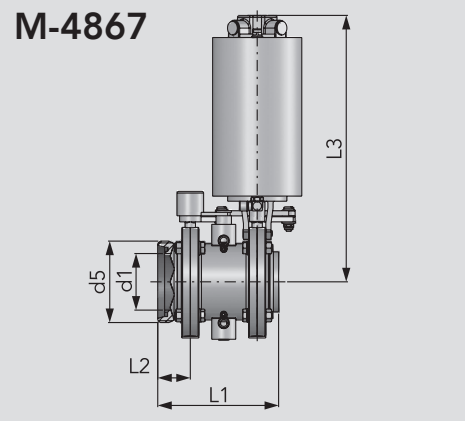

DN	d1	d5	L1	L2	L3		
25	26	Rd 52×1/6	120	32	288		
40	38	Rd 65×1/6	129	36	294		
50	50	Rd 78×1/6	129	36	302		
65	66	Rd 95×1/6	138	38	311		
80	81	Rd 110×1/4	173	50	368		
100	100	Rd 130×1/4	196	52	378		
125							
150							

Doppelscheibenventil KM-G, handbetätigt

double vanne papillon avec chambre de fuite, femelle-mâle, manuelle

M-4367

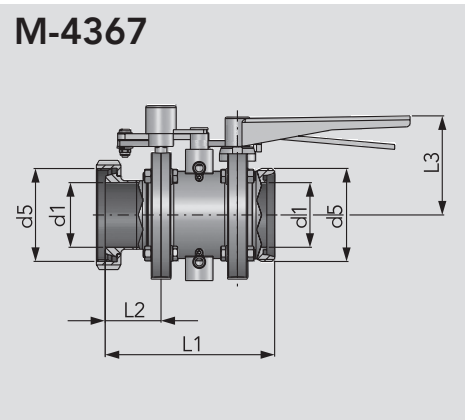

DN	d1	d5	L1	L2	L3		
25	26	Rd 52×1/6	142	42	79		
40	38	Rd 65×1/6	155	51	85		
50	50	Rd 78×1/6	157	53	92		
65	66	Rd 95×1/6	173	57	101		
80	81	Rd 110×1/4	210	67	109		
100	100	Rd 130×1/4	240	76	134		

Doppelscheibenventil KM-G, pneumatisch betätigt

double vanne papillon avec chambre de fuite, femelle-mâle, pneumatique

M-4867

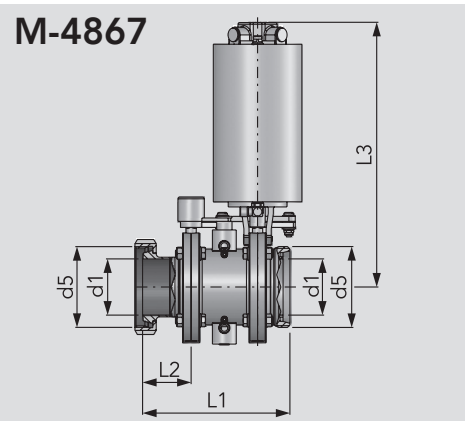

DN	d1	d5	L1	L2	L3		
25	26	Rd 52×1/6	142	42	288		
40	38	Rd 65×1/6	153	51	294		
50	50	Rd 78×1/6	157	53	302		
65	66	Rd 95×1/6	173	57	311		
80	81	Rd 110×1/4	210	67	368		
100	100	Rd 130×1/4	240	76	378		
125							
150							

Form 1200 - © KOHLER 2022

HANS KOHLER AG, Claridenstrasse 20, Postfach, CH-8022 Zürich, Direktwahl: Tel. 044 207 11 22, Fax 044 207 11 20

Doppelscheibenventil G-S, handbetätigt

double vanne papillon avec chambre de fuite, raccordements filetage et à souder, manuelle

	AISI 304L - EPDM poliert / poli		AISI 304L - HNBR poliert / poli		AISI 316L - EPDM poliert / poli		AISI 316L - HNBR poliert / poli	
DN	Art.-Nr.	CHF	Art.-Nr.	CHF	Art.-Nr.	CHF	Art.-Nr.	CHF
25	4367025054-G021	926.-	4367025064-G021	945.-	4367025054-G041	1'024.-	4367025064-G041	1'043.-
40	4367040054-G021	980.-	4367040064-G021	1'017.-	4367040054-G041	1'071.-	4367040064-G041	1'109.-
50	4367050054-G021	1'111.-	4367050064-G021	1'154.-	4367050054-G041	1'216.-	4367050064-G041	1'259.-
65	4367065054-G021	1'132.-	4367065064-G021	1'177.-	4367065054-G041	1'240.-	4367065064-G041	1'285.-
80	4367080054-G021	1'316.-	4367080064-G021	1'371.-	4367080054-G041	1'443.-	4367080064-G041	1'498.-
100	4367100054-G021	2'543.-	4367100064-G021	2'658.-	4367100054-G041	2'797.-	4367100064-G041	2'912.-

Doppelscheibenventil G-S, pneumatisch betätigt

double vanne papillon avec chambre de fuite, raccordements filetage et à souder, pneumatique

	AISI 304L - EPDM poliert / poli, lö-fs**		AISI 304L - HNBR poliert / poli, lö-fs**		AISI 316L - EPDM poliert / poli, lö-fs**		AISI 316L - HNBR poliert / poli, lö-fs**	
DN	Art.-Nr.	CHF	Art.-Nr.	CHF	Art.-Nr.	CHF	Art.-Nr.	CHF
25	4867025054-G021	1'404.-	4867025064-G021	1'424.-	4867025054-G041	1'537.-	4867025064-G041	1'556.-
40	4867040054-G021	1'446.-	4867040064-G021	1'485.-	4867040054-G041	1'584.-	4867040064-G041	1'621.-
50	4867050054-G021	1'577.-	4867050064-G021	1'620.-	4867050054-G041	1'729.-	4867050064-G041	1'772.-
65	4867065054-G021	1'598.-	4867065064-G021	1'701.-	4867065054-G041	1'752.-	4867065064-G041	1'798.-
80	4867080054-G021	2'206.-	4867080064-G021	2'321.-	4867080054-G041	2'422.-	4867080064-G041	2'477.-
100	4867100054-G021	3'440.-	4867100064-G021	3'555.-	4867100054-G041	3'785.-	4867100064-G041	3'900.-
125	4867125054-G021	×	4867125064-G021	×	4867125054-G041	×	4867125064-G041	×
150	4867150054-G021	×	4867150064-G021	×	4867150054-G041	×	4867150064-G041	×

× auf Anfrage
× sur demande

Doppelscheibenventil KM-G, handbetätigt

double vanne papillon avec chambre de fuite, femelle-mâle, manuelle

	AISI 304L - EPDM poliert / poli		AISI 304L - HNBR poliert / poli		AISI 316L - EPDM poliert / poli		AISI 316L - HNBR poliert / poli	
DN	Art.-Nr.	CHF	Art.-Nr.	CHF	Art.-Nr.	CHF	Art.-Nr.	CHF
25	4367025055-G021	962.-	4367025065-G021	981.-	4367025055-G041	1'059.-	4367025065-G041	1'078.-
40	4367040055-G021	1'024.-	4367040065-G021	1'061.-	4367040055-G041	1'126.-	4367040065-G041	1'164.-
50	4367050055-G021	1'162.-	4367050065-G021	1'191.-	4367050055-G041	1'140.-	4367050065-G041	1'321.-
65	4367065055-G021	1'190.-	4367065065-G021	1'235.-	4367065055-G041	1'309.-	4367065065-G041	1'354.-
80	4367080055-G021	1'387.-	4367080065-G021	1'442.-	4367080055-G041	1'526.-	4367080065-G041	1'581.-
100	4367100055-G021	2'543.-	4367100065-G021	2'658.-	4367100055-G041	2'797.-	4367100065-G041	2'912.-

Doppelscheibenventil KM-G, pneumatisch betätigt

double vanne papillon avec chambre de fuite, femelle-mâle, pneumatique

	AISI 304L - EPDM lö-fs**		AISI 304L - HNBR lö-fs**		AISI 316L - EPDM lö-fs**		AISI 316L - HNBR lö-fs**	
DN	Art.-Nr.	CHF	Art.-Nr.	CHF	Art.-Nr.	CHF	Art.-Nr.	CHF
25	4867025055-G021	1'428.-	4867025065-G021	1'450.-	4867025055-G041	1'571.-	4867025065-G041	1'591.-
40	4867040055-G021	1'490.-	4867040065-G021	1'528.-	4867040055-G041	1'639.-	4867040065-G041	1'677.-
50	4867050055-G021	1'628.-	4867050065-G021	1'671.-	4867050055-G041	1'791.-	4867050065-G041	1'834.-
65	4867065055-G021	1'656.-	4867065065-G021	1'701.-	4867065055-G041	1'821.-	4867065065-G041	1'867.-
80	4867080055-G021	2'277.-	4867080065-G021	2'332.-	4867080055-G041	2'504.-	4867080065-G041	2'560.-
100	4867100055-G021	3'440.-	4867100065-G021	3'555.-	4867100055-G041	3'785.-	4867100065-G041	3'900.-
125	4867125055-G021	×	4867125065-G021	×	4867125055-G041	×	4867125065-G041	×
150	4867150055-G021	×	4867150065-G021	×	4867150055-G041	×	4867150065-G041	×

****luftöffnend/federschliessend**
ouverture à air/fermeture à ressort

Form 1200 - © KOHLER 2022

Dichtungssatz Doppelscheibenventil DIN

jeu de joints de rechange pour double vanne papillon avec chambre de fuite en dimension DIN

M-4367

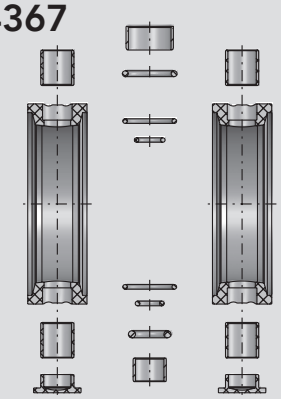

DN							
25							
40							
50							
65							
80							
100							
125							
150							

Dichtungssatz Doppelscheibenventil Zoll

jeu de joints de rechange pour double vanne papillon avec chambre de fuite en dimension pouce

M-4367

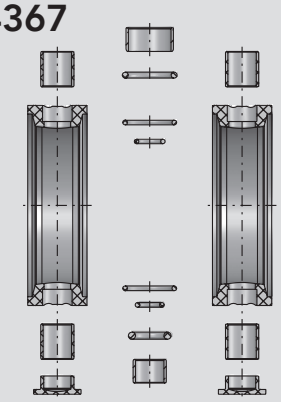

Zoll pouce							
1"							
1½"							
2"							
2½"							
3"							
4"							

Dichtungssatz Doppelscheibenventil DIN, zum Zwischenflanschen

jeu de joints de rechange pour double vanne papillon avec chambre de fuite, entre brides en dimension DIN

M-4867

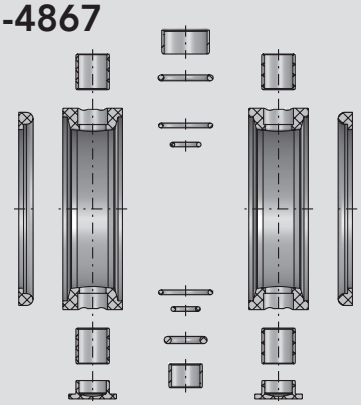

DN							
25							
40							
50							
65							
80							
100							
125							
150							

Abdeckung Eingreifschutz für Schaltgestänge

protection de sécurité pour la tringle sur double vanne papillon avec chambre de fuite

M-4867

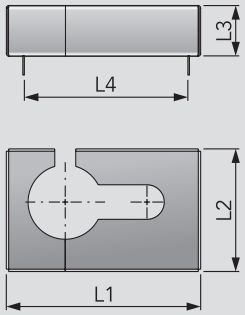

DN	L1	L2	L3	L4			
25	181,5	108	41	152			
40	175,5	118	41	146			
50	175,5	127	46	146			
65	185,5	117	48	156			
80	202	112	43	199			
100	229	117	48	169			

Form 1200 - © KOHLER 2022

HANS KOHLER AG, Claridenstrasse 20, Postfach, CH-8022 Zürich, Direktwahl: Tel. 044 207 11 22, Fax 044 207 11 20

Dichtungssatz Doppelscheibenventil DIN

jeu de joints de rechange pour double vanne papillon avec chambre de fuite en dimension DIN

	EPDM							
DN	Art.-Nr.	CHF	Art.-Nr.	CHF	Art.-Nr.	CHF	Art.-Nr.	CHF
25	4367025990-G054	143.-						
40	4367040990-G054	145.-						
50	4367050990-G054	159.-						
65	4367065990-G054	174.-						
80	4367080990-G054	181.-						
100	4367100990-G054	204.-						
125	4367125990-G054	×						
150	4367150990-G054	×						

× auf Anfrage
× sur demande

Dichtungssatz Doppelscheibenventil Zoll

jeu de joints de rechange pour double vanne papillon avec chambre de fuite en dimension pouce

	EPDM							
Zoll pouce	Art.-Nr.	CHF	Art.-Nr.	CHF	Art.-Nr.	CHF	Art.-Nr.	CHF
1"	4367026990-G054	172.-						
1½"	4367038990-G054	176.-						
2"	4367051990-G054	182.-						
2½"	4367064990-G054	190.-						
3"	4367076990-G054	203.-						
4"	4367101990-G054	211.-						

Dichtungssatz Doppelscheibenventil DIN, zum Zwischenflanschen

jeu de joints de rechange pour double vanne papillon avec chambre de fuite, entre brides en dimension DIN

	EPDM							
DN	Art.-Nr.	CHF	Art.-Nr.	CHF	Art.-Nr.	CHF	Art.-Nr.	CHF
25	4867025990-G054	149.-						
40	4867040990-G054	150.-						
50	4867050990-G054	164.-						
65	4867065990-G054	184.-						
80	4867080990-G054	191.-						
100	4867100990-G054	211.-						
125		×						
150		×						

Abdeckung Eingreifschutz für Schaltgestänge

protection de sécurité pour la tringle sur double vanne papillon avec chambre de fuite

	AISI 304L							
DN	Art.-Nr.	CHF	Art.-Nr.	CHF	Art.-Nr.	CHF	Art.-Nr.	CHF
25	4867025040-G021	338.-						
40	4867040040-G021	338.-						
50	4867050040-G021	338.-						
65	4867065040-G021	338.-						
80	4867080040-G021	338.-						
100	4867100040-G021	338.-						

Form 1200 - © KOHLER 2022

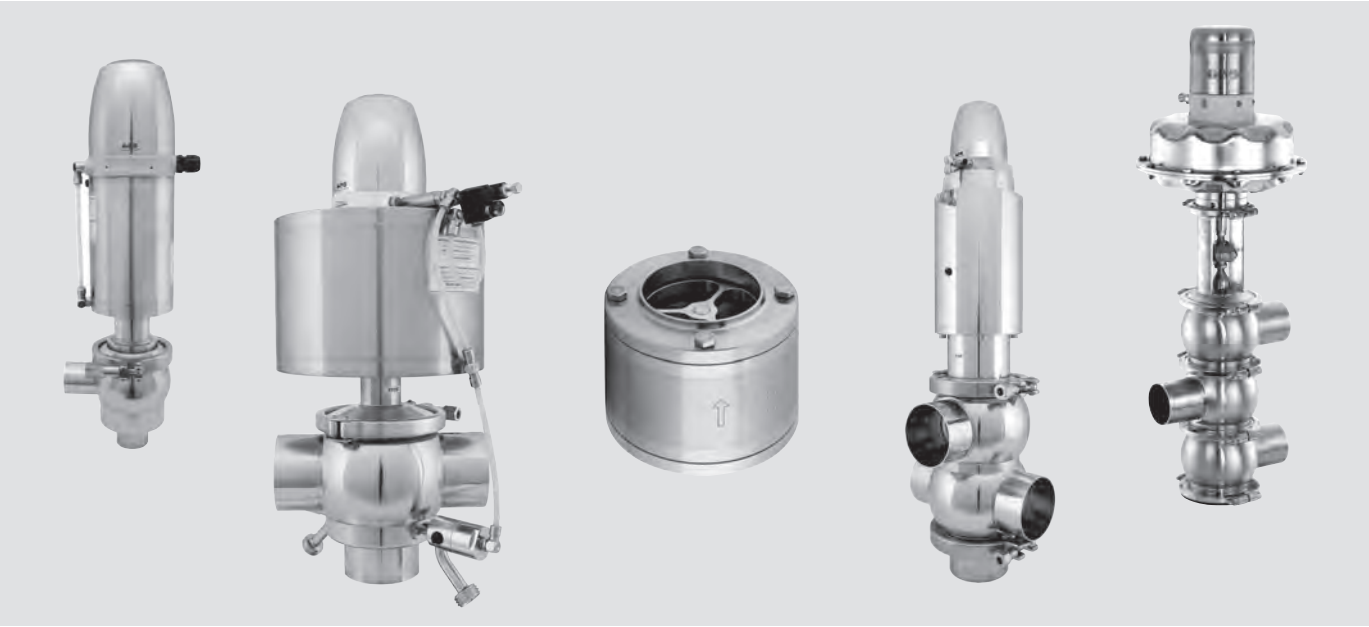

Einsitzventile
Vannes à siège simple
Single seat valves

Eckregulierventile
Vannes de réglage
Single seat valves

Drosselventile
Vannes d'étranglement
Throttle valves

Überströmventile
Vannes de décharge
Overflow valves

Rückschlagventile
Vannes de retenue
Non return valves

Doppelsitzventile
Vannes à double siège
Double seat valves

Regelventile
Vannes de régulation
Modulating valves

5

Preise in CHF pro Einheit. Masse in mm.
Weitere Ausführungen auf Anfrage.
Technische und Preis-Änderungen vorbehalten.

Prix en CHF par pièce. Dimensions en mm.
D'autres exécutions sur demande.
Sous réserve de changements techniques et de prix.

Form 1200 - © KOHLER 2022

5
E

Einsitzventile
Vannes à siège simple
Single seat valves

Eckregulierventile
Vannes de réglage
Single seat valves

Drosselventile
Vannes d'étranglement
Throttle valves

Überströmventile
Vannes de décharge
Overflow valves

Rückschlagventile
Vannes de retenue
Non return valves

Preise in CHF pro Einheit. Masse in mm.
Weitere Ausführungen auf Anfrage.
Technische und Preis-Änderungen vorbehalten.

Prix en CHF par pièce. Dimensions en mm.
D'autres exécutions sur demande.
Sous réserve de changements techniques et de prix.

Form 1200 - © KOHLER 2022

HANS KOHLER AG, Claridenstrasse 20, Postfach, CH-8022 Zürich, Direktwahl: Tel. 044 207 11 22, Fax 044 207 11 20

Overview	Aperçu	Kurzübersicht	
Inclined seat valve	Vanne à siège incliné à souder	Vollstrom-Schrägsitzventil	**5.01**
KI-DS inclined seat valve	Vanne à siège incliné à souder, forme en coude	KI-DS Bogen-Schrägsitzventil	**5.02**
KI-DS single seat right angle valve	Vanne d'équerre à souder	KI-DS Eckventil S-S	**5.02**
KI-DS 3 port single seat T-valve	Vanne à siège forme en té, à souder	KI-DS T-Ventil SS-S	**5.03**
KI-DS 4 port single seat cross valve	Vanne à siège forme en croix, à souder	KI-DS Kreuzventil SS-SS	**5.03**
KI-DS 3 port single seat loop valve	Vanne à siège de conduite annulaire, à souder	KI-DS Ringleitungsventil S-SS	**5.04**
KI-DS seal kit for single seat right angle, tee, cross, incl. single seat loop valve	Jeu de joints pour vannes à siège en formes équerre, té, croix, coude et conduite annulaire	KI-DS Verschleissteilsatz für Eck-, T-, Kreuz-, Bogen-, Ringleitungsventil	**5.04**
KI-DS 3 port single seat changeover valve	Vanne de commutation à 2-voies, à souder	KI-DS Zweiwege-Umstellventil S-S-S	**5.05**
KI-DS single seat tank outlet valve S	Vanne de décharge à souder	KI-DS Tankauslaufventil S	**5.06**
KI-DS welding flange	Bride à souder sur la cuve	KI-DS Blockflansch	**5.06**
KI-DS seal kit for single seat tank outlet valve	Jeu de joints pour vanne de décharge	KI-DS Verschleissteilsatz	**5.07**
Sensor mounting for KI-DS valves	Support pour capteur de proximité	Sensorhalter für KI-DS Ventile	**5.07**
Proximity switch	Capteur inductif	Sensor induktiv	**5.07**
KI-TOP Control head	Tête de contrôle électronique	KI-TOP Elektronischer Steuerkopf	**5.07**
KI-DS Right angle flow control valve	Vanne d'équerre de réglage à souder	KI-DS Eckregulierventil	**5.08**
Flow throttle valve	Vanne d'étranglement à souder	Drosselventil	**5.09**
Pressure relief valve	Vanne d'équerre de décharge à ressort	Eckü berströmventil	**5.10**
Disc-type non return valve spring loaded G-S, K/M-G	Soupape de retenue à ressort avec filetage et à souder, femelle-mâle	Tellerrückschlagventil G-S, K/M-G	**5.11**
Disc-type non return valve spring loaded S-S, G-G	Soupape de retenue à ressort à souder, mâle-mâle	Tellerrückschlagventil S-S, G-G	**5.11-5.12**
Disc-type non return valve S-S, intermediate flanged	Soupape de retenue à ressort entre brides, à souder	Tellerrückschlagventil S-S Zwischenflansch-Ausführung	**5.12**
Non return valve disc type, mini, G-G	Mini soupape de retenue à ressort, mâle-mâle	Mini-Tellerrückschlagventil G-G	**5.12**
Disc-type non return valve spring loaded S-S, Cl-Cl	Soupape de retenue à ressort à souder, avec racc. clamp, pouce	Tellerrückschlagventil S-S, Cl-Cl, Zoll	**5.13**
Ball-type non return valve	Soupape de retenue à boule	Kugelrückschlagventil	**5.13**
Deaeration valve	Soupape d'aération à boule	Entlüftungs-Kugelventil	**5.13**

Form 1200 - © KOHLER 2022

Kompakte und universelle Einsitzventile in Modulbauweise

Das neue Einsitzventilprogramm KI-DS zeichnet sich besonders durch die kompakte Bauweise aus. Je nach Anwendung kann aus einem Baukastensystem von vier Antriebsgrössen der in der Leistung passende gewählt werden. Eine nachträgliche Umrüstung auf einen leistungsstärkeren Antrieb ist ohne Adapterstücke möglich.

Durch einfaches Umdrehen sind die Antriebe in der Funktion luftöffnend-federschliessend oder federöffnend-luftschliessend umstellbar. Alle Antriebe haben die gleiche Bauhöhe, das ermöglicht eine problemlose Anbindung und optimiert den Knotenverbund erheblich.

Natürlich erfüllt auch diese Kompaktbaureihe die hohen Guth Hygiene-Standards.

Angeboten werden die Ventile in den Ausführungen Schrägsitz-, Eck-, T-, Kreuz-, Ringleitungs-, Umstell- und Tankauslauf- sowie Regelventil.

- totraumfreies Gehäuse im Hygienic Design
- 4 Antriebsgrössen für verschiedenste Anwendungen
- wartungsfreie universelle Antriebe mit 5 Jahren Garantie
- Baukastenprinzip

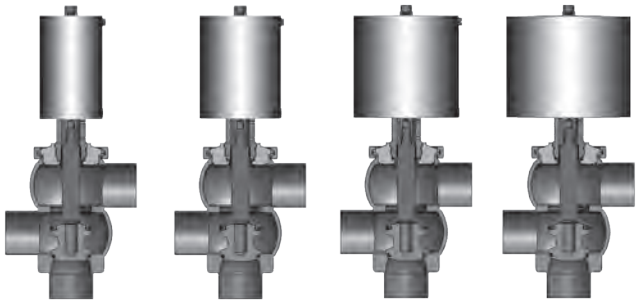

vier verschiedene Antriebsgrössen für unterschiedliche Anwendungen (Betriebsdruck)

universelle Antriebe mit umkehrbarer Funktion

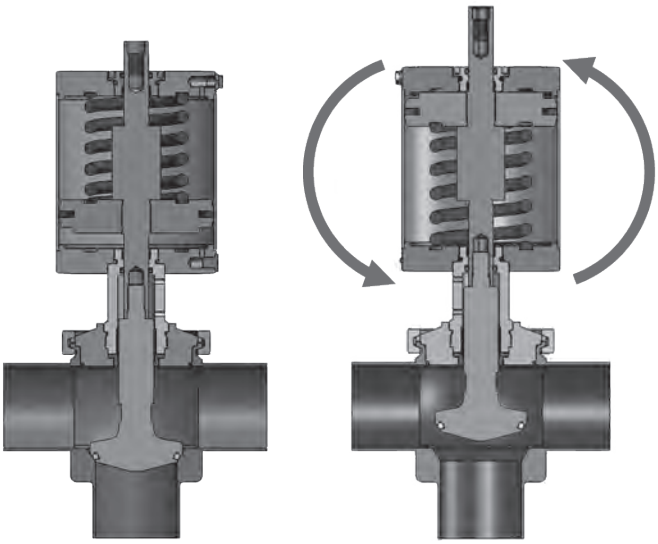

luftöffnend - federschliessend (lö-fs)

federöffnend - luftschliessend (fö-ls)

TECHNISCHE DATEN	
Baugrössen	DN 25–100, 1"–4"
Werkstoffe produktberührt: nicht produktberührt:	 1.4404 / AISI 316L 1.4301 / AISI 304 1.4307 / AISI 304L
Dichtungen	EPDM (SIP 140 °C, 30 min) FDA konform HNBR (SIP 130 °C, 30 min) FDA konform
Oberflächen produktberührt	Ra ≤ 0,8 µm e-poliert
Betriebsdruck	abhängig von Nennweite und Grösse des Antriebs (auf Anfrage)
Steuerluft DN 25–65 DN 80–100	 min. 5,5 bar min. 6,0 bar

Form 1200 - © KOHLER 2022

HANS KOHLER AG, Claridenstrasse 20, Postfach, CH-8022 Zürich, Direktwahl: Tel. 044 207 11 22, Fax 044 207 11 20

Kombinieren ganz nach Bedarf

DAS BAUKASTENPRINZIP

KI-TOP Steuerkopf

Edelstahlhaube für robuste Betriebsbedingungen

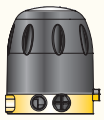

Transparente, säurefeste Haube zur Einsicht der Ventilstellungsanzeige

Endlagenrückmeldung

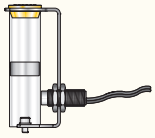

Endlagenrückmeldung zur Funktionsüberwachung

Antriebe

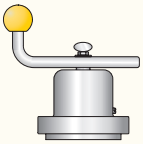

manueller Antrieb

Ø 104 mm

Ø 129 mm

Ø 167 mm

Ø 230 mm

vier verschiedene pneumatische Antriebsgrössen für unterschiedliche Anwendungen

Ventileinsatz

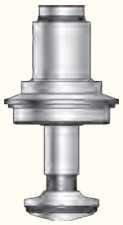

Ventilgehäuse

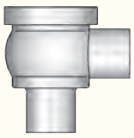

Eckventil

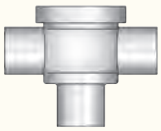

T-Ventil

Bogen-Schrägsitz

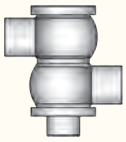

Zweiwege-Umstell

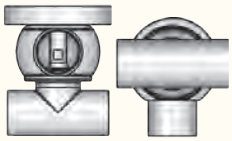

Ringleitung

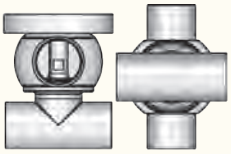

Kreuz

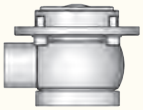

Tankauslauf

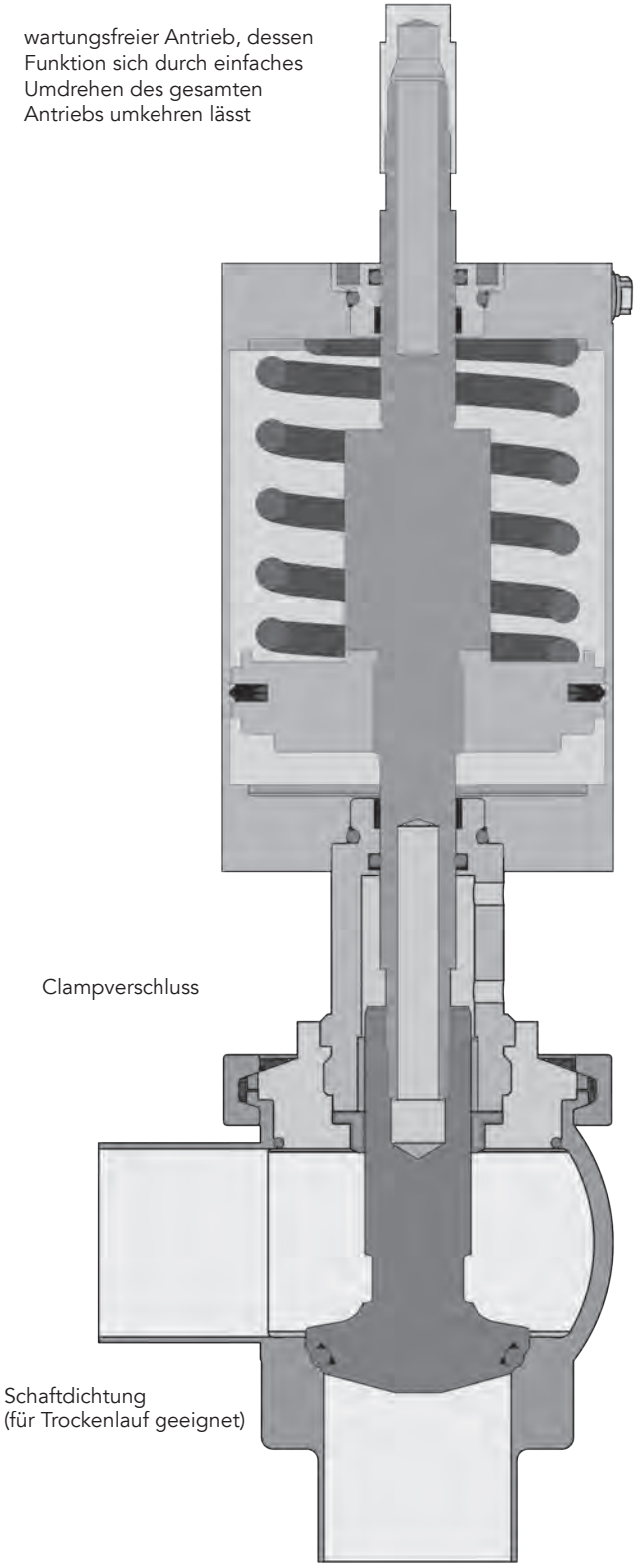

Form 1200 - © KOHLER 2022

Vannes à siège simple compactes et universelles en type de construction modulaire

La nouvelle gamme de vannes à siège simple KI-DS se distingue particulièrement par son type de construction modulaire. En fonction de l'application, il est possible de choisir l'entraînement adapté à la puissance parmi un système modulaire de quatre variantes. Il est possible d'installer a posteriori un entraînement plus puissant sans adaptateurs.

Il suffit de retourner les entraînements pour les faire passer de la fonction air pour ouvrir/ressort pour fermer, à ressort pour ouvrir/air pour fermer, et inversement. Ils ont tous une taille identique, ce qui permet un raccordement parfait et optimise considérablement le raccordement des joints.

Cette gamme compacte répond bien entendu aux normes d'hygiène élevées de Guth.

Les vannes sont disponibles dans différents types: siège incliné, d'équerre, en té, en croix, en boucle, d'inversion, de décharge et de régulation.

- boîtier sans espace mort pour le modèle Hygiène
- 4 tailles d'entraînement pour les applications les plus diverses
- entraînements universels sans entretien avec 5 ans de garantie
- principe modulaire

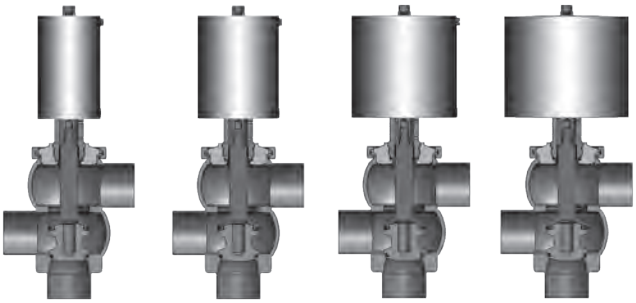

quatre tailles d'entraînement différentes pour les applications les plus diverses (pression de service)

entraînements universels avec fonction inversible

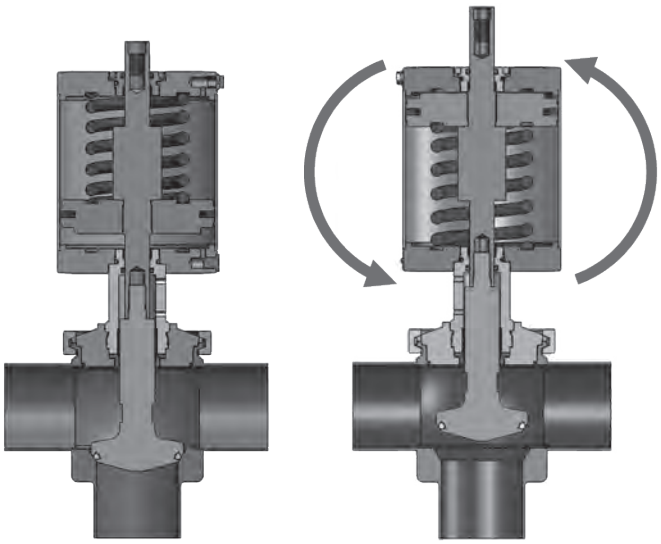

air pour ouvrir - ressort pour fermer (lö-fs)

ressort pour ouvrir - air pour fermer (fö-ls)

DONNÉES TECHNIQUES

dimensions	DN 25–100, 1"–4"
matériaux contact avec le produit: pas de contact avec le produit:	 1.4404 / AISI 316L 1.4301 / AISI 304 1.4307 / AISI 304L
joints	EPDM (SIP 140 °C, 30 min) conforme aux exigences de la FDA HNBR (SIP 130 °C, 30 min) conforme aux exigences de la FDA
surface en contact avec le produit	Ra ≤ 0,8 µm polissage électrolytique
pression de service	dépend du diamètre nominal et de la taille de l'entraînement (sur demande)
air de commande DN 25–65 DN 80–100	 min. 5,5 bar min. 6,0 bar

Form 1200 - © KOHLER 2022

HANS KOHLER AG, Claridenstrasse 20, Postfach, CH-8022 Zürich, Direktwahl: Tel. 044 207 11 22, Fax 044 207 11 20

Combinez en fonction de vos besoins

LE PRINCIPE MODULAIRE

tête de contrôle KI-TOP

capot en inox pour les conditions de fonctionnement difficiles

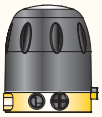

capot transparent résistant à l'acide pour visualiser l'indicateur de position de la vanne

indicateur de position finale

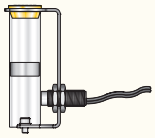

indicateur de position finale pour la surveillance du fonctionnement

entraînements

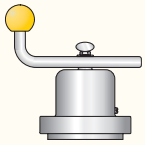

entraînement manuel

Ø 104 mm

Ø 129 mm

Ø 167 mm

Ø 230 mm

quatre tailles d'entraînement pneumatique différentes pour diverses applications

insert de vanne

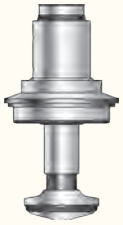

boîtier de vanne

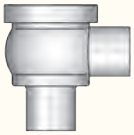

vanne d'équerre

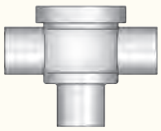

vanne en té

coude à siège incliné

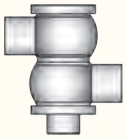

inversion deux voies

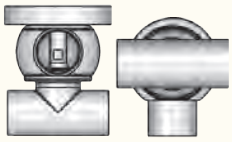

à ligne en boucle

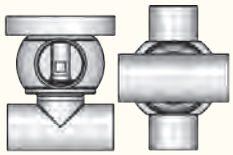

en croix

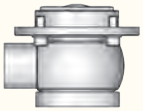

de décharge

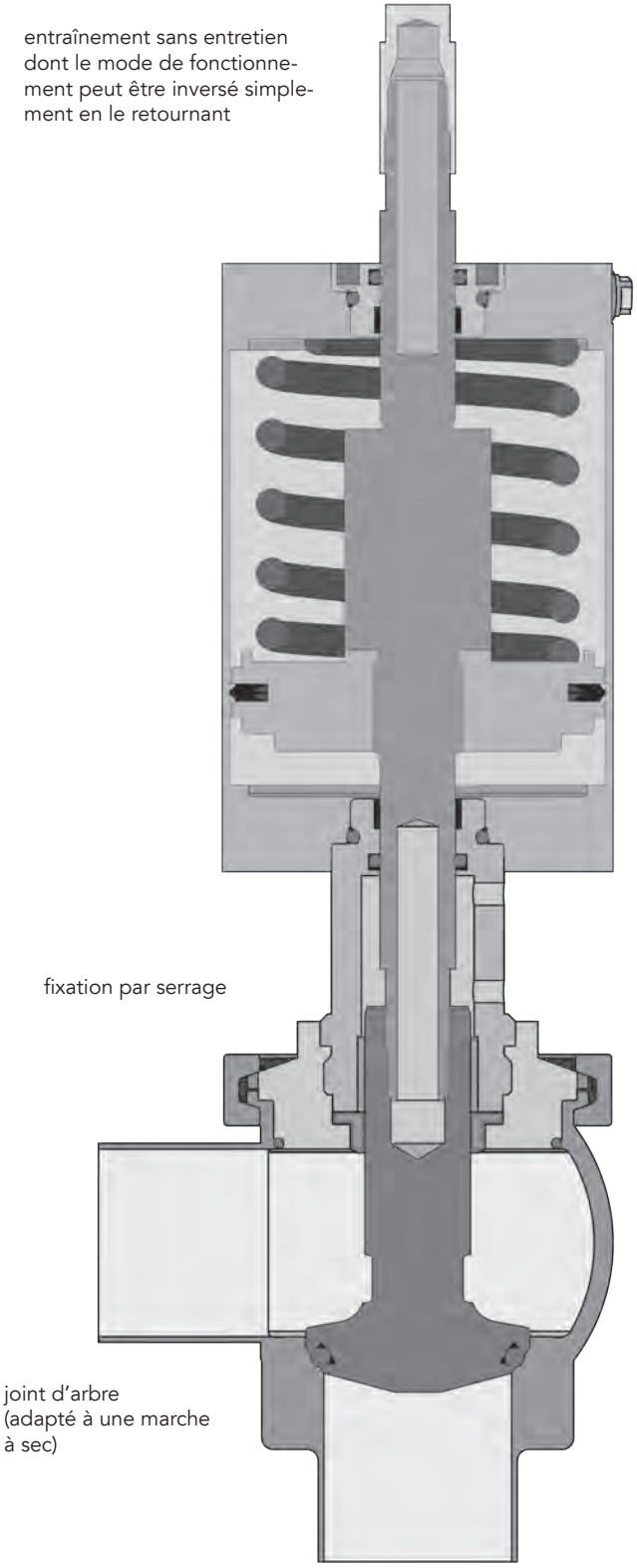

Form 1200 - © KOHLER 2022

Vollstrom-Schrägsitzventil S-S, handbetätigt

vanne à siège incliné à souder, manuelle

M-5009

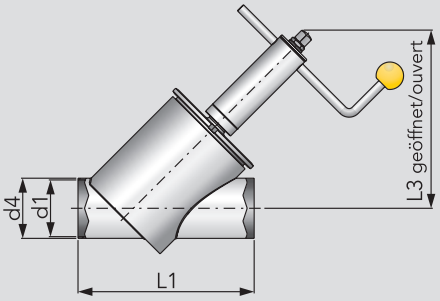

DN	d1	d4	L1	L3			
25	26	29	104	146			
32	32	35	116	164			
40	38	41	130	182			
50	50	53	162	220			
65	66	70	205	270			

Betriebsdruck / pression de service: max. 10 bar

Vollstrom-Schrägsitzventil G-G, handbetätigt

vanne à siège incliné, mâle-mâle, manuelle

M-5010

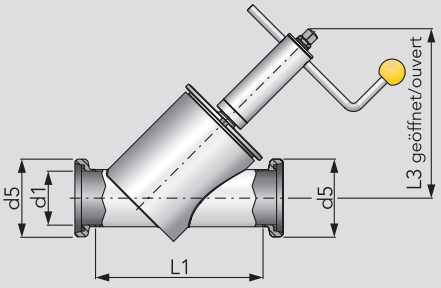

DN	d1	d5	L1	L3			
25	26	Rd 52×1/6	148	146			
32	32	Rd 58×1/4	160	164			
40	38	Rd 65×1/6	174	182			
50	50	Rd 78×1/6	208	220			
65	66	Rd 95×1/6	255	270			

Betriebsdruck / pression de service: max. 10 bar

Vollstrom-Schrägsitzventil K/M-G, handbetätigt

vanne à siège incliné, femelle-mâle, manuelle

M-5011

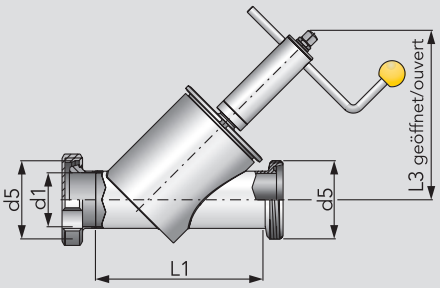

DN	d1	d5	L1	L3			
25	26	Rd 52×1/6	148	146			
32	32	Rd 58×1/6	163	164			
40	38	Rd 65×1/6	178	182			
50	50	Rd 78×1/6	213	220			
65	66	Rd 95×1/6	262	270			

Betriebsdruck / pression de service: max. 10 bar

Verschleissteilsatz, für Vollstrom-Schrägsitzventil, handbetätigt

jeu de joints pour vanne à siège incliné

M-5042

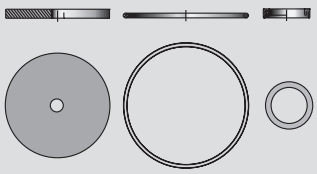

DN							kg
25							0,03
40							0,03
50							0,03
65							0,08

Form 1200 - © KOHLER 2022

HANS KOHLER AG, Claridenstrasse 20, Postfach, CH-8022 Zürich, Direktwahl: Tel. 044 207 11 22, Fax 044 207 11 20

Vollstrom-Schrägsitzventil S-S, handbetätigt

vanne à siège incliné à souder, manuelle

	AISI 304L poliert / poli							
DN	Art.-Nr.	CHF	Art.-Nr.	CHF	Art.-Nr.	CHF	Art.-Nr.	CHF
25	5009025500-G021	759.-						
32	5009032500-G021	766.-						
40	5009040500-G021	790.-						
50	5009050500-G021	1'017.-						
65	5009065500-G021	1'163.-						

Vollstrom-Schrägsitzventil G-G, handbetätigt

vanne à siège incliné, mâle-mâle, manuelle

	AISI 304L poliert / poli							
DN	Art.-Nr.	CHF	Art.-Nr.	CHF	Art.-Nr.	CHF	Art.-Nr.	CHF
25	5010025500-G021	800.-						
32	5010025500-G021	814.-						
40	5010040500-G021	836.-						
50	5010050500-G021	1'076.-						
65	5010065500-G021	1'246.-						

Vollstrom-Schrägsitzventil K/M-G, handbetätigt

vanne à siège incliné, femelle-mâle, manuelle

	AISI 304/304L poliert / poli							
DN	Art.-Nr.	CHF	Art.-Nr.	CHF	Art.-Nr.	CHF	Art.-Nr.	CHF
25	5011025500-G021	821.-						
32	5011032500-G021	835.-						
40	5011040500-G021	845.-						
50	5011050500-G021	1'086.-						
65	5011065500-G021	1'260.-						

Verschleissteilsatz, für Vollstrom-Schrägsitzventil, handbetätigt

jeu de joints pour vanne à siège incliné

	EPDM							
DN	Art.-Nr.	CHF	Art.-Nr.	CHF	Art.-Nr.	CHF	Art.-Nr.	CHF
25	5042025500-G054	16.70						
40	5042040500-G054	19.80						
50	5042050500-G054	25.50						
65	5042065500-G054	30.60						

Form 1200 - © KOHLER 2022

KI-DS Bogen-Schrägsitzventil S-S, handbetätigt

vanne à siège incliné à souder, forme en coude, manuelle

M-5501

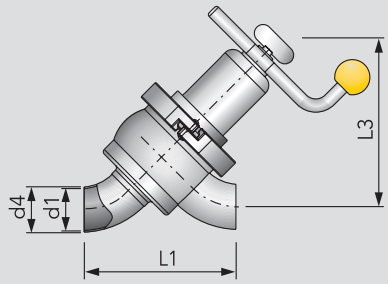

DN	d1	d4	L1	L3			kg
25	26	29	126	147			3,81
40	38	41	138	153			3,95
50	50	53	150	160			4,02
65	66	70	185	177			6,53
80	81	85	219	193			10,76
100	100	104	247	212			15,90

KI-DS Bogen-Schrägsitzventil S-S, pneumatisch betätigt

vanne à siège incliné à souder, forme en coude, pneumatique

M-5502

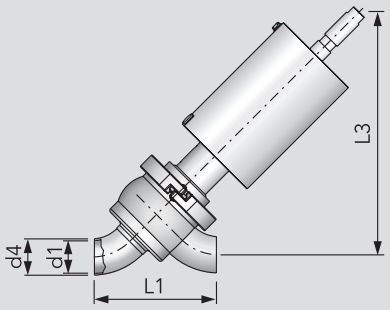

DN	d1	d4	L1	L3			kg
25	26	29	126	277			9,01
40	38	41	138	275			9,58
50	50	53	150	282			9,70
65	66	70	185	298			11,89
80	81	85	219	311			28,13
100	100	104	247	330			31,40

KI-DS Eckventil S-S, handbetätigt

vanne d'équerre à souder, manuelle

M-5505

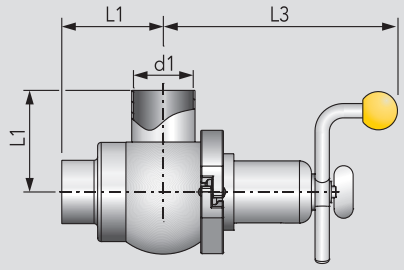

DN	Zoll pouce	d1	d4	L1	L3			kg
25		26	29	75	184			3,80
40		38	41	85	190			3,96
50		50	53	85	196			4,45
65		66	70	105	204			6,68
80		81	85	115	211			10,79
100		100	104	130	221			20,38
	1"	22,1	25,4	75	184			3,80
	1½"	34,8	38,1	85	190			3,96
	2"	47,5	50,8	85	196			4,45
	2½"	60,2	63,5	105	204			6,68
	3"	72,1	76,1	115	211			10,79
	4"	97,6	101,6	130	221			20,38

KI-DS Eckventil S-S, pneumatisch betätigt

vanne d'équerre à souder, pneumatique

M-5506
M-5706

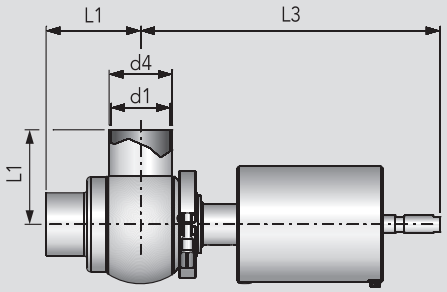

DN	Zoll pouce	d1	d4	L1	L3			kg
10		10	13	40	117			
15		16	19	40	117			
25		26	29	75	330			9,46
40		38	41	85	324			9,75
50		50	53	85	330			10,13
65		66	70	105	338			13,33
80		81	85	115	341			15,43
100		100	104	130	350,5			18,60
	1"	22,1	25,4	75	333			9,46
	1½"	34,8	38,1	85	326			9,75
	2"	47,5	50,8	85	322			10,13
	2½"	60,2	63,5	105	341			13,33
	3"	72,1	76,1	115	337			15,43
	4"	97,6	101,6	130	357			18,60

Form 1200 - © KOHLER 2022

HANS KOHLER AG, Claridenstrasse 20, Postfach, CH-8022 Zürich, Direktwahl: Tel. 044 207 11 22, Fax 044 207 11 20

KI-DS Bogen-Schrägsitzventil S-S, handbetätigt

KI-DS inclined seat valve, manual · vanne à siège incliné à souder, forme en coude, manuelle

DN					AISI 316L - EPDM poliert / poli		AISI 316L - HNBR poliert / poli	
	Art.-Nr.	CHF	Art.-Nr.	CHF	Art.-Nr.	CHF	Art.-Nr.	CHF
25					5501025030-G041	807.-	5501025035-G041	821.-
40					5501040030-G041	844.-	5501040035-G041	856.-
50					5501050030-G041	902.-	5501050035-G041	914.-
65					5501065030-G041	1'099.-	5501065035-G041	1'115.-
80					5501080030-G041	1'697.-	5501080035-G041	1'715.-
100					5501100030-G041	2'125.-	5501100035-G041	2'150.-

KI-DS Bogen-Schrägsitzventil S-S, pneumatisch betätigt

vanne à siège incliné à souder, forme en coude, pneumatique

DN	AISI 316L - EPDM poliert / poli, lö-fs*		AISI 316L - HNBR poliert / poli, lö-fs*		AISI 316L - EPDM poliert / poli, ls-fö**		AISI 316L - HNBR poliert / poli, ls-fö**	
	Art.-Nr.	CHF	Art.-Nr.	CHF	Art.-Nr.	CHF	Art.-Nr.	CHF
25	5502025030-041	912.-	5502025035-041	926.-	5502025130-041	912.-	5502025135-041	926.-
40	5502040030-041	954.-	5502040035-041	965.-	5502040130-041	954.-	5502040135-041	965.-
50	5502050030-041	1'017.-	5502050035-041	1'030.-	5502050130-041	1'017.-	5502050135-041	1'030.-
65	5502065030-041	1'338.-	5502065035-041	1'355.-	5502065130-041	1'338.-	5502065135-041	1'355.-
80	5502080030-041	1'985.-	5502080035-041	2'004.-	5502080130-041	1'985.-	5502080135-041	2'004.-
100	5502100030-041	2'413.-	5502100035-041	2'438.-	5502100130-041	2'413.-	5502100135-041	2'438.-

*luftöffnend/federschliessend
ouverture à air/fermeture à ressort

*luftöffnend/federschliessend
ouverture à air/fermeture à ressort

**luftschliessend/federöffnend
fermeture à air/ouverture à ressort

**luftschliessend/federöffnend
fermeture à air/ouverture à ressort

KI-DS Eckventil S-S, handbetätigt

vanne d'équerre à souder, manuelle

DN Zoll pouce					AISI 316L - EPDM poliert / poli		AISI 316L - HNBR poliert / poli	
	Art.-Nr.	CHF	Art.-Nr.	CHF	Art.-Nr.	CHF	Art.-Nr.	CHF
25					5505025030-G041	783.-	5505025035-G041	797.-
40					5505040030-G041	815.-	5505040035-G041	827.-
50					5505050030-G041	869.-	5505050035-G041	880.-
65					5505065030-G041	1'058.-	5505065035-G041	1'072.-
80					5505080030-G041	1'621.-	5505080035-G041	1'639.-
100					5505100030-G041	2'016.-	5505100035-G041	2'040.-
1"					5505026030-G041	×		
1½"					5505038030-G041	×		
2"					5505051030-G041	×		
2½"					5505064030-G041	×		
3"					5505076030-G041	×	× auf Anfrage	
4"					5505101030-G041	×	× sur demande	

KI-DS Eckventil S-S, pneumatisch betätigt

vanne d'équerre à souder, pneumatique

DN Zoll pouce	AISI 316L - EPDM poliert / poli, lö-fs*		AISI 316L - HNBR poliert / poli, lö-fs*		AISI 316L - EPDM poliert / poli, ls-fö**		AISI 316L - HNBR poliert / poli, ls-fö**	
	Art.-Nr.	CHF	Art.-Nr.	CHF	Art.-Nr.	CHF	Art.-Nr.	CHF
10	5706010030-G041	1'035.-			5706010130-G041	1'035.-		
15	5706015030-G041	1'035.-			5706015130-G041	1'035.-		
25	5506025030-041	888.-	5506025035-041	902.-	5506025130-041	888.-	5506025135-041	902.-
40	5506040030-041	925.-	5506040035-041	937.-	5506040130-041	925.-	5506040135-041	937.-
50	5506050030-041	984.-	5506050035-041	996.-	5506050130-041	984.-	5506050135-041	996.-
65	5506065030-041	1'298.-	5506065035-041	1'315.-	5506065130-041	1'298.-	5506065135-041	1'315.-
80	5506080030-041	1'910.-	5506080035-041	1'928.-	5506080130-041	1'910.-	5506080135-041	1'928.-
100	5506100030-041	2'304.-	5506100035-041	2'328.-	5506100130-041	2'304.-	5506100135-041	2'328.-
1"	5506026030-041	×			5506026130-041	×		
1½"	5506038030-041	×			5506038130-041	×		
2"	5506051030-041	×			5506051130-041	×		
2½"	5506064030-041	×			5506064130-041	×		
3"	5506076030-041	×			5506076130-041	×		
4"	5506101030-041	×			5506101130-041	×		

Form 1200 - © KOHLER 2022

KI-DS T-Ventil SS-S, handbetätigt

vanne à siège forme en té, à souder, manuelle

M-5507

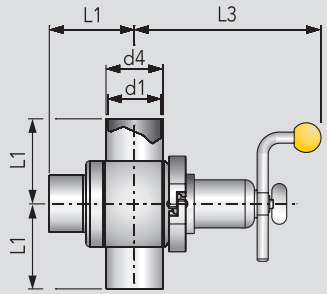

DN	Zoll pouce	d1	d4	L1	L3		kg
25		26	29	75	184		3,83
40		38	41	85	190		3,97
50		50	53	85	196		4,05
65		66	70	105	204		6,70
80		81	85	115	211		11,79
100		100	104	130	221		21,16
	1"	22,1	25,4	75	184		3,83
	1½"	34,8	38,1	85	190		3,97
	2"	47,5	50,8	85	196		4,05
	2½"	60,2	63,5	105	204		6,70
	3"	72,1	76,1	115	211		11,79
	4"	97,6	101,6	130	221		21,16

KI-DS T-Ventil SS-S, pneumatisch betätigt

vanne à siège forme en té, à souder, pneumatique

M-5508
M-5708

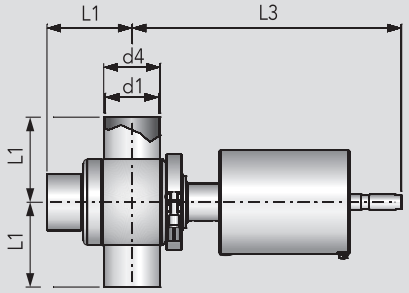

DN	Zoll pouce	d1	d4	L1	L3		kg
10		10	13	40	117		
15		16	19	40	117		
25		26	29	75	330		7,93
40		38	41	85	324		9,67
50		50	53	85	330		10,17
65		66	70	105	338		13,31
80		81	85	115	341		20,32
100		100	104	130	350,5		27,44
	1"	22,1	25,4	75	333		7,93
	1½"	34,8	38,1	85	326		9,67
	2"	47,5	50,8	85	322		10,17
	2½"	60,2	63,5	105	341		13,31
	3"	72,1	76,1	115	337		20,32
	4"	97,6	101,6	130	357		27,44

KI-DS Kreuzventil SS-SS, handbetätigt

vanne à siège forme en croix, à souder, manuelle

M-5511

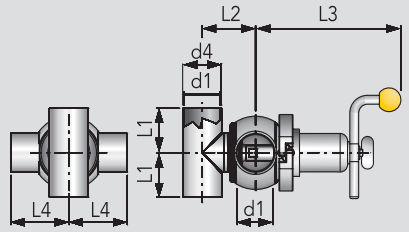

DN	Zoll pouce	d1	d4	L1	L2	L3	L4	
25		26	29	50	57	184	75	
40		38	41	60	66	190	85	
50		50	53	70	75	195	85	
65		66	70	80	96	204	105	
80		81	85	90	122	211	115	
100		100	104	100	144	221	130	
	1"	22,1	25,4	50	57	184	75	
	1½"	34,8	38,1	60	66	190	85	
	2"	47,8	50,8	70	75	195	85	
	2½"	60,2	63,5	80	96	204	105	
	3"	72,1	76,1	90	122	211	115	
	4"	97,6	101,6	100	144	221	130	

KI-DS Kreuzventil SS-SS, pneumatisch betätigt

vanne à siège forme en croix, à souder, pneumatique

M-5512

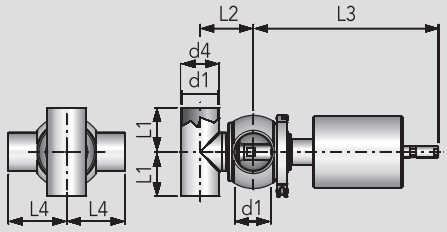

DN	Zoll pouce	d1	d4	L1	L2	L3	L4	kg
25		26	29	50	57	330	75	3,22
40		38	41	60	66	324	85	5,57
50		50	53	70	75	330	85	8,69
65		66	70	80	96	338	105	13,03
80		81	85	90	112	341	115	28,06
100		100	104	100	144	350,5	130	36,80
	1"	22,1	25,4	50	57	333	75	3,22
	1½"	34,8	38,1	60	66	326	85	5,57
	2"	47,5	50,8	70	75	322	85	8,69
	2½"	60,2	63,5	80	96	341	105	13,03
	3"	72,1	76,1	90	112	337	115	28,06
	4"	97,6	101,6	100	144	357	130	36,80

Form 1200 - © KOHLER 2022

HANS KOHLER AG, Claridenstrasse 20, Postfach, CH-8022 Zürich, Direktwahl: Tel. 044 207 11 22, Fax 044 207 11 20

KI-DS T-Ventil SS-S, handbetätigt

vanne à siège forme en té, à souder, manuelle

Zoll DN pouce					AISI 316L - EPDM poliert / poli		AISI 316L - HNBR poliert / poli	
	Art.-Nr.	CHF	Art.-Nr.	CHF	Art.-Nr.	CHF	Art.-Nr.	CHF
25					5507025030-G041	886.-	5507025035-G041	900.-
40					5507040030-G041	935.-	5507040035-G041	948.-
50					5507050030-G041	990.-	5507050035-G041	1'002.-
65					5507065030-G041	1'193.-	5507065035-G041	1'210.-
80					5507080030-G041	1'761.-	5507080035-G041	1'779.-
100					5507100030-G041	2'150.-	5507100035-G041	2'173.-
1"					5507026030-G041	×		
1½"					5507038030-G041	×		
2"					5507051030-G041	×		
2½"					5507064030-G041	×		
3"					5507076030-G041	×	× auf Anfrage	
4"					5507101030-G041	×	× sur demande	

KI-DS T-Ventil SS-S, pneumatisch betätigt

vanne à siège forme en té, à souder, pneumatique

Zoll DN pouce	AISI 316L - EPDM poliert / poli, lö-fs*		AISI 316L - HNBR poliert / poli, lö-fs*		AISI 316L - EPDM poliert / poli, ls-fö**		AISI 316L - HNBR poliert / poli, ls-fö**	
	Art.-Nr.	CHF	Art.-Nr.	CHF	Art.-Nr.	CHF	Art.-Nr.	CHF
10	5708010030-G041	1'076.-			5708010130-G041	1'076.-		
15	5708015030-G041	1'076.-			5708015130-G041	1'076.-		
25	5508025030-041	1'005.-	5508025035-041	1'019.-	5508025130-041	1'005.-	5508025135-041	1'019.-
40	5508040030-041	1'061.-	5508040035-041	1'073.-	5508040130-041	1'061.-	5508040135-041	1'073.-
50	5508050030-041	1'122.-	5508050035-041	1'134.-	5508050130-041	1'122.-	5508050135-041	1'134.-
65	5508065030-041	1'463.-	5508065035-041	1'480.-	5508065130-041	1'463.-	5508065135-041	1'480.-
80	5508080030-041	2'049.-	5508080035-041	2'068.-	5508080130-041	2'049.-	5508080135-041	2'068.-
100	5508100030-041	2'438.-	5508100035-041	2'462.-	5508100130-041	2'438.-	5508100135-041	2'462.-
1"	5508026030-041	×			5508026130-041	×		
1½"	5508038030-041	×			5508038130-041	×		
2"	5508051030-041	×			5508051130-041	×		
2½"	5508064030-041	×			5508064130-041	×		
3"	5508076030-041	×			5508076130-041	×		
4"	5508101030-041	×			5508101130-041	×		

KI-DS Kreuzventil SS-SS, handbetätigt

vanne à siège forme en croix, à souder, manuelle

Zoll DN pouce					AISI 316L - EPDM poliert / poli		AISI 316L - HNBR poliert / poli	
	Art.-Nr.	CHF	Art.-Nr.	CHF	Art.-Nr.	CHF	Art.-Nr.	CHF
25					5511025030-G041	974.-	5511025035-G041	988.-
40					5511040030-G041	1'056.-	5511040035-G041	1'069.-
50					5511050030-G041	1'112.-	5511050035-G041	1'125.-
65					5511065030-G041	1'329.-	5511065035-G041	1'346.-
80					5511080030-G041	1'950.-	5511080035-G041	1'969.-
100					5511100030-G041	2'373.-	5511100035-G041	2'396.-
1"					5511026030-G041	×		
1½"					5511038030-G041	×		
2"					5511051030-G041	×		
2½"					5511064030-G041	×		
3"					5511076030-G041	×		
4"					5511101030-G041	×		

KI-DS Kreuzventil SS-SS, pneumatisch betätigt

vanne à siège forme en croix, à souder, pneumatique

Zoll DN pouce	AISI 316L - EPDM poliert / poli, lö-fs*		AISI 316L - HNBR poliert / poli, lö-fs*		AISI 316L - EPDM poliert / poli, ls-fö**		AISI 316L - HNBR poliert / poli, ls-fö**	
	Art.-Nr.	CHF	Art.-Nr.	CHF	Art.-Nr.	CHF	Art.-Nr.	CHF
25	5512025030-041	1'103.-	5512025035-041	1'117.-	5512025130-041	1'103.-	5512025135-041	1'117.-
40	5512040030-041	1'196.-	5512040035-041	1'208.-	5512040130-041	1'196.-	5512040135-041	1'208.-
50	5512050030-041	1'261.-	5512050035-041	1'273.-	5512050130-041	1'261.-	5512050135-041	1'273.-
65	5512065030-041	1'632.-	5512065035-041	1'648.-	5512065130-041	1'632.-	5512065135-041	1'648.-
80	5512080030-041	2'288.-	5512080035-041	2'306.-	5512080130-041	2'288.-	5512080135-041	2'306.-
100	5512100030-041	2'711.-	5512100035-041	2'735.-	5512100130-041	2'711.-	5512100135-041	2'735.-
1"	5512026030-041	×			5512026130-041	×		
1½"	5512038030-041	×			5512038130-041	×		
2"	5512051030-041	×			5512051130-041	×		
2½"	5512064030-041	×			5512064130-041	×		
3"	5512076030-041	×			5512076130-041	×		
4"	5512101030-041	×			5512101130-041	×		
	*luftöffnend/federschliessend ouverture à air/fermeture à ressort		*luftöffnend/federschliessend ouverture à air/fermeture à ressort		**luftschliessend/federöffnend fermeture à air/ouverture à ressort		**luftschliessend/federöffnend fermeture à air/ouverture à ressort	

Form 1200 - © KOHLER 2022

KI-DS Ringleitungsventil S-SS, handbetätigt

vanne à siège de conduite annulaire à souder, manuelle

M-5517

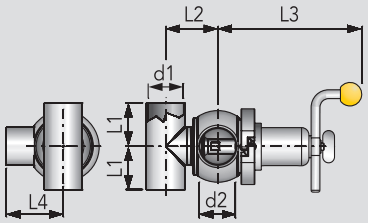

DN	d1	d2	L1	L2	L3	L4	kg
25/25	26	26	50	57	184	75	2,23
25/40	38	26	60	64	184	75	2,23
25/50	50	26	70	71	184	75	2,23
40/40	38	38	60	66	190	85	3,21
40/50	50	38	70	73	190	85	3,21
40/65	66	38	80	80	190	85	3,21
50/50	50	50	70	75	195	85	3,80
50/65	66	50	80	83	195	85	3,80
50/80	81	50	90	90	195	85	3,80
65/65	66	66	80	96	204	105	4,31
80/80	81	81	90	122	211	115	4,31
100/100	100	100	100	144	221	130	4,31

KI-DS Ringleitungsventil S-SS, pneumatisch betätigt

vanne à siège de conduite annulaire à souder, pneumatique

M-5518

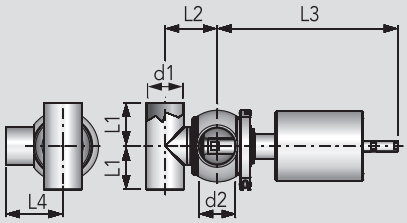

DN	d1	d2	L1	L2	L3	L4	kg
25/25	26	26	50	57	331	75	5,86
25/40	38	26	60	64	331	75	5,86
25/50	50	26	70	71	331	75	5,86
40/40	38	38	60	66	325	85	7,93
40/50	50	38	70	73	325	85	7,93
40/65	66	38	80	80	325	85	7,93
50/50	50	50	70	75	330	85	9,74
50/65	66	50	80	83	330	85	9,74
50/80	81	50	90	90	330	85	9,74
65/65	66	66	80	96	338	105	13,06
80/80	81	81	90	122	341	115	17,51
100/100	100	100	100	144	350	130	20,25

KI-DS Verschleissteilsatz, für Eck-, T-, Kreuz-, Bogen- und Ringleitungsventil, produktberührt

jeu de joints pour vannes à siège en formes équerre, té, croix, coude et conduite annulaire

M-5506

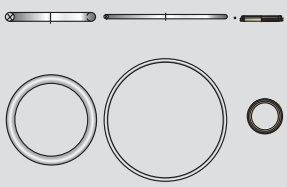

DN	kg
25	0,03
40	0,03
50	0,04
65	0,04
80	0,05
100	0,06

Form 1200 - © KOHLER 2022

HANS KOHLER AG, Claridenstrasse 20, Postfach, CH-8022 Zürich, Direktwahl: Tel. 044 207 11 22, Fax 044 207 11 20

KI-DS Ringleitungsventil S-SS, handbetätigt

vanne à siège de conduite annulaire à souder, manuelle

DN					AISI 316L - EPDM poliert / poli		AISI 316L - HNBR poliert / poli	
	Art.-Nr.	CHF	Art.-Nr.	CHF	Art.-Nr.	CHF	Art.-Nr.	CHF
25/25					5517025030-G041	938.-	5517025035-G041	951.-
25/40					5517025510-G041	943.-	5517025515-G041	956.-
25/50					5517025520-G041	950.-	5517025525-G041	964.-
40/40					5517040030-G041	999.-	5517040035-G041	1'011.-
40/50					5517040520-G041	1'007.-	5517040525-G041	1'019.-
40/65					5517040530-G041	1'016.-	5517040535-G041	1'027.-
50/50					5517050030-G041	1'056.-	5517050035-G041	1'069.-
50/65					5517050530-G041	1'064.-	5517050535-G041	1'076.-
50/80					5517050540-G041	1'081.-	5517050545-G041	1'093.-
65/65					5517065030-G041	1'345.-	5517065035-G041	1'361.-
80/80					5517080030-G041	×	5517080035-G041	×
100/100					5517100030-G041	×	5517100035-G041	×
							× auf Anfrage × sur demande	

KI-DS Ringleitungsventil S-SS, pneumatisch betätigt

vanne à siège de conduite annulaire à souder, pneumatique

DN	AISI 316L - EPDM poliert / poli, lö-fs*		AISI 316L - HNBR poliert / poli, lö-fs*		AISI 316L - EPDM poliert / poli, ls-fö**		AISI 316L - HNBR poliert / poli, ls-fö**	
	Art.-Nr.	CHF	Art.-Nr.	CHF	Art.-Nr.	CHF	Art.-Nr.	CHF
25/25	5518025030-041	1'095.-	5518025035-041	1'108.-	5518025130-041	1'095.-	5518025135-041	1'108.-
25/40	5518025510-041	1'099.-	5518025515-041	1'112.-	5518025516-041	1'099.-	5518025518-041	1'112.-
25/50	5518025520-041	1'106.-	5518025525-041	1'120.-	5518025526-041	1'106.-	5518025528-041	1'120.-
40/40	5518040030-041	1'169.-	5518040035-041	1'181.-	5518040130-041	1'169.-	5518040135-041	1'181.-
40/50	5518040520-041	1'177.-	5518040525-041	1'188.-	5518040526-041	1'177.-	5518040528-041	1'188.-
40/65	5518040530-041	1'185.-	5518040535-041	1'197.-	5518040536-041	1'185.-	5518040538-041	1'197.-
50/50	5518050030-041	1'236.-	5518050035-041	1'248.-	5518050130-041	1'236.-	5518050135-041	1'248.-
50/65	5518050530-041	1'243.-	5518050535-041	1'255.-	5518050536-041	1'243.-	5518050538-041	1'255.-
50/80	5518050540-041	1'260.-	5518050545-041	1'272.-	5518050546-041	1'260.-	5518050548-041	1'272.-
65/65	5518065030-041	1'680.-	5518065035-041	1'697.-	5518065130-041	1'680.-	5518065135-041	1'697.-
80/80	5518080030-041	2'277.-	5518080035-041	2'295.-	5518080130-041	2'277.-	5518080135-041	2'295.-
100/100	5518100030-041	2'717.-	5518100035-041	2'741.-	5518100130-041	2'717.-	5518100135-041	2'741.-
	*luftöffnend/federschliessend ouverture à air/fermeture à ressort		*luftöffnend/federschliessend ouverture à air/fermeture à ressort		**luftschliessend/federöffnend fermeture à air/ouverture à ressort		**luftschliessend/federöffnend fermeture à air/ouverture à ressort	

KI-DS Verschleissteilsatz, für Eck-, T-, Kreuz-, Bogen- und Ringleitungsventil, produktberührt

jeu de joints pour vannes à siège en formes équerre, té, croix, coude et conduite annulaire

DN	EPDM		HNBR					
	Art.-Nr.	CHF	Art.-Nr.	CHF	Art.-Nr.	CHF	Art.-Nr.	CHF
25	5506025990-054	36.50	5506025990-050	50.10				
40	5506040990-054	39.50	5506040990-050	51.70				
50	5506050990-054	40.90	5506050990-050	53.10				
65	5506065990-054	48.50	5506065990-050	65.30				
80	5506080990-054	59.30	5506080990-050	77.40				
100	5506100990-054	75.90	5506100990-050	100.-				

Form 1200 - © KOHLER 2022

KI-DS Zweiwege-Umstellventil S-S-S, handbetätigt

vanne de commutation à 2-voies à souder, manuelle

M-5513

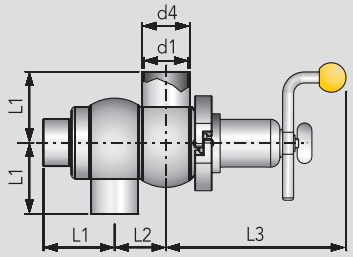

DN	Zoll pouce	d1	d4	L1	L2	L3		kg
25		26	29	75	36	184		4,70
40		38	41	85	48	190		4,93
50		50	53	85	60	196		5,15
65		66	70	105	76	204		9,02
80		81	85	115	91	211		15,99
100		100	104	130	110	221		15,99
	1"	22,1	25,4	75	36	184		4,70
	1½"	34,8	38,1	85	48	190		4,93
	2"	47,5	50,8	85	60	196		5,15
	2½"	60,2	63,5	105	76	188		9,02
	3"	72,8	76,1	115	91	211		15,99
	4"	97,4	101,6	130	110	205		15,99

KI-DS Zweiwege-Umstellventil S-S-S, pneumatisch betätigt

vanne de commutation à 2-voies à souder, pneumatique

M-5514
M-5714

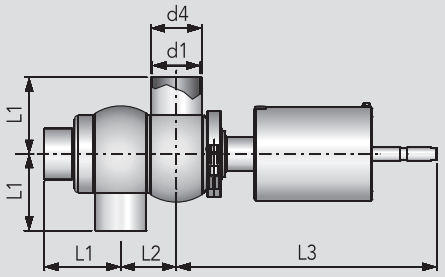

DN	Zoll pouce	d1	d4	L1	L2	L3		kg
10		10	13	40	40	117		
15		16	19	40	40	117		
25		26	29	75	36	330		10,48
40		38	41	85	48	324		10,75
50		50	53	85	60	330		10,88
65		66	70	105	76	338		14,80
80		81	85	115	91	341		27,90
100		100	104	130	110	350,5		42,85
	1"	22,1	25,4	75	36	333		10,48
	1½"	34,8	38,1	85	48	326		10,75
	2"	47,5	50,8	85	60	322		10,88
	2½"	60,2	63,5	105	76	341		14,80
	3"	72,8	76,1	115	91	337		27,90
	4"	97,4	101,6	130	110	357		42,85

KI-DS Zweiwege-Umstellventil SS-S-S, pneumatisch betätigt

vanne de commutation à 2-voies à souder, pneumatique

M-5516
M-5716

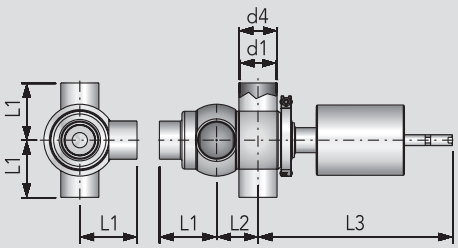

DN	Zoll pouce	d1	d4	L1	L2	L3		kg
10		10	13	40	40	117		
15		16	19	40	40	117		
25		26	29	75	36	330		10,35
40		38	41	85	48	324		11,05
50		50	53	85	60	330		12,56
65		66	70	105	76	338		14,27
80		81	85	115	91	341		16,10
100		100	104	130	110	350,5		18,51
	1"	22,1	25,4	75	36	333		10,35
	1½"	34,8	38,1	85	48	326		11,05
	2"	47,5	50,8	85	60	322		12,56
	2½"	60,2	63,5	105	76	341		14,27
	3"	72,8	76,1	115	91	337		16,10
	4"	97,4	101,6	130	110	357		18,51

KI-DS Verschleissteilsatz, für Zweiwege-Umstellventil, produktberührt

jeu de joints pour vanne de commutation à 2-voies

M-5514

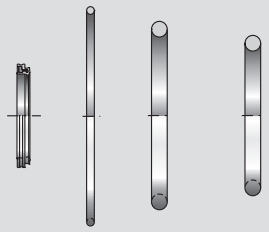

DN							kg
25							0,02
40							0,04
50							0,04
65							0,05
80							0,06
100							0,09

Form 1200 - © KOHLER 2022

HANS KOHLER AG, Claridenstrasse 20, Postfach, CH-8022 Zürich, Direktwahl: Tel. 044 207 11 22, Fax 044 207 11 20

KI-DS Zweiwege-Umstellventil S-S-S, handbetätigt

vanne de commutation à 2-voies à souder, manuelle

Zoll DN pouce					AISI 316L - EPDM poliert / poli		AISI 316L - HNBR poliert / poli	
	Art.-Nr.	CHF	Art.-Nr.	CHF	Art.-Nr.	CHF	Art.-Nr.	CHF
25					5513025030-G041	1'096.-	5513025035-G041	1'109.-
40					5513040030-G041	1'160.-	5513040035-G041	1'172.-
50					5513050030-G041	1'234.-	5513050035-G041	1'246.-
65					5513065030-G041	1'637.-	5513065035-G041	1'654.-
80					5513080030-G041	×	5513080035-G041	×
100					5513100030-G041	×	5513100035-G041	×
1"					5513026030-G041	×		
1½"					5513038030-G041	×		
2"					5513051030-G041	×		
2½"					5513064030-G041	×		
3"					5513076030-G041	×	× auf Anfrage	
4"					5513101030-G041	×	× sur demande	

KI-DS Zweiwege-Umstellventil S-S-S, pneumatisch betätigt

vanne de commutation à 2-voies à souder, pneumatique

Zoll DN pouce	AISI 316L - EPDM poliert / poli, lö-fs*		AISI 316L - HNBR poliert / poli, lö-fs*		AISI 316L - EPDM poliert / poli, ls-fö**		AISI 316L - HNBR poliert / poli, ls-fö**	
	Art.-Nr.	CHF	Art.-Nr.	CHF	Art.-Nr.	CHF	Art.-Nr.	CHF
10	5714010030-G041	1'387.-			5714010130-G041	1'387.-		
15	5714015030-G041	1'387.-			5714015130-G041	1'387.-		
25	5514025030-041	1'242.-	5514025035-041	1'255.-	5514025130-041	1'242.-	5514025135-041	1'255.-
40	5514040030-041	1'315.-	5514040035-041	1'329.-	5514040130-041	1'315.-	5514040135-041	1'329.-
50	5514050030-041	1'397.-	5514050035-041	1'411.-	5514050130-041	1'397.-	5514050135-041	1'411.-
65	5514065030-041	1'857.-	5514065035-041	1'871.-	5514065130-041	1'857.-	5514065135-041	1'871.-
80	5514080030-041	2'699.-	5514080035-041	2'721.-	5514080130-041	2'699.-	5514080135-041	2'721.-
100	5514100030-041	3'983.-	5514100035-041	4'013.-	5514100130-041	3'983.-	5514100135-041	4'013.-
1"	5514026030-041	×			5514026130-041	×		
1½"	5514038030-041	×			5514038130-041	×		
2"	5514051030-041	×			5514051130-041	×		
2½"	5514064030-041	×			5514064130-041	×		
3"	5514076030-041	×	*luftöffnend/federschliessend		5514076130-041	×	**luftschliessend/federöffnend	
4"	5514101030-041	×	ouverture à air/fermeture à ressort		5514101130-041	×	fermeture à air/ouverture à ressort	

KI-DS Zweiwege-Umstellventil SS-S-S, pneumatisch betätigt

vanne de commutation à 2-voies à souder, pneumatique

Zoll DN pouce	AISI 316L - EPDM poliert / poli, lö-fs*		AISI 316L - HNBR poliert / poli, lö-fs*		AISI 316L - EPDM poliert / poli, ls-fö**		AISI 316L - HNBR poliert / poli, ls-fö**	
	Art.-Nr.	CHF	Art.-Nr.	CHF	Art.-Nr.	CHF	Art.-Nr.	CHF
10	5716010030-G041	1'449.-			5716010130-G041	1'449.-		
15	5716015030-G041	1'449.-			5716015130-G041	1'449.-		
25	5516025030-041	1'419.-	5516025035-041	1'433.-	5516025130-041	1'419.-	5516025135-041	1'433.-
40	5516040030-041	1'444.-	5516040035-041	1'457.-	5516040130-041	1'444.-	5516040135-041	1'457.-
50	5516050030-041	1'483.-	5516050035-041	1'498.-	5516050130-041	1'483.-	5516050135-041	1'498.-
65	5516065030-041	1'976.-	5516065035-041	1'992.-	5516065130-041	1'976.-	5516065135-041	1'992.-
80	5516080030-041	2'831.-	5516080035-041	2'853.-	5516080130-041	2'831.-	5516080135-041	2'853.-
100	5516100030-041	4'126.-	5516100035-041	4'156.-	5516100130-041	4'126.-	5516100135-041	4'156.-
1"	5516026030-041	×			5516026130-041	×		
1½"	5516038030-041	×			5516038130-041	×		
2"	5516051030-041	×			5516051130-041	×		
2½"	5516064030-041	×			5516064130-041	×		
3"	5516076030-041	×	*luftöffnend/federschliessend		5516076130-041	×	**luftschliessend/federöffnend	
4"	5516101030-041	×	ouverture à air/fermeture à ressort		5516101130-041	×	fermeture à air/ouverture à ressort	

KI-DS Verschleissteilsatz, für Zweiwege-Umstellventil, produktberührt

jeu de joints pour vanne de commutation à 2-voies

DN	EPDM		HNBR					
	Art.-Nr.	CHF	Art.-Nr.	CHF	Art.-Nr.	CHF	Art.-Nr.	CHF
25	5514050990-054	45.50	5514050990-050	60.70				
40	5514050990-054	45.50	5514050990-050	60.70				
50	5514050990-054	45.50	5514050990-050	60.70				
65	5514065990-054	54.70	5514065990-050	69.80				
80	5514080990-054	72.90	5514080990-050	95.80				
100	5514100990-054	91.20	5514100990-050	121.-				

Form 1200 - © KOHLER 2022

KI-DS Tankauslaufventil S und SS, handbetätigt, komplett mit Schrauben/Dichtung, ohne Blockflansch

vanne de décharge à souder, manuelle, complète avec vis et joint, sans bride

M-5527

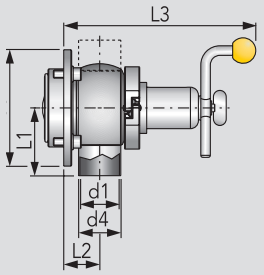

DN	d1	d4	d3	L1	L2	L3	kg
25	26	29	108	75	52	235	4,33
40	38	41	133	85	47	236	4,88
50	50	53	146	85	43	241	5,42
65	66	70	173	105	55	259	9,71
80	81	85	186	115	74	285	13,99
100	100	104	219	130	92	312	21,51

KI-DS Tankauslaufventil S, pneumatisch betätigt, komplett mit Schrauben/Dichtung, ohne Blockflansch

vanne de décharge à souder, pneumatique, complète avec vis et joint, sans bride

M-5528

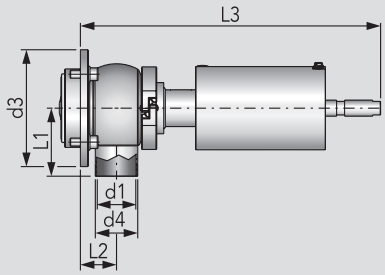

DN	d1	d4	d3	L1	L2	L3	kg
25	26	29	108	75	52	393	10,01
40	38	41	133	85	47	373	10,55
50	50	53	146	85	43	400	11,08
65	66	70	173	105	55	393	14,00
80	81	85	186	115	74	419	29,85
100	100	104	219	130	92	446	30,20

KI-DS Tankauslaufventil S-S, pneumatisch betätigt, komplett mit Schrauben/Dichtung, ohne Blockflansch

vanne de décharge à souder, pneumatique, complète avec vis et joint, sans bride

M-5528

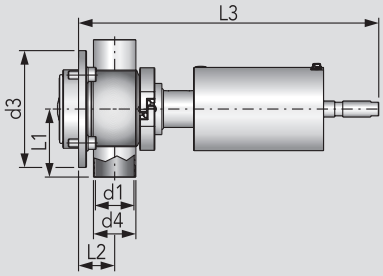

DN	d1	d4	d3	L1	L2	L3	kg
25	26	29	108	75	52	393	10,01
40	38	41	133	85	47	373	10,55
50	50	53	146	85	43	400	11,08
65	66	70	173	105	55	393	14,00
80	81	85	186	115	74	419	29,85
100	100	104	219	130	92	446	30,20

Blockflansch, zum Einschweissen für Tankauslaufventil

bride à souder sur la cuve, pour vanne de décharge

M-5727

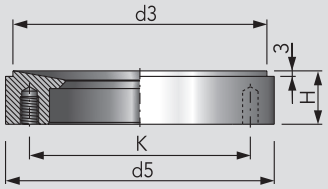

DN	d3	d5	H	K			kg
25	100	108	23	88			0,89
40	125	133	29	107			1,83
50	138	146	29	120			2,01
65	165	173	29	146			2,72
80	176	186	33	160			3,09
100	209	219	36	191			4,36

Form 1200 - © KOHLER 2022

HANS KOHLER AG, Claridenstrasse 20, Postfach, CH-8022 Zürich, Direktwahl: Tel. 044 207 11 22, Fax 044 207 11 20

KI-DS Tankauslaufventil S und SS, handbetätigt

vanne de décharge à souder, manuelle, complète avec vis et joint, sans bride

DN	AISI 316L - EPDM poliert, Eck-Ausf. S / poli, exécution équerre		AISI 316L - HNBR poliert, Eck-Ausf. S / poli, exécution équerre		AISI 316L - EPDM poliert, 2-Wege S-S / poli, 2 voies		AISI 316 - HNBR poliert, 2-Wege S-S / poli, 2 voies	
	Art.-Nr.	CHF	Art.-Nr.	CHF	Art.-Nr.	CHF	Art.-Nr.	CHF
25	5527025030-G041	1'061.-	5527025035-G041	1'076.-	5527025230-G041	1'199.-	5527025235-G041	1'214.-
40	5527040030-G041	1'098.-	5527040035-G041	1'112.-	5527040230-G041	1'258.-	5527040235-G041	1'273.-
50	5527050030-G041	1'177.-	5527050035-G041	1'191.-	5527050230-G041	1'338.-	5527050235-G041	1'354.-
65	5527065030-G041	1'462.-	5527065035-G041	1'480.-	5527065230-G041	1'642.-	5527065235-G041	1'660.-
80	5527080030-G041	2'249.-	5527080035-G041	2'272.-	5527080230-G041	2'430.-	5527080235-G041	2'453.-
100	5527100030-G041	3'101.-	5527100035-G041	3'132.-	5527100230-G041	3'282.-	5527100235-G041	3'312.-

KI-DS Tankauslaufventil S, pneumatisch betätigt

vanne de décharge à souder, pneumatique, complète avec vis et joint, sans bride

DN	AISI 316L - EPDM poliert / poli, lö-fs*		AISI 316L - HNBR poliert / poli, lö-fs*		AISI 316L - EPDM poliert / poli, ls-fö**		AISI 316L HNBR poliert / poli, ls-fö**	
	Art.-Nr.	CHF	Art.-Nr.	CHF	Art.-Nr.	CHF	Art.-Nr.	CHF
25	5528025030-041	1'414.-	5528025035-041	1'430.-	5528025130-041	1'414.-	5528025135-041	1'430.-
40	5528040030-041	1'465.-	5528040035-041	1'480.-	5528040130-041	1'465.-	5528040135-041	1'480.-
50	5528050030-041	1'568.-	5528050035-041	1'583.-	5528050130-041	1'568.-	5528050135-041	1'583.-
65	5528065030-041	1'950.-	5528065035-041	1'969.-	5528065130-041	1'950.-	5528065135-041	1'969.-
80	5528080030-041	2'968.-	5528080035-041	2'991.-	5528080130-041	2'968.-	5528080135-041	2'991.-
100	5528100030-041	3'816.-	5528100035-041	3'846.-	5528100130-041	3'816.-	5528100135-041	3'846.-

KI-DS Tankauslaufventil S-S, pneumatisch betätigt

vanne de décharge à souder, pneumatique, complète avec vis et joint, sans bride

DN	AISI 316L - EPDM poliert / poli, lö-fs*		AISI 316L - HNBR poliert / poli, lö-fs*		AISI 316L - EPDM poliert / poli, ls-fö**		AISI 316L HNBR poliert / poli, ls-fö**	
	Art.-Nr.	CHF	Art.-Nr.	CHF	Art.-Nr.	CHF	Art.-Nr.	CHF
25	5528025230-041	1'553.-	5528025235-041	1'568.-	5528025330-041	1'553.-	5528025335-041	1'568.-
40	5528040230-041	1'626.-	5528040235-041	1'641.-	5528040330-041	1'626.-	5528040335-041	1'641.-
50	5528050230-041	1'730.-	5528050235-041	1'746.-	5528050330-041	1'730.-	5528050335-041	1'746.-
65	5528065230-041	2'131.-	5528065235-041	2'150.-	5528065330-041	2'131.-	5528065335-041	2'150.-
80	5528080230-041	3'148.-	5528080235-041	3'171.-	5528080330-041	3'148.-	5528080335-041	3'171.-
100	5528100230-041	3'996.-	5528100235-041	4'027.-	5528100330-041	3'996.-	5528100335-041	4'027.-
	*luftöffnend/federschliessend ouverture à air/fermeture à ressort		*luftöffnend/federschliessend ouverture à air/fermeture à ressort		**luftschliessend/federöffnend fermeture à air/ouverture à ressort		**luftschliessend/federöffnend fermeture à air/ouverture à ressort	

Blockflansch, zum Einschweissen für Tankauslaufventil

bride à souder sur la cuve, pour vanne de décharge

DN					AISI 316L blank / blanc			
	Art.-Nr.	CHF	Art.-Nr.	CHF	Art.-Nr.	CHF	Art.-Nr.	CHF
25					5727025001-040	201.-		
40					5727040001-040	211.-		
50					5727050001-040	232.-		
65					5727065001-040	294.-		
80					5727080001-040	390.-		
100					5727100001-040	456.-		

Form 1200 - © KOHLER 2022

KI-DS Verschleissteilsatz, produktberührt, für Tankauslaufventil

jeu de joints pour vanne de décharge

M-5528

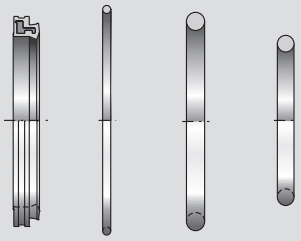

DN							kg
25							0,04
40							0,04
50							0,04
65							0,05
80							0,06
100							0,08

Sensorhalter, für KI-DS Einsitzventil

support pour capteur de proximité, pour vannes à siège

M-5630

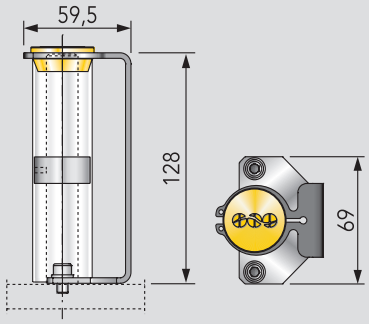

DN							kg
25-150							0,28

Sensor induktiv, für Einsitzventil, 24 VDC

capteur inductif sans contact, 24 V/DC, M 12x1, avec 3 m de câble

M-8615

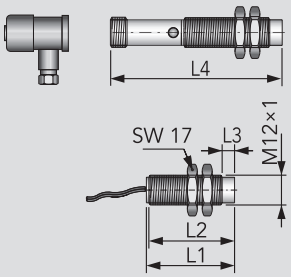

DN	L1	L2	L3	L4			kg
M12	36	35	5	70			0,14
Schaltabstand / distance de détection: 4 mm							
Kabel/Steckverbindung / câble: 3 m							

KI-TOP Elektronischer Steuerkopf, für KI-DS Einsitzventil, kompl. mit Pilotventil, Sensoren, Steuerplatine

tête de contrôle électronique pour vanne à siège, inclus vanne pilote, capteur et platine de commande

M-5631

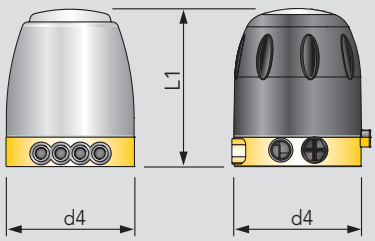

	d4	L1					
K-Haube KI-DS capot en plastique	105	129					
Edelstahlhaube KI-DS capot en inox	105	129					

Form 1200 - © KOHLER 2022

HANS KOHLER AG, Claridenstrasse 20, Postfach, CH-8022 Zürich, Direktwahl: Tel. 044 207 11 22, Fax 044 207 11 20

KI-DS Verschleissteilsatz, produktberührt, für Tankauslaufventil

jeu de joints pour vanne de décharge

DN	EPDM Art.-Nr.	CHF	HNBR Art.-Nr.	CHF	Art.-Nr.	CHF	Art.-Nr.	CHF
25	5528025990-054	54.70	5528025990-050	69.80				
40	5528040990-054	57.70	5528040990-050	72.90				
50	5528050990-054	59.30	5528050990-050	74.40				
65	5528065990-054	82.-	5528065990-050	100.-				
80	5528080990-054	111.-	5528080990-050	133.-				
100	5528100990-054	117.-	5528100990-050	147.-				

Sensorhalter, für KI-DS Einsitzventil

support pour capteur de proximité, pour vannes à siège

DN	AISI 304L blank / blanc Art.-Nr.	CHF	Art.-Nr.	CHF	Art.-Nr.	CHF	Art.-Nr.	CHF
25-150	5630005025-G000	58.80						

Sensor induktiv, für Einsitzventil, 24 VDC

capteur inductif sans contact, 24 V/DC, M 12x1, avec 3 m de câble

DN	Endschalter mit Kabel capteur de proximité avec câble Art.-Nr.	CHF	Endschalter mit Stecker capteur de proximité avec fiche Art.-Nr.	CHF	Kabeldose boîte de dérivation Art.-Nr.	CHF	Art.-Nr.	CHF
M12	8615150101-000	42.80	8615150138-000	42.80	8615150136-000	23.40		

KI-TOP Elektronischer Steuerkopf, für KI-DS Einsitzventil, kompl. mit Pilotventil, Sensoren, Steuerplatine

tête de contrôle électronique pour vanne à siège, inclus vanne pilote, capteur et platine de commande

	1 Magnetventil, 2 Endschalter - SPS 1 électrovanne, 2 capteurs de proximité Art.-Nr.	CHF	1 Magnetventil, 2 Endschalter, für Flachbandkabel - ASI-BUS 1 électrovanne, 2 capteurs de proximité pour câble plat Art.-Nr.	CHF	2 Magnetventile, 2 Endschalter - SPS 2 électrovannes, 2 capteurs de proximité Art.-Nr.	CHF	2 Magnetventile, 2 Endschalter, für Flachbandkabel - ASI-BUS 2 électrovannes, 2 capteurs de proximité pour câble plat Art.-Nr.	CHF
K-Haube KI-DS capot en plastique	5631301000-G000	443.-	5631501000-G000	507.-	5631302000-G000	544.-	5631502000-G000	607.-
Edelstahlhaube KI-DS capot en inox	5631301100-G000	560.-	5631501100-G000	625.-	5631302100-G000	661.-	5631502100-G000	724.-

Form 1200 - © KOHLER 2022

KI-DS Eckregulierventil S-S, handbetätigt

vanne d'équerre de réglage à souder, manuelle

M-5505

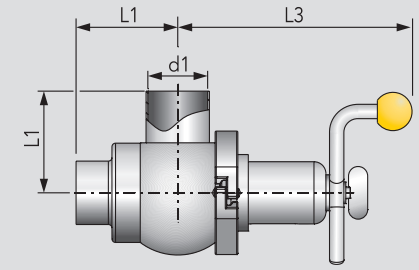

DN	d1	L1	L3	KV-A	KV-B	KV-C
25	26	75	160	2,5 m3/h	4,0 m3/h	7,0 m3/h
40	38	85	167	4,0 m3/h	10,0 m3/h	18,0 m3/h
50	50	85	173	10,0 m3/h	18,0 m3/h	26,0 m3/h
65	66	105	197	26,0 m3/h	40,0 m3/h	52,0 m3/h
80	81	115	206	40,0 m3/h	68,0 m3/h	85,0 m3/h
100	100	130	226	68,0 m3/h	100 m3/h	120 m3/h

Verschleissteilsatz, für Eckregulierventil

jeu de joints pour vanne d'équerre de réglage

M-5706

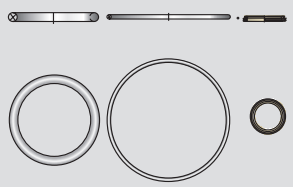

DN
25
40
50
65
80
100

Form 1200 - © KOHLER 2022

HANS KOHLER AG, Claridenstrasse 20, Postfach, CH-8022 Zürich, Direktwahl: Tel. 044 207 11 22, Fax 044 207 11 20

KI-DS Eckregulierventil S-S, handbetätigt

vanne d'équerre de réglage à souder, manuelle

	AISI 316L - EPDM KV - A		AISI 316L - EPDM KV - B		AISI 316L - EPDM KV - C			
DN	Art.-Nr.	CHF	Art.-Nr.	CHF	Art.-Nr.	CHF	Art.-Nr.	CHF
25	5505025730-G041	962.-	5505025731-G041	962.-	5505025732-G041	962.-		
40	5505040730-G041	990.-	5505040731-G041	990.-	5505040732-G041	990.-		
50	5505050730-G041	1'046.-	5505050731-G041	1'046.-	5505050732-G041	1'046.-		
65	5505065730-G041	1'262.-	5505065731-G041	1'262.-	5505065732-G041	1'262.-		
80	5505080730-G041	2'082.-	5505080731-G041	2'082.-	5505080732-G041	2'082.-		
100	5505100730-G041	2'785.-	5505100731-G041	2'785.-	5505100732-G041	2'785.-		

Verschleissteilsatz, für Eckregulierventil

jeu de joints pour vanne d'équerre de réglage

	EPDM		HNBR					
DN	Art.-Nr.	CHF	Art.-Nr.	CHF	Art.-Nr.	CHF	Art.-Nr.	CHF
25	5706025739-000	59.30	5706025729-000	83.60				
40	5706040739-000	63.70	5706040729-000	89.70				
50	5706050739-000	68.30	5706050729-000	98.90				
65	5706065739-000	87.40	5706065729-000	123.-				
80	5706080739-000	95.80	5706080729-000	140.-				
100	5706100739-000	107.-	5706100729-000	170.-				

Schrauben und Verbindungselemente INOX

In unserer **Zweigniederlassung Basel** steht ein umfangreiches Sortiment für Sie bereit. Verlangen Sie Auskünfte und den Katalog direkt per Telefon 061 337 96 66 oder per Fax 061 337 96 60.

Vis et éléments de fixation INOX

Tout un assortiment est à votre disposition à notre **succursale de Bâle**. Pour plus de renseignements ou pour obtenir le catalogue, appelez directement le 061 337 96 66 ou le fax 061 337 96 60.

Form 1200 - © KOHLER 2022

Drosselventil S-S, mit Feststellvorrichtung

vanne d'étranglement à souder, avec dispositif de blocage

M-5061

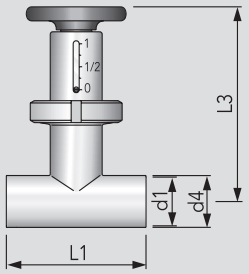

DN	d1	d4	L1	L3			kg
25	26	29	100	153			0,99
32	32	35	110	177			1,34
40	38	41	120	172			1,90
50	50	53	140	198			3,27
65	66	70	160	225			4,98
80	81	85	180	270			5,23
100	100	104	200	310			11,27

nicht dichtschliessend, ab DN 80 mit Handkurbel
vanne en position fermé pas étanche, à partir de DN 80 avec manivelle

Drosselventil G-G, mit Feststellvorrichtung

vanne d'étranglement mâle-mâle, avec dispositif de blocage

M-5062

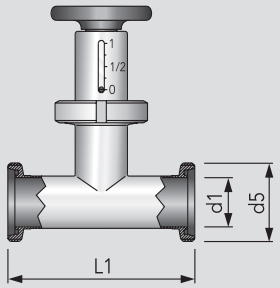

DN	d1	d5	L1				kg
25	26	Rd 52×1/6	144				1,21
32	32	Rd 58×1/6	154				1,58
40	38	Rd 65×1/6	164				2,20
50	50	Rd 78×1/6	186				3,64
65	66	Rd 95×1/6	210				5,57
80	81	Rd 110×1/4	230				5,96
100	100	Rd 130×1/4	260				12,41

nicht dichtschliessend / vanne en position fermé pas étanche

Drosselventil K/M-G, mit Feststellvorrichtung

vanne d'étranglement femelle-mâle, avec dispositif de blocage

M-5063

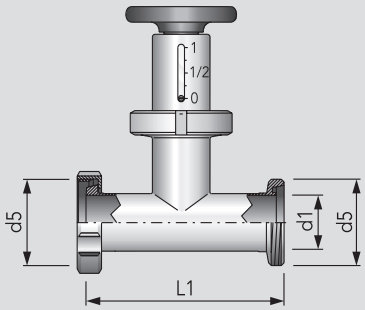

DN	d1	d5	L1				kg
25	26	Rd 52×1/6	137				1,31
32	32	Rd 58×1/6	147				1,73
40	38	Rd 65×1/6	157				2,32
50	50	Rd 78×1/6	179				3,93
65	66	Rd 95×1/6	202				6,04
80	81	Rd 110×1/4	222				6,51
100	100	Rd 130×1/4	250				13,19

nicht dichtschliessend / vanne en position fermé pas étanche

Verschleissteilsatz, für Drosselventil

jeu de joints pour vanne d'étranglement

M-5064

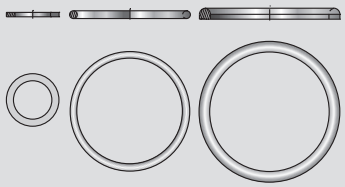

DN							kg
25							0,01
32							0,01
40							0,01
50							0,02
65							0,03
80							0,03
100							0,04

Form 1200 - © KOHLER 2022

HANS KOHLER AG, Claridenstrasse 20, Postfach, CH-8022 Zürich, Direktwahl: Tel. 044 207 11 22, Fax 044 207 11 20

Drosselventil S-S, mit Feststellvorrichtung

vanne d'étranglement à souder, avec dispositif de blocage

					AISI 316L poliert / poli			
DN	Art.-Nr.	CHF	Art.-Nr.	CHF	Art.-Nr.	CHF	Art.-Nr.	CHF
25					5061025000-041	304.-		
32					5061032000-041	322.-		
40					5061040000-041	358.-		
50					5061050000-041	367.-		
65					5061065000-041	503.-		
80					5061080000-041	698.-		
100					5061100000-041	1'045.-		

Drosselventil G-G, mit Feststellvorrichtung

vanne d'étranglement mâle-mâle, avec dispositif de blocage

					AISI 316L poliert / poli			
DN	Art.-Nr.	CHF	Art.-Nr.	CHF	Art.-Nr.	CHF	Art.-Nr.	CHF
25					5062025000-041	340.-		
32					5062032000-041	361.-		
40					5062040000-041	399.-		
50					5062050000-041	413.-		
65					5062065000-041	570.-		
80					5062080000-041	797.-		
100					5062100000-041	1'227.-		

Drosselventil K/M-G, mit Feststellvorrichtung

vanne d'étranglement femelle-mâle, avec dispositif de blocage

					AISI 316L poliert / poli			
DN	Art.-Nr.	CHF	Art.-Nr.	CHF	Art.-Nr.	CHF	Art.-Nr.	CHF
25					5063025000-041	350.-		
32					5063032000-041	369.-		
40					5063040000-041	409.-		
50					5063050000-041	427.-		
65					5063065000-041	593.-		
80					5063080000-041	858.-		
100					5063100000-041	1'266.-		

Verschleissteilsatz, für Drosselventil

jeu de joints pour vanne d'étranglement

	NBR		EPDM					
DN	Art.-Nr.	CHF	Art.-Nr.	CHF	Art.-Nr.	CHF	Art.-Nr.	CHF
25	5064025000-060	20.60	5064025000-054	20.60				
32	5064032000-060	22.30	5064032000-054	22.30				
40	5064040000-060	23.60	5064040000-054	23.60				
50	5064050000-060	28.40	5064050000-054	28.40				
65	5064065000-060	32.-	5064065000-054	32.-				
80	5064080000-060	38.40	5064080000-054	38.40				
100	5064100000-060	44.10	5064100000-054	44.10				

Form 1200 - © KOHLER 2022

Ecküberströmventil G-G, federbelastet, mit pneumatischer Anlüftvorrichtung

vanne d'équerre de décharge à ressort, mâle-mâle, avec dispositif pneumatique d'aération

M-5072

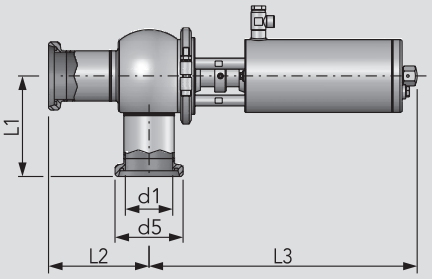

DN	d1	d5	L1	L2	L3	E/bar	kg
25	26	Rd 52×⅙	112	112	370,2	0,5-10,0	3,03
32	32	Rd 58×⅙	112	112	370	0,5-10,0	3,09
40	38	Rd 65×⅙	112	112	370,2	0,5-10,0	3,49
50	50	Rd 78×⅙	123	123	375	0,5-10,0	5,05
65	66	Rd 95×⅙	140	140	372,5	0,5-10,0	8,59
80	81	Rd 110×¼	155	155	358,5	0,5-10,0	12,33
100	100	Rd 130×¼	170	171,4	412,1	0,5-6,0	20,31

E = Druckbereich, Öffnungsdruck angeben / zone de la pression, indiquer la pression d'ouverture

Ecküberströmventil K/M-G, federbelastet, mit pneumatischer Anlüftvorrichtung

vanne d'équerre de décharge à ressort, femelle-mâle, avec dispositif pneumatique d'aération

M-5073

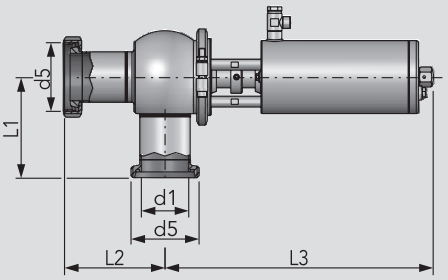

DN	d1	d5	L1	L2	L3	E/bar	kg
25	26	Rd 52×⅙	112	105	370,2	0,5-10,0	3,16
32	32	Rd 58×⅙	112	105	370	0,5-10,0	3,24
40	38	Rd 65×⅙	112	105	370,2	0,5-10,0	3,69
50	50	Rd 78×⅙	123	116	375	0,5-10,0	5,25
65	66	Rd 95×⅙	140	132	372,5	0,5-10,0	9,13
80	81	Rd 110×¼	155	147	358,5	0,5-10,0	12,93
100	100	Rd 130×¼	170	161,4	412,1	0,5-6,0	22,28

E = Druckbereich, Öffnungsdruck angeben / zone de la pression, indiquer la pression d'ouverture

Ecküberströmventil S-S, federbelastet, mit pneumatischer Anlüftvorrichtung

vanne d'équerre de décharge à ressort, à souder, avec dispositif pneumatique d'aération

M-5076

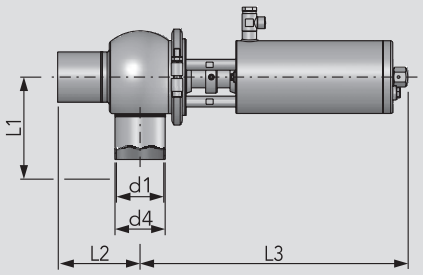

DN	d1	d4	L1	L2	L3	E/bar	kg
25	26	29	90	90	370,2	0,5-10,0	3,64
32	32	35	90	90	370	0,5-10,0	3,74
40	38	41	90	90	370,2	0,5-10,0	4,02
50	50	53	100	100	375	0,5-10,0	5,01
65	66	70	115	115	372,5	0,5-10,0	8,67
80	81	85	130	130	358,5	0,5-10,0	17,76
100	100	104	140	141,4	412,1	0,5-6,0	20,49

bitte Öffnungsdruck angeben / indiquer la pression d'ouverture

Verschleissteilsatz, für Überströmventil, pneumatisch anlüftbar

jeu de joints pour vanne d'équerre de décharge à ressort

M-5277

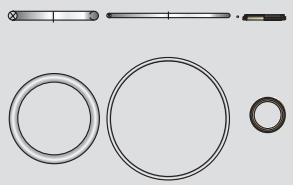

DN	kg
10	0,01
15	0,01
20	0,01
25	0,03
32	0,02
40	0,03
50	0,03
65	0,04
80	0,07
100	0,10

Form 1200 - © KOHLER 2022

HANS KOHLER AG, Claridenstrasse 20, Postfach, CH-8022 Zürich, Direktwahl: Tel. 044 207 11 22, Fax 044 207 11 20

Ecküberströmventil G-G, federbelastet, mit pneumatischer Anlüftvorrichtung

vanne d'équerre de décharge à ressort, mâle-mâle, avec dispositif pneumatique d'aération

	AISI 304L poliert / poli				AISI 316L poliert / poli			
DN	Art.-Nr.	CHF	Art.-Nr.	CHF	Art.-Nr.	CHF	Art.-Nr.	CHF
25	5072025XXX-G021	1'683.-			5072025XXX-G041	1'850.-		
32	5072032XXX-G021	1'690.-			5072032XXX-G041	1'857.-		
40	5072040XXX-G021	1'708.-			5072040XXX-G041	1'877.-		
50	5072050XXX-G021	1'856.-			5072050XXX-G041	2'039.-		
65	5072065XXX-G021	2'009.-			5072065XXX-G041	2'208.-		
80	5072080XXX-G021	2'463.-			5072080XXX-G041	2'705.-		
100	5072100XXX-G021	×			5072100XXX-G041	×		

× auf Anfrage
× sur demande

Ecküberströmventil K/M-G, federbelastet, mit pneumatischer Anlüftvorrichtung

vanne d'équerre de décharge à ressort, femelle-mâle, avec dispositif pneumatique d'aération

	AISI 304L poliert / poli				AISI 316L poliert / poli			
DN	Art.-Nr.	CHF	Art.-Nr.	CHF	Art.-Nr.	CHF	Art.-Nr.	CHF
25	5073025XXX-G021	1'700.-			5073025XXX-G041	1'868.-		
32	5073032XXX-G021	1'702.-			5073032XXX-G041	1'870.-		
40	5073040XXX-G021	1'716.-			5073040XXX-G041	1'885.-		
50	5073050XXX-G021	1'838.-			5073050XXX-G041	2'020.-		
65	5073065XXX-G021	2'028.-			5073065XXX-G041	2'229.-		
80	5073080XXX-G021	2'479.-			5073080XXX-G041	2'724.-		
100	5073100XXX-G021	×			5073100XXX-G041	×		

Ecküberströmventil S-S, federbelastet, mit pneumatischer Anlüftvorrichtung

vanne d'équerre de décharge à ressort, à souder, avec dispositif pneumatique d'aération

	AISI 304L poliert / poli				AISI 316L poliert / poli			
DN	Art.-Nr.	CHF	Art.-Nr.	CHF	Art.-Nr.	CHF	Art.-Nr.	CHF
25	5076025XXX-G021	1'627.-			5076025XXX-G041	1'788.-		
32	5076032XXX-G021	1'634.-			5076032XXX-G041	1'795.-		
40	5076040XXX-G021	1'651.-			5076040XXX-G041	1'815.-		
50	5076050XXX-G021	1'783.-			5076050XXX-G041	1'959.-		
65	5076065XXX-G021	1'915.-			5076065XXX-G041	2'104.-		
80	5076080XXX-G021	2'336.-			5076080XXX-G041	2'567.-		
100	5076100XXX-G021	×			5076100XXX-G041	×		

Verschleissteilsatz, für Überströmventil, pneumatisch anlüftbar

jeu de joints pour vanne d'équerre de décharge à ressort

	NBR		EPDM					
DN	Art.-Nr.	CHF	Art.-Nr.	CHF	Art.-Nr.	CHF	Art.-Nr.	CHF
10			5277010000-G054	33.10				
15			5277020000-G054	33.10				
20			5277020000-G054	33.10				
25			5277025000-G054	33.10				
32			5277032000-G054	35.80				
40			5277040000-G054	39.30				
50			5277050000-G054	43.60				
65			5277065000-G054	55.70				
80			5277080000-G054	62.70				
100			5277100000-G054	74.70				

Form 1200 - © KOHLER 2022

Tellerrückschlagventil G-S, federbelastet

soupape de retenue à ressort, raccordements filetage et à souder

M-5091

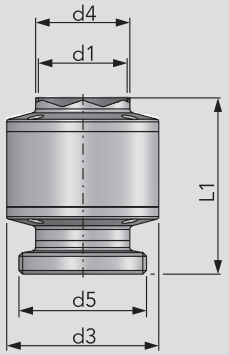

DN	d1	d3	d4	d5	L1	P	kg
25	26	74	29	Rd 52×⅙	102	0,11 bar	1,40
32	32	78	35	Rd 58×⅙	102	0,09 bar	1,50
40	38	78	41	Rd 65×⅙	102	0,14 bar	1,60
50	50	94	53	Rd 78×⅙	112	0,15 bar	2,60
65	66	113	70	Rd 95×⅙	131	0,16 bar	3,50
80	81	133	85	Rd 110×¼	133	0,15 bar	5,20
100	100	159	104	Rd 130×¼	162	0,07 bar	6,70

Tellerrückschlagventil K/M-G, federbelastet

soupape de retenue à ressort, femelle-mâle

M-5091

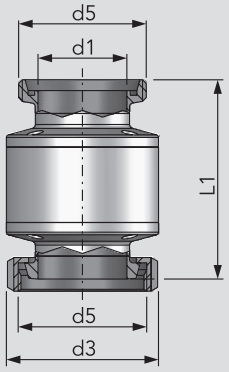

DN	d1	d3	d5	L1	P		kg
25	26	74	Rd 52×⅙	117	0,11 bar		1,60
32	32	78	Rd 58×⅙	117	0,09 bar		1,70
40	38	78	Rd 65×⅙	117	0,14 bar		1,80
50	50	94	Rd 78×⅙	128	0,15 bar		3,00
65	66	113	Rd 95×⅙	148	0,16 bar		4,30
80	81	133	Rd 110×¼	150	0,15 bar		6,00
100	100	159	Rd 130×¼	182	0,07 bar		7,20

Tellerrückschlagventil G-G

soupape de retenue à ressort, mâle-mâle

M-5091

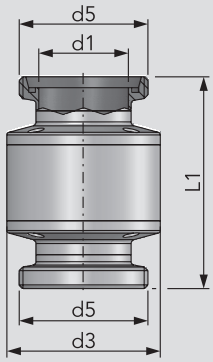

DN	d1	d3	d5	L1	P		kg
25	26	74	Rd 52×⅙	124	0,11 bar		1,60
32	32	78	Rd 58×⅙	124	0,09 bar		1,70
40	38	78	Rd 65×⅙	124	0,14 bar		1,85
50	50	94	Rd 78×⅙	135	0,15 bar		3,32
65	66	113	Rd 95×⅙	156	0,16 bar		4,30
80	81	133	Rd 110×¼	158	0,15 bar		6,21
100	100	159	Rd 130×¼	192	0,07 bar		7,20

Tellerrückschlagventil S-S

soupape de retenue à ressort, à souder

M-5091

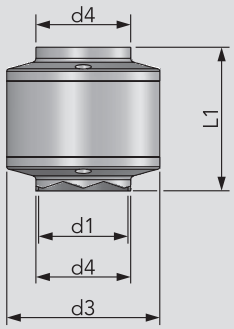

DN	d1	d3	d4	L1	P		kg
25	26	74	29	80	0,11 bar		1,30
32	32	78	35	80	0,09 bar		1,50
40	38	78	41	80	0,14 bar		1,70
50	50	94	53	89	0,15 bar		2,40
65	66	113	70	106	0,16 bar		3,30
80	81	133	85	108	0,15 bar		4,70
100	100	159	104	132	0,07 bar		6,20

Form 1200 - © KOHLER 2022

HANS KOHLER AG, Claridenstrasse 20, Postfach, CH-8022 Zürich, Direktwahl: Tel. 044 207 11 22, Fax 044 207 11 20

Tellerrückschlagventil G-S, federbelastet

soupape de retenue à ressort, raccordements filetage et à souder

	AISI 304L poliert / poli				AISI 316L poliert / poli			
DN	Art.-Nr.	CHF	Art.-Nr.	CHF	Art.-Nr.	CHF	Art.-Nr.	CHF
25	5091025000-G021	380.-			5091025000-G041	420.-		
32	5091032000-G021	403.-			5091032000-G041	448.-		
40	5091040000-G021	412.-			5091040000-G041	452.-		
50	5091050000-G021	444.-			5091050000-G041	489.-		
65	5091065000-G021	563.-			5091065000-G041	582.-		
80	5091080000-G021	682.-			5091080000-G041	757.-		
100	5091100000-G021	952.-			5091100000-G041	1'112.-		

Tellerrückschlagventil K/M-G, federbelastet

soupape de retenue à ressort, femelle-mâle

	AISI 304L poliert / poli				AISI 316L poliert / poli			
DN	Art.-Nr.	CHF	Art.-Nr.	CHF	Art.-Nr.	CHF	Art.-Nr.	CHF
25	5091025560-G021	419.-			5091025560-G041	461.-		
32	5091032560-G021	445.-			5091032560-G041	492.-		
40	5091040560-G021	457.-			5091040560-G041	500.-		
50	5091050560-G021	494.-			5091050560-G041	542.-		
65	5091065560-G021	627.-			5091065560-G041	650.-		
80	5091080560-G021	771.-			5091080560-G041	852.-		
100	5091100560-G021	1'059.-			5091100560-G041	1'235.-		

Tellerrückschlagventil G-G

soupape de retenue à ressort, mâle-mâle

	AISI 304L poliert / poli				AISI 316L poliert / poli			
DN	Art.-Nr.	CHF	Art.-Nr.	CHF	Art.-Nr.	CHF	Art.-Nr.	CHF
25	5091025400-G021	409.-			5091025400-G041	447.-		
32	5091032400-G021	434.-			5091032400-G041	481.-		
40	5091040400-G021	445.-			5091040400-G041	488.-		
50	5091050400-G021	481.-			5091050400-G041	529.-		
65	5091065400-G021	608.-			5091065400-G041	632.-		
80	5091080400-G021	710.-			5091080400-G041	826.-		
100	5091100400-G021	1'031.-			5091100400-G041	1'199.-		

Tellerrückschlagventil S-S

soupape de retenue à ressort, à souder

	AISI 304L poliert / poli				AISI 316L poliert / poli			
DN	Art.-Nr.	CHF	Art.-Nr.	CHF	Art.-Nr.	CHF	Art.-Nr.	CHF
25	5091025350-G021	352.-			5091025350-G041	388.-		
32	5091032350-G021	373.-			5091032350-G041	414.-		
40	5091040350-G021	379.-			5091040350-G041	417.-		
50	5091050350-G021	407.-			5091050350-G041	448.-		
65	5091065350-G021	517.-			5091065350-G041	531.-		
80	5091080350-G021	621.-			5091080350-G041	687.-		
100	5091100350-G021	773.-			5091100350-G041	1'007.-		

Form 1200 - © KOHLER 2022

Verschleissteilsatz, für Tellerrückschlagventil

jeu de joints pour soupape de retenue à ressort

M-5099

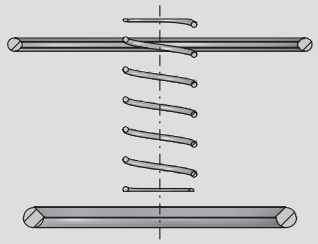

DN							kg
10							0,01
15							0,01
20							0,01
25							0,01
32							0,01
40							0,01
50							0,02
65							0,03
80							0,05
100							0,06
125							
150							

Tellerrückschlagventil S-S, federbelastet, Zwischenflansch-Ausführung

soupape de retenue à ressort entre brides, à souder

M-5093

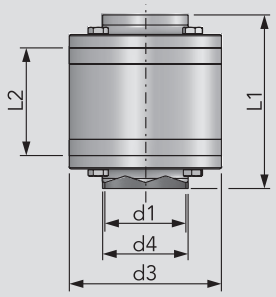

DN	d1	d4	d3	L1	L2	P	kg
25	26	29	74	96	61	0,13 bar	1,95
32	32	35	78	108	60	0,10 bar	2,05
40	38	41	78	112	60	0,14 bar	2,30
50	50	53	94	115	71	0,15 bar	3,20
65	66	70	113	129	80	0,16 bar	4,35
80	81	85	133	116	82	0,16 bar	6,15
100	100	104	159	132	95	0,07 bar	8,20

Verschleissteilsatz, für Tellerrückschlagventil in Zwischenflansch-Ausführung

jeu de joints pour soupape de retenue à ressort entre brides

M-5095

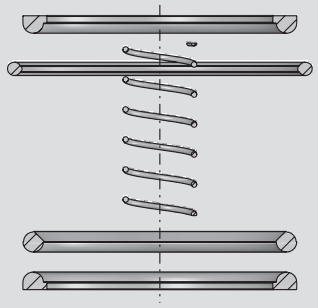

DN							kg
25							0,02
32							0,02
40							0,03
50							0,03
65							0,05
80							0,07
100							0,09

Mini-Tellerrückschlagventil G-G

mini soupape de retenue à ressort, mâle-mâle

M-5091

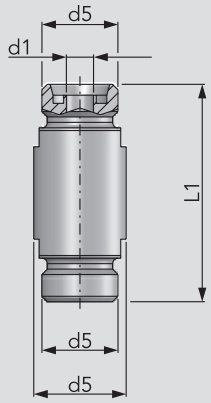

DN	d1	d3	d5	L1			
10	10	34	Rd 28×⅛	80			
15	16	34	Rd 34×⅛	85			

Form 1200 - © KOHLER 2022

HANS KOHLER AG, Claridenstrasse 20, Postfach, CH-8022 Zürich, Direktwahl: Tel. 044 207 11 22, Fax 044 207 11 20

Verschleissteilsatz, für Tellerrückschlagventil

jeu de joints pour soupape de retenue à ressort

	O-Ring Ausführung exécution joint d'étanchéité - EPDM							
DN	Art.-Nr.	CHF	Art.-Nr.	CHF	Art.-Nr.	CHF	Art.-Nr.	CHF
10	5099010000-G060	12.40						
15	5099015000-G060	13.10						
20	5099020000-G060	13.80						
25	5099025029-G054	14.50						
32	5099032029-G054	16.-						
40	5099040029-G054	17.40						
50	5099050029-G054	18.90						
65	5099065029-G054	24.-						
80	5099080029-G054	27.60						
100	5099100029-G054	34.70						
125	5099125029-G054	53.80						
150	5099150029-G054	85.10						

Tellerrückschlagventil S-S, federbelastet, Zwischenflansch-Ausführung

soupape de retenue à ressort entre brides, à souder

	AISI 304L blank / blanc				AISI 316L blank / blanc			
DN	Art.-Nr.	CHF	Art.-Nr.	CHF	Art.-Nr.	CHF	Art.-Nr.	CHF
25	5093025000-G020	379.-			5093025000-G040	418.-		
32	5093032000-G020	386.-			5093032000-G040	426.-		
40	5093040000-G020	388.-			5093040000-G040	440.-		
50	5093050000-G020	504.-			5093050000-G040	510.-		
65	5093065000-G020	604.-			5093065000-G040	664.-		
80	5093080000-G020	783.-			5093080000-G040	961.-		
100	5093100000-G020	1'352.-			5093100000-G040	1'423.-		

Verschleissteilsatz, für Tellerrückschlagventil in Zwischenflansch-Ausführung

jeu de joints pour soupape de retenue à ressort entre brides

	O-Ring Ausführung exécution joint d'étanchéité - EPDM							
DN	Art.-Nr.	CHF	Art.-Nr.	CHF	Art.-Nr.	CHF	Art.-Nr.	CHF
25	5095025029-G054	24.40						
32	5095032029-G054	27.50						
40	5095040029-G054	28.40						
50	5095050029-G054	31.-						
65	5095065029-G054	35.90						
80	5095080029-G054	44.80						
100	5095100029-G054	57.70						

Mini-Tellerrückschlagventil G-G

mini soupape de retenue à ressort, mâle-mâle

					AISI 316L poliert / poli			
DN	Art.-Nr.	CHF	Art.-Nr.	CHF	Art.-Nr.	CHF	Art.-Nr.	CHF
10					5091010400-G041	365.-		
15					5091015400-G041	372.-		

Form 1200 - © KOHLER 2022

Tellerrückschlagventil S-S Zoll, für Rohr DIN EN 10357, Serie D

soupape de retenue à ressort, à souder, en dimension pouce, pour tube

M-5091

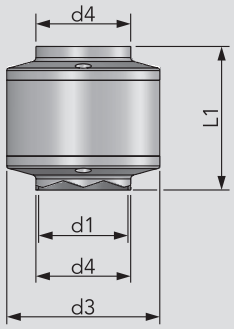

Zoll pouce	d1	d4	d3	L1	P		kg
1"	22,1	25,4	74	80	0,11 bar		1,30
1½"	34,8	38,1	78	80	0,14 bar		1,70
2"	47,5	50,8	94	89	0,15 bar		2,40
2½"	60,2	63,5	113	106	0,16 bar		3,30
3"	72,9	76,2	133	108	0,15 bar		4,70
4"	97,4	101,6	159	132	0,07 bar		6,20

Tellerrückschlagventil CI-CI Zoll, für Rohr DIN EN 10357, Serie D

soupape de retenue à ressort, avec raccordements clamp DIN 32676, en dimension pouce, pour tube

M-5091

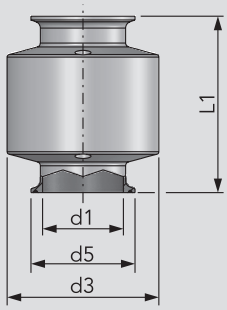

Zoll pouce	d1	d5	d3	L1	P		kg
1"	22,1	50,5	74	105,4	0,11 bar		1,40
1½"	34,8	50,5	78	105,4	0,14 bar		1,80
2"	47,5	64,0	94	114,4	0,15 bar		3,30
2½"	60,2	77,5	113	131,4	0,16 bar		3,50
3"	72,9	91,0	133	133,4	0,15 bar		5,20
4"	97,4	119,0	159	163,8	0,07 bar		6,50

Kugelrückschlagventil G-S

soupape de retenue à boule, raccordements filetage et à souder, pour montage vertical

M-2342
M-5080

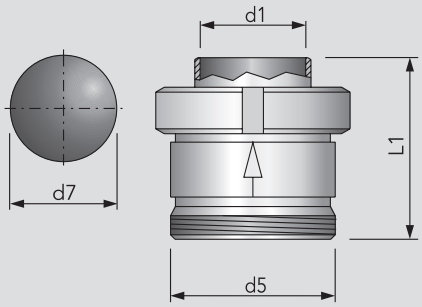

DN	d1	d5	d7	L1			kg
25	26	Rd 52×⅙	32	65			0,65
32	32	Rd 58×⅙	35	69			0,75
40	38	Rd 65×⅙	45	78			1,11
50	50	Rd 78×⅙	55	86			1,11
65	66	Rd 95×⅙	75	103			3,70
80	81	Rd 110×¼	90	118			5,13

Entlüftungs-Kugelventil

soupape d'aération à boule, avec filetage

M-5098

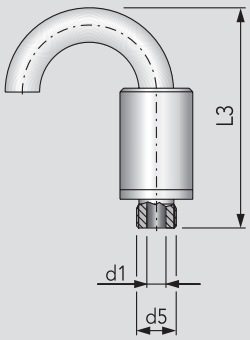

DN	d1	d5	L3				kg
15	16	G ½	115				0,38

Luftdurchsatz /débit maximum: 18 m³/h

Form 1200 - © KOHLER 2022

HANS KOHLER AG, Claridenstrasse 20, Postfach, CH-8022 Zürich, Direktwahl: Tel. 044 207 11 22, Fax 044 207 11 20

Tellerrückschlagventil S-S Zoll, für Rohr DIN EN 10357, Serie D

soupape de retenue à ressort, à souder, en dimension pouce, pour tube

Zoll	O-Ring Ausführung / exéc. joint d'étanchéité AISI 304L, EPDM				O-Ring Ausführung / exéc. joint d'étanchéité AISI 316L, EPDM			
pouce	Art.-Nr.	CHF	Art.-Nr.	CHF	Art.-Nr.	CHF	Art.-Nr.	CHF
1"	5091026150-G021	352.-			5091026150-G041	388.-		
1½"	5091038150-G021	379.-			5091038150-G041	417.-		
2"	5091051150-G021	407.-			5091051150-G041	448.-		
2½"	5091064150-G021	517.-			5091064150-G041	531.-		
3"	5091076150-G021	621.-			5091076150-G041	687.-		
4"	5091101150-G021	773.-			5091101150-G041	1'007.-		

Tellerrückschlagventil CI-CI Zoll, für Rohr DIN EN 10357, Serie D

soupape de retenue à ressort, avec raccordements clamp DIN 32676, en dimension pouce, pour tube

Zoll	AISI 304L poliert / poli				AISI 316L poliert / poli			
pouce	Art.-Nr.	CHF	Art.-Nr.	CHF	Art.-Nr.	CHF	Art.-Nr.	CHF
1"	5091026680-G021	400.-			5091026680-G041	445.-		
1½"	5091038680-G021	421.-			5091038680-G041	466.-		
2"	5091051680-G021	448.-			5091051680-G041	517.-		
2½"	5091064680-G021	545.-			5091064680-G041	614.-		
3"	5091076680-G021	721.-			5091076680-G041	800.-		
4"	5091101680-G021	1'007.-			5091101680-G041	1'111.-		

Kugelrückschlagventil G-S

soupape de retenue à boule, raccordements filetage et à souder, pour montage vertical

DN	AISI 316L poliert / poli				Kugel mit Stahlkern / boule de rechange EPDM weiss / blanc			
	Art.-Nr.	CHF	Art.-Nr.	CHF	Art.-Nr.	CHF	Art.-Nr.	CHF
25	5080025000-041	318.-			2342032025-068	28.20		
32	5080032000-041	373.-			2342035025-068	31.70		
40	5080040000-041	391.-			2342045035-068	34.70		
50	5080050000-041	466.-			2342055045-068	40.30		
65	5080065000-041	870.-			2342075065-068	65.-		
80	5080080000-041	1'208.-			2342090080-068	93.50		

Entlüftungs-Kugelventil

soupape d'aération à boule, avec filetage

DN					AISI 316L poliert / poli			
	Art.-Nr.	CHF	Art.-Nr.	CHF	Art.-Nr.	CHF	Art.-Nr.	CHF
15					5098015000-041	215.-		

Form 1200 - © KOHLER 2022

5
D

Doppelsitzventile

Vannes à double siège

Double seat valves

Preise in CHF pro Einheit. Masse in mm.
Weitere Ausführungen auf Anfrage.
Technische und Preis-Änderungen vorbehalten.

Prix en CHF par pièce. Dimensions en mm.
D'autres exécutions sur demande.
Sous réserve de changements techniques et de prix.

Form 1200 - © KOHLER 2022

HANS KOHLER AG, Claridenstrasse 20, Postfach, CH-8022 Zürich, Direktwahl: Tel. 044 207 11 22, Fax 044 207 11 20

Overview	Aperçu	Kurzübersicht	
Double seat valve	Vanne à double siège	Doppelsitzventil	**5.14**
Double seat valve with rinsing connection	Vanne à double siège avec chambre de rinçage	Doppelsitzventil mit Schaftspülkammer	**5.15**
3 port double seat change over valve	Vanne de commutation à double siège, distribution 3/2-voies	3/2-Wege Doppelsitz-Umstellventil	**5.15**
2 port double seat tank outlet valve	Vanne de décharge à double siège	Doppelsitz-Tankauslaufventil	**5.16**
Welding flange	Bride à souder	Blockflansch	**5.16**
Assembly tool for double seat valve	Outil de montage pour vanne à double siège	Montagewerkzeug für Doppelsitzventil	**5.17**
KI-DS Double sealing single seat right angle valve	Vanne à simple siège avec double étoupage KI-DS	KI-DS Doppeldichtendes Einsitzventil	**5.17**
Assembly tool for double seat valve	Support pour capteur de proximité	Sensorhalter	**5.18**
Proximity switch	Capteur inductif	Sensor induktiv	**5.18**
KI-TOP Control head	Tête de contrôle électronique	KI-TOP Elektronischer Steuerkopf	**5.18**

Form 1200 - © KOHLER 2022

Geteilte Ventilteller für ein Höchstmass an Sicherheit

Guth Ventile Doppelsitzventile sind leckagesichere Ventile und dienen der kontaminationsfreien Trennung inkompatibler Produkte in automatischen Prozessanlagen. Eine Vermischung wird durch zwei unabhängige Ventilteller zuverlässig verhindert. Bei schadhafter Dichtung fliesst das Medium drucklos durch den Leckagespalt ab. Das Anheben des oberen bzw. Absenken des unteren Ventiltellers ermöglicht eine Reinigung des Leckageraumes.

Guth Ventile Doppelsitzventile zeichnen sich durch niedrige Betriebs-, Wartungs- und Instandhaltungskosten aus.

Doppelsitzventil

Doppelsitz-Umschaltventil

molchbares Doppelsitzventil

Doppelsitz-Tankauslaufventil

Ihre Vorteile

- **die Hygienesicherheit**
  Produkthinterwanderungen der Ventilteller-Dichtungen sind absolut ausgeschlossen
- **EHEDG-zertifiziert**
  hohe Hygienesicherheit durch gute Reinigbarkeit
- **minimale Produktscherung**
  gezielte Strömungsführung
- **universeller Dichtungswerkstoff *k-flex***
  hochbeständig für unterschiedliche Medien und formoptimiert für lange Dichtungsstandzeit
- **zuverlässige Leckageerkennung**
  leckagefreies Öffnen und Schliessen, nur ein Dichtungsversagen führt zur Leckage
- **alles unter Kontrolle**
  umfangreiche Automatisierungsmöglichkeit von Sensorüberwachung über SPS oder ASI-BUS Steuerkopf bis hin zu Not-Aus-Funktion und Ventilstellungsanzeige
- **das Montagehandling**
  einfacher und schneller Dichtungsaustausch, fehlerhafte Montagen sind ausgeschlossen
- **optional**
  Reinigung der Sichtlaterne möglich

TECHNISCHE DATEN

Baugrössen	DN 25–150, 1"–4"
Werkstoffe produktberührt: nicht produktberührt:	 1.4404 / AISI 316L 1.4301 / AISI 304 1.4307 / AISI 304L
Dichtungen	EPDM (SIP 140 °C, 30 min) FDA konform HNBR (SIP 110 °C, 30 min) FDA konform *k-flex* (SIP 150 °C) FDA konform
Oberflächen produktberührt	Ra ≤ 0,8 µm e-poliert
Betriebsdruck DN 25–100 DN 125 / 150 DN 1"–4"	 max. 10 bar max. 6 bar max. 10 bar
Druckschlagfestigkeit	bis 40 bar (geschlossene Ventilstellung)
Steuerluft	5,5–8 bar (geringere Steuerluftdrücke auf Anfrage)
Betriebstemperatur	95 °C

Form 1200 - © KOHLER 2022

HANS KOHLER AG, Claridenstrasse 20, Postfach, CH-8022 Zürich, Direktwahl: Tel. 044 207 11 22, Fax 044 207 11 20

Alle Vorteile auf einen Blick

modularer Steuerkopf
je nach Ausführung mit
- Stellungsabfrage und Anzeige
- Ventilsteuerung
- Diagnosesystem

Hubantrieb
(mit 5-jähriger Funktionsgarantie)
- wartungsfrei
- demontierbar

einfache Wartung
Clampverschluss zur kompletten Demontage von Einsatz und Antrieb

einheitliches Ventiltellerdichtungs-Prinzip
bewirkt sicheres, kontinuierliches Öffnungs- und Schliessverhalten und Druckschlagsicherheit; leckagefreies Öffnen und Schliessen des Ventils vermeidet Produktverluste und Hygieneprobleme im Leckagebereich

totraumfreies Gehäusedesign
für sichere Reinigung und produktschonende Medienführung

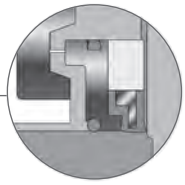

Schaftdichtungen mit Metallkern
für höchste dynamische und statische Dichtwirkung durch definierte Vorspannung

Positionierung aller Dichtelemente mit metallischem Anschlag – totraumfrei

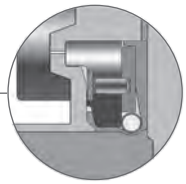

***k-flex* Schaftdichtungen mit metallischem Stützkörper**
für universelle Anwendungen

geteilte Ventilteller zur Aufnahme der Ventiltellerdichtung – ein Hinterwandern der Ventiltellerdichtung wird so absolut verhindert

Ventiltellerdichtung mit FEM optimierter Dichtungsform erzielt ein sicheres dynamisches und dauerhaftes Schliessverhalten

chemisch hochbeständige *k-flex* Ventiltellerdichtungen ermöglichen Einsatz in universellen Medien mit langer Standzeit

Form 1200 - © KOHLER 2022

Funktionen des Doppelsitzventils

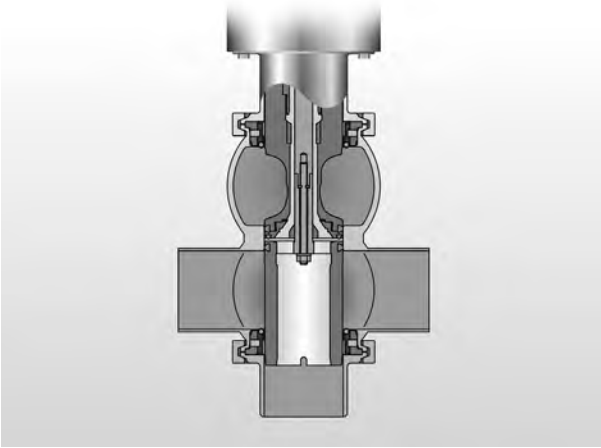

Ventil geschlossen

- sichere Trennung von Produkt und Reinigungsmedium
- eventuelle Leckagen werden über den Leckageraum nach aussen drucklos abgeleitet
- druckschlagfeste Schliessstellung

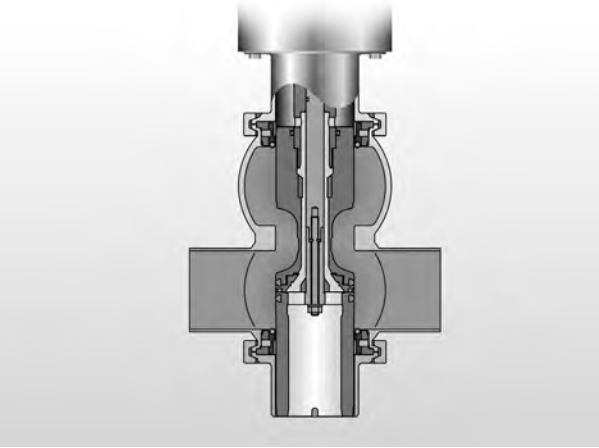

Ventil offen

- leckagefreies Schalten des Ventils
- Leckageraum geschlossen
- grossräumiger strömungsgünstiger Ventildurchgang

Reinigung Schaftdichtung und Ventiltellerschaft

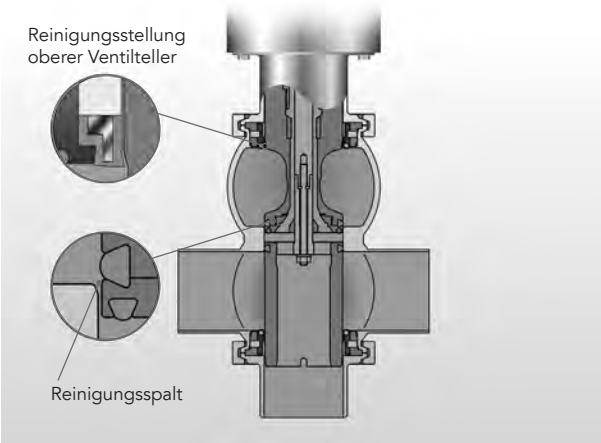

Takt oberer Ventilteller

- Anheben oberer Ventilteller
- Reinigung und Sterilisation von Schaftdichtung, Ventiltellerschaft, Laterne, Ventilteller und Dichtungen, Ventilsitz, Leckageraum mit Ablauf und Schutzhülse
- Reinigungsmenge definiert durch metallisch begrenzten Reinigungsspalt

Reinigungsstellung unterer Ventilteller

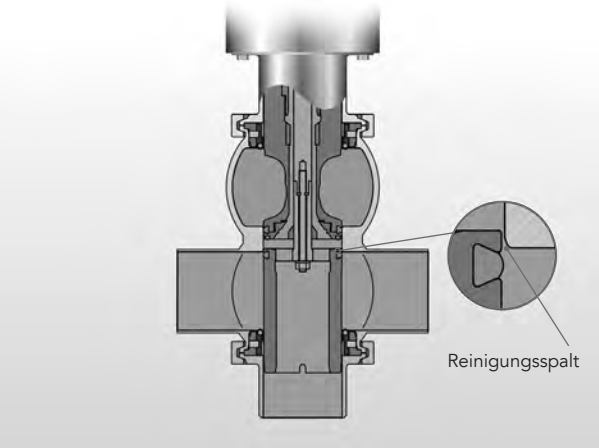

Takt unterer Ventilteller

- Absenken unterer Ventilteller
- Reinigung und Sterilisation von Ventilteller-dichtung, Ventilsitz, Leckageraum mit Ablauf und Schutzhülse
- Reinigungsmenge definiert durch metallisch begrenzten Reinigungsspalt

Form 1200 - © KOHLER 2022

HANS KOHLER AG, Claridenstrasse 20, Postfach, CH-8022 Zürich, Direktwahl: Tel. 044 207 11 22, Fax 044 207 11 20

Disques de vanne séparés pour une sécurité maximale

Les vannes à double siège Guth sont des vannes anti-fuite et servent à séparer les produits incompatibles dans les installations de traitement automatiques sans causer de contamination. Tout mélange est empêché de manière fiable par deux disques de vanne indépendants. En cas d'endommagement d'un joint, le produit s'écoule sans pression par l'interstice de fuite. La chambre de fuite peut être nettoyée en soulevant le disque de vanne supérieur ou en abaissant le disque de vanne inférieur.

Les vannes à double siège Guth se distinguent par des coûts de fonctionnement, de maintenance et d'entretien réduits.

vanne
à double siège

vanne
de commutation
à double siège

vanne
à double siège pouvant
utiliser un racleur

vanne
de décharge
à double siège

Vos avantages

- **la sécurité en matière d'hygiène**
  la pénétration de produit par la partie arrière de l'étanchéité du disque de vanne est absolument exclue
- **certification EHEDG**
  niveau élevé de sécurité en matière d'hygiène grâce à un nettoyage facile
- **cisaillement du produit minimal**
  guidage du flux ciblé
- **matériau d'étanchéité universel *k-flex***
  grande résistance vis-à-vis de divers produits et forme optimisée pour une longue durée de vie du joint
- **détection des fuites fiable**
  ouverture et fermeture sans fuite, seul un problème de joint entraîne une fuite
- **tout est sous contrôle**
  nombreuses possibilités d'automatisation de la surveillance par capteurs via l'unité de contrôle SPS ou BUS ASI jusqu'à la fonction d'arrêt d'urgence et l'indication de la position de la vanne
- **montage**
  remplacement simple et rapide du joint, toute erreur de montage est exclue
- **en option**
  nettoyage de la lanterne d'inspection possible

DONNÉES TECHNIQUES

dimensions	DN 25–150, 1"–4"
matériaux contact avec le produit: pas de contact avec le produit:	 1.4404 / AISI 316L 1.4301 / AISI 304 1.4307 / AISI 304L
joints	EPDM (SIP 140 °C, 30 min) conforme aux exigences de la FDA HNBR (SIP 110 °C, 30 min) conforme aux exigences de la FDA *k-flex* (SIP 150 °C) conforme aux exigences de la FDA
surface en contact avec le produit	Ra ≤ 0,8 µm polissage électro-lytique
pression de service DN 25–100 DN 125 / 150 DN 1"–4"	 max. 10 bar max. 6 bar max. 10 bar
résistance aux coups de bélier	jusqu'à 40 bar (position de vanne fermée)
air de commande	5,5–8 bar (pressions d'air de commande réduites sur demande)
température de service	95 °C

Form 1200 - © KOHLER 2022

Tous les avantages en un clin d'œil

unité de contrôle modulaire
en fonction du modèle, avec
- interrogation et indication de la position
- contrôle de la vanne
- système de diagnostic

entraînement
(garantie de fonctionnement de 5 ans)
- sans entretien
- démontable

simple à entretenir
raccord par serrage pour un démontage complet de l'insert et de l'entraînement

le principe d'étanchéité des disques de vanne uniforme offre un comportement d'ouverture et de fermeture continues sûr et protège des coups de bélier; une ouverture et une fermeture sans fuite de la vanne évitent toute perte de produit et tout problème d'hygiène à l'endroit de la fuite

boîtier sans espace mort
pour un nettoyage sûr et un guidage du produit optimal

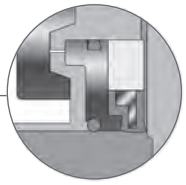

joints d'arbre avec cœur en métal
pour des résultats d'étanchéité dynamique et statique optimaux via une mise sous pression en amont définie

positionnement de tous les éléments d'étanchéité avec une butée métallique, sans jeu

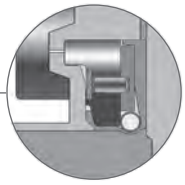

joints d'arbre *k-flex* avec supports métalliques
pour des applications universelles

disques de vanne séparés pour la fixation de l'étanchéité des disques de vanne; une pénétration de produit par la partie arrière de l'étanchéité du disque de vanne est absolument exclue

l'étanchéité du disque de vanne avec une forme de joint optimisée FEM offre un comportement de fermeture dynamique et continu sûr

les joints de disque de vanne en *k-flex* hautement résistant aux produits chimiques permettent une utilisation avec des produits universels avec une longue durée de vie

Form 1200 - © KOHLER 2022

HANS KOHLER AG, Claridenstrasse 20, Postfach, CH-8022 Zürich, Direktwahl: Tel. 044 207 11 22, Fax 044 207 11 20

Fonctions de la vanne à double siège

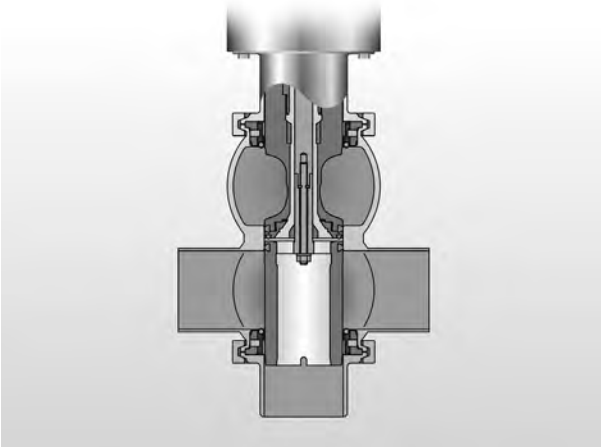

vanne fermée

- séparation sûre du produit et du liquide de nettoyage
- les éventuelles fuites sont évacuées vers l'extérieur sans pression via la chambre de fuite
- position fermée résistant aux coups de bélier

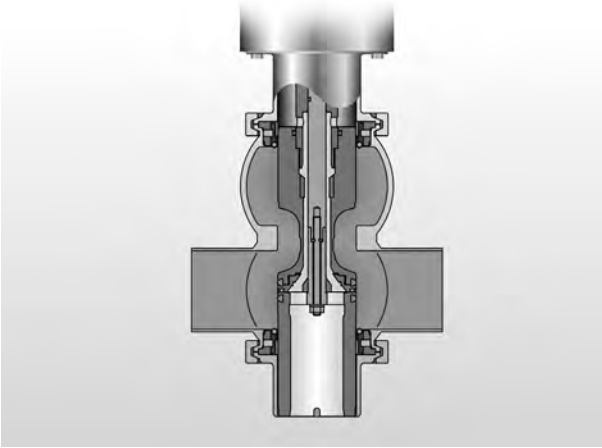

vanne ouverte

- commutation sans fuite de la vanne
- chambre de fuite fermée
- grand espace de traversée de la vanne, optimisant le flux

nettoyage du joint d'arbre et de l'arbre des disques de vanne

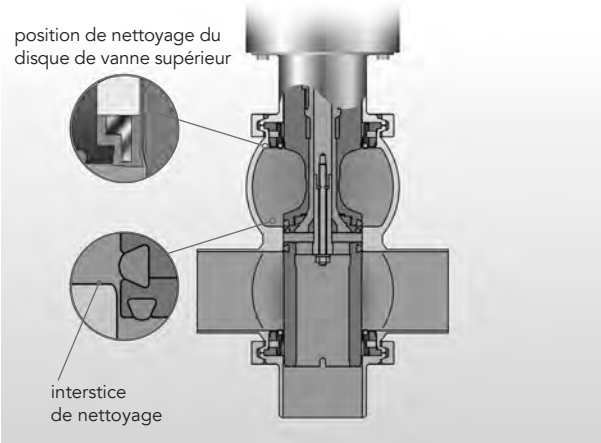

impulsion du disque de vanne supérieur

- soulèvement du disque de vanne supérieur
- nettoyage et stérilisation du joint d'arbre, de l'arbre des disques de vanne, de la lanterne, du disque de vanne et des joints, du siège de la vanne, de la chambre de fuite avec évacuation et du manchon de protection
- quantité de liquide de nettoyage déterminée par l'interstice de nettoyage à limites métalliques

position de nettoyage du disque de vanne inférieur

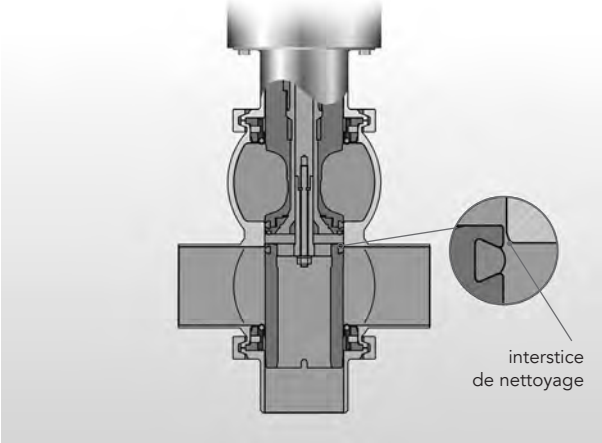

impulsion du disque de vanne inférieur

- abaissement du disque de vanne inférieur
- nettoyage et stérilisation du joint du disque de vanne, du siège de la vanne, de la chambre de fuite avec évacuation et du manchon de protection
- quantité de liquide de nettoyage déterminée par l'interstice de nettoyage à limites métalliques

Form 1200 - © KOHLER 2022

Doppelsitzventil S-S
vanne à double siège à souder

M-5642
M-5672

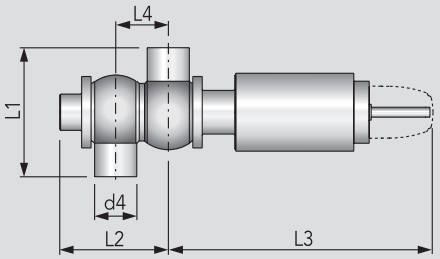

DN	Zoll pouce	d4	L1	L2	L3	L4		kg
25		29 1,5	150	112	449	46		16,71
40		41 1,5	170	132	452	59		16,46
50		53 1,5	170	155	452	71		17,05
65		70 2,0	210	193	470	87		21,62
80		85 2,0	230	228	536	106		29,73
100		104 2,0	260	269	565	125		42,90
125		129 2,0	320	315	621	150		
150		154 2,0	345	351	635	175		
	2"	50,8 1,65	170	152	450	69		
	2½"	63,5 1,65	210	189	466	81		
	3"	76,1 1,65	230	220	532	98		
	4"	101,6 2,1	260	265	562	122		

Doppelsitzventil S-SS
vanne à double siège à souder

M-5643
M-5673

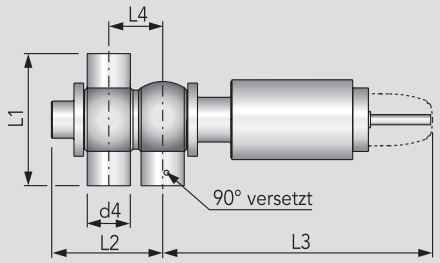

DN	Zoll pouce	d4	L1	L2	L3	L4		kg
25		29 1,5	150	112	449	46		16,73
40		41 1,5	170	132	452	59		16,47
50		53 1,5	170	155	452	71		17,05
65		70 2,0	210	193	470	87		21,57
80		85 2,0	230	228	536	106		30,55
100		104 2,0	260	269	565	125		44,77
125		125 2,0	320	315	621	150		
150		154 2,0	345	351	635	175		
	2"	50,8 1,65	170	152	450	69		
	2½"	63,5 1,65	210	189	466	81		
	3"	76,1 1,65	230	220	532	98		
	4"	101,6 2,1	260	265	562	122		

Doppelsitzventil SS-S
vanne à double siège à souder

M-5641
M-5671

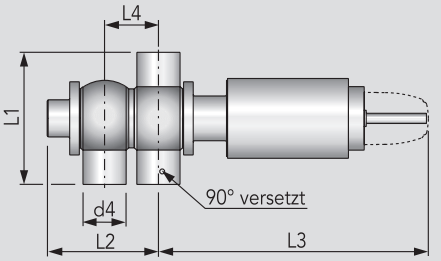

DN	Zoll pouce	d4	L1	L2	L3	L4		kg
25		29 1,5	150	112	449	46		16,73
40		41 1,5	170	132	452	59		16,47
50		53 1,5	170	155	452	71		17,88
65		70 2,0	210	193	470	87		21,27
80		85 2,0	230	228	536	106		30,55
100		104 2,0	260	269	565	125		44,77
125		129 2,0	320	315	621	150		
150		154 2,0	345	351	635	175		
	2"	50,8 1,65	170	152	450	69		
	2½"	63,5 1,65	210	189	466	81		
	3"	76,1 1,65	230	220	532	98		
	4"	101,6 2,1	260	265	562	122		

Doppelsitzventil SS-SS
vanne à double siège à souder

M-5644
M-5674

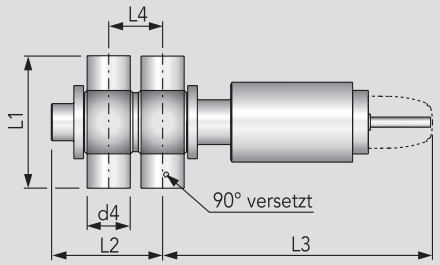

DN	Zoll pouce	d4	L1	L2	L3	L4		kg
25		29 1,5	150	112	449	46		17,18
40		41 1,5	170	132	452	59		17,76
50		53 1,5	170	155	452	71		17,93
65		70 2,0	210	193	470	87		20,10
80		85 2,0	230	228	536	106		31,00
100		104 2,0	260	269	565	125		44,88
125		129 2,0	320	315	621	150		
150		154 2,0	345	351	635	175		
	2"	50,8 1,65	170	152	450	69		
	2½"	63,5 1,65	210	189	466	81		
	3"	76,1 1,65	230	220	532	98		
	4"	101,6 2,1	260	265	562	122		

Form 1200 - © KOHLER 2022

HANS KOHLER AG, Claridenstrasse 20, Postfach, CH-8022 Zürich, Direktwahl: Tel. 044 207 11 22, Fax 044 207 11 20

Doppelsitzventil S-S

vanne à double siège à souder

Zoll DN pouce	AISI 316L - EPDM - DN 25, 125, 150 in O-Ring-Ausführung / en exéc. joint d'étanchéité Art.-Nr.	CHF	AISI 316L - HNBR - DN 25, 125, 150 in O-Ring-Ausführung / en exéc. joint d'étanchéité Art.-Nr.	CHF	AISI 316L - *k-flex* / EPDM Art.-Nr.	CHF	AISI 316L - *k-flex* Art.-Nr.	CHF
25	5672025130-041	3'146.-	5672025420-041	3'146.-				
40	5672040730-041	3'201.-	5672040720-041	3'201.-	5642040530-041	3'449.-	5642040500-041	3'967.-
50	5672050730-041	3'260.-	5672050720-041	3'260.-	5642050530-041	3'508.-	5642050500-041	4'093.-
65	5672065730-041	3'948.-	5672065720-041	3'948.-	5642065530-041	4'219.-	5642065500-041	4'853.-
80	5672080730-041	4'870.-	5672080720-041	4'870.-	5642080530-041	5'221.-	5642080500-041	5'989.-
100	5672100730-041	6'262.-	5672100720-041	6'262.-	5642100530-041	6'660.-	5642100500-041	7'444.-
125	5672125730-041	9'387.-	5672125720-041	9'387.-				
150	5672150730-041	×	5672150720-041	×				
2"	5672051730-041	3'586.-						
2½"	5672064730-041	4'343.-						
3"	5672076730-041	5'359.-						
4"	5672101730-041	6'888.-						
							× auf Anfrage × sur demande	

Doppelsitzventil S-SS

vanne à double siège à souder

Zoll DN pouce	AISI 316L - EPDM - DN 25, 125, 150 in O-Ring-Ausführung / en exéc. joint d'étanchéité Art.-Nr.	CHF	AISI 316L - HNBR - DN 25, 125, 150 in O-Ring-Ausführung / en exéc. joint d'étanchéité Art.-Nr.	CHF	AISI 316L - *k-flex* / EPDM Art.-Nr.	CHF	AISI 316L - *k-flex* Art.-Nr.	CHF
25	5673025130-041	3'235.-	5673025420-041	3'235.-				
40	5673040730-041	3'289.-	5673040720-041	3'289.-	5643040530-041	3'538.-	5643040500-041	4'056.-
50	5673050730-041	3'350.-	5673050720-041	3'350.-	5643050530-041	3'598.-	5643050500-041	4'183.-
65	5673065730-041	4'072.-	5673065720-041	4'072.-	5643065530-041	4'343.-	5643065500-041	4'978.-
80	5673080730-041	5'009.-	5673080720-041	5'009.-	5643080530-041	5'368.-	5643080500-041	6'128.-
100	5673100730-041	6'410.-	5673100720-041	6'410.-	5643100530-041	6'809.-	5643100500-041	7'592.-
125	5673125730-041	9'546.-	5673125720-041	9'546.-				
150	5673150730-041	×	5673150720-041	×				
2"	5673051730-041	3'677.-						
2½"	5673064730-041	4'468.-						
3"	5673076730-041	5'497.-						
4"	5673101730-041	7'047.-						

Doppelsitzventil SS-S

vanne à double siège à souder

Zoll DN pouce	AISI 316L - EPDM - DN 25, 125, 150 in O-Ring-Ausführung / en exéc. joint d'étanchéité Art.-Nr.	CHF	AISI 316L - HNBR - DN 25, 125, 150 in O-Ring-Ausführung / en exéc. joint d'étanchéité Art.-Nr.	CHF	AISI 316L - *k-flex* / EPDM Art.-Nr.	CHF	AISI 316L *k-flex* Art.-Nr.	CHF
25	5671025130-041	3'235.-	5671025420-041	3'235.-				
40	5671040730-041	3'289.-	5671040720-041	3'289.-	5641040530-041	3'538.-	5641040500-041	4'056.-
50	5671050730-041	3'350.-	5671050720-041	3'350.-	5641050530-041	3'598.-	5641050500-041	4'183.-
65	5671065730-041	4'072.-	5671065720-041	4'072.-	5641065530-041	4'343.-	5641065500-041	4'978.-
80	5671080730-041	5'009.-	5671080720-041	5'009.-	5641080530-041	5'368.-	5641080500-041	6'128.-
100	5671100730-041	6'410.-	5671100720-041	6'410.-	5641100530-041	6'809.-	5641100500-041	7'592.-
125	5671125730-041	9'546.-	5671125720-041	9'546.-				
150	5671150730-041	×	5671150720-041	×				
2"	5671051730-041	3'677.-						
2½"	5671064730-041	4'468.-						
3"	5671076730-041	5'497.-						
4"	5671101730-041	7'047.-						

Doppelsitzventil SS-SS

vanne à double siège à souder

Zoll DN pouce	AISI 316L - EPDM - DN 25, 125, 150 in O-Ring-Ausführung / en exéc. joint d'étanchéité Art.-Nr.	CHF	AISI 316L - HNBR - DN 25, 125, 150 in O-Ring-Ausführung / en exéc. joint d'étanchéité Art.-Nr.	CHF	AISI 316L - *k-flex* / EPDM Art.-Nr.	CHF	AISI 316L *k-flex* Art.-Nr.	CHF
25	5674025130-041	3'323.-	5674025420-041	3'323.-				
40	5674040730-041	3'378.-	5674040720-041	3'378.-	5644040530-041	3'628.-	5644040500-041	4'146.-
50	5674050730-041	3'441.-	5674050720-041	3'441.-	5644050530-041	3'690.-	5644050500-041	4'275.-
65	5674065730-041	4'198.-	5674065720-041	4'198.-	5644065530-041	4'469.-	5644065500-041	5'103.-
80	5674080730-041	5'148.-	5674080720-041	5'148.-	5644080530-041	5'499.-	5644080500-041	6'268.-
100	5674100730-041	6'560.-	5674100720-041	6'560.-	5644100530-041	6'958.-	5644100500-041	7'743.-
125	5674125730-041	9'707.-	5674125720-041	9'707.-				
150	5674150730-041	×	5674150720-041	×				
2"	5674051730-041	3'768.-						
2½"	5674064730-041	4'592.-						
3"	5674076730-041	5'635.-						
4"	5674101730-041	7'207.-						

Form 1200 - © KOHLER 2022

Doppelsitzventil, mit Schaftspülkammer, oben
vanne à double siège à souder, avec chambre de rinçage

M-5671 M-5673
M-5672 M-5674

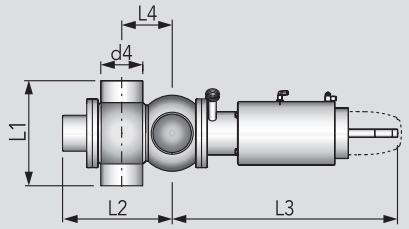

DN	d4	L1	L2	L3	L4		kg
40	41 1,5	170	132	452	59		15,30
50	53 1,5	170	155	452	71		17,13
65	70 2,0	210	195	470	87		19,56
80	85 2,0	230	228	536	106		21,40
100	104 2,0	260	269	565	125		25,90

Verschleissteilsatz, für Doppelsitzventil, produktberührt
jeu de joints pour vanne à double siège

M-5640
M-5670

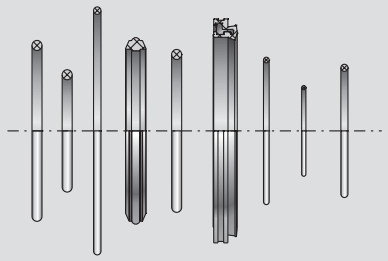

DN	Zoll pouce							kg
25								0,08
40								0,10
50	**2"**							0,13
65	**2½"**							0,10
80	**3"**							0,14
100	**4"**							0,16
125								
150								

3/2-Wege Doppelsitz-Umstellventil S-S-S
vanne de commutation à double siège, à souder, distribution 3/2-voies

M-5625

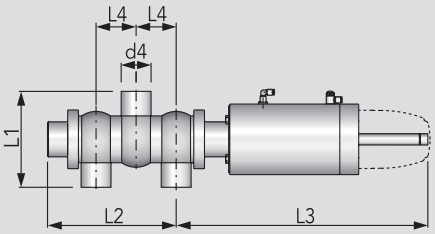

DN	d4	L1	L2	L3	L4		kg
40	41 1,5	170	193	442	59		18,91
50	53 1,5	170	228	451	71		19,85
65	70 2,0	210	280	472	87		23,90
80	85 2,0	230	334	536	106		36,20
100	104 2,0	260	398	559	125		54,72

Verschleissteilsatz, für 3/2-Wege Umstell-Doppelsitzventil
jeu de joints pour vanne de commutation à double siège, distribution 3/2 voies

M-5625

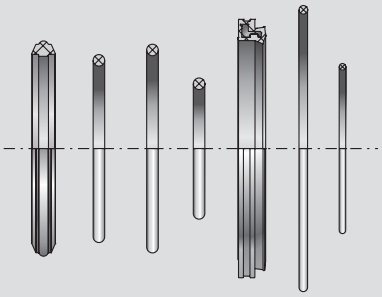

DN							kg
40							0,09
50							0,08
65							0,09
80							0,13
100							0,16

Form 1200 - © KOHLER 2022

HANS KOHLER AG, Claridenstrasse 20, Postfach, CH-8022 Zürich, Direktwahl: Tel. 044 207 11 22, Fax 044 207 11 20

Doppelsitzventil, mit Schaftspülkammer, oben

vanne à double siège à souder, avec chambre de rinçage

DN	AISI 316L - EPDM S-S Art.-Nr.	CHF	AISI 316L - EPDM S-SS Art.-Nr.	CHF	AISI 316L - EPDM SS-S Art.-Nr.	CHF	AISI 316L - EPDM SS-SS Art.-Nr.	CHF
40	5672040760-041	×	5673040760-041	×	5671040760-041	×	5674040760-041	×
50	5672050760-041	×	5673050760-041	×	5671050760-041	×	5674050760-041	×
65	5672065760-041	×	5673065760-041	×	5671065760-041	×	5674065760-041	×
80	5672080760-041	×	5673080760-041	×	5671080760-041	×	5674080760-041	×
100	5672100760-041	×	5673100760-041	×	5671100760-041	×	5674100760-041	×

× auf Anfrage
× sur demande

Verschleissteilsatz, für Doppelsitzventil, produktberührt

jeu de joints pour vanne à double siège

DN	Zoll pouce	EPDM Art.-Nr.	CHF	HNBR Art.-Nr.	CHF	*k-flex* / EPDM Art.-Nr.	CHF	*k-flex* Art.-Nr.	CHF
25		5670025130-000	**114.-**	5670025420-000	**149.-**				
40		5670040739-000	**147.-**	5670040729-000	**163.-**	5640040539-000	**356.-**	5640040509-000	**475.-**
50	2"	5670050739-000	**147.-**	5670050729-000	**163.-**	5640050539-000	**365.-**	5640050509-000	**475.-**
65	2½"	5670065739-000	**173.-**	5670065729-000	**206.-**	5640065539-000	**411.-**	5640065509-000	**550.-**
80	3"	5670080739-000	**203.-**	5670080729-000	**261.-**	5640080539-000	**507.-**	5640080509-000	**634.-**
100	4"	5670100739-000	**263.-**	5670100729-000	**310.-**	5640100539-000	**607.-**	5640100509-000	**736.-**
125		5670125739-000	**307.-**	5670125729-000	**382.-**				
150		5670150739-000	×	5670150729-000	×				

3/2-Wege Doppelsitz-Umstellventil S-S-S

vanne de commutation à double siège, à souder, distribution 3/2-voies

DN	Art.-Nr.	CHF	Art.-Nr.	CHF	AISI 316L - EPDM poliert / poli Art.-Nr.	CHF	AISI 316L - HNBR poliert / poli Art.-Nr.	CHF
40					5625040730-041	**4'710.-**	5625040720-041	**4'255.-**
50					5625050730-041	**4'781.-**	5625050720-041	**4'797.-**
65					5625065730-041	**5'777.-**	5625065720-041	**5'802.-**
80					5625080730-041	**6'765.-**	5625080720-041	**6'790.-**
100					5625100730-041	**8'790.-**	5625100720-041	**8'814.-**

Verschleissteilsatz, für 3/2-Wege Umstell-Doppelsitzventil

jeu de joints pour vanne de commutation à double siège, distribution 3/2 voies

DN	EPDM Art.-Nr.	CHF	HNBR Art.-Nr.	CHF	Art.-Nr.	CHF	Art.-Nr.	CHF
40	5625040739-000	**134.-**	5625040729-000	**161.-**				
50	5625050739-000	**134.-**	5625050729-000	**161.-**				
65	5625065739-000	**159.-**	5625065729-000	**201.-**				
80	5625080739-000	**216.-**	5625080729-000	**281.-**				
100	5625100739-000	**270.-**	5625100729-000	**321.-**				

Form 1200 - © KOHLER 2022

Doppelsitz-Tankauslaufventil S, komplett mit Schrauben/Dichtung ohne Blockflansch

vanne de décharge à double siège, à souder, complète avec vis et joint, sans bride

M-5629

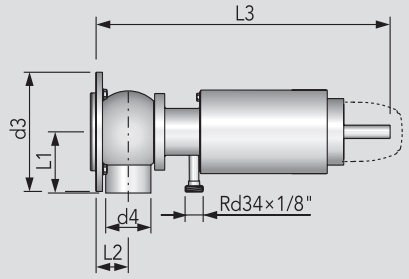

DN	d4	d3	L1	L2	L3		kg
50	53 1,5	Ø146	85	46	497		14,85
65	70 2,0	Ø173	105	66	535		20,16
80	85 2,0	Ø186	115	71	609		24,90
100	104 2,0	Ø219	130	92	660		34,80
125	129 2,0	Ø248	160	104	725		42,10
150							

Doppelsitz-Tankauslaufventil S-S, komplett mit Schrauben/Dichtung ohne Blockflansch

vanne de décharge à double siège, à souder, complète avec vis et joint, sans bride

M-5629

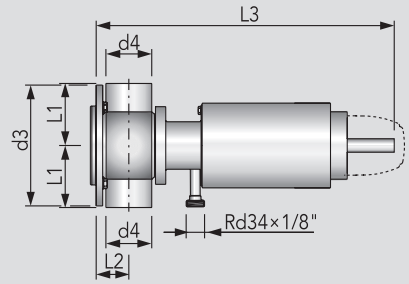

DN	d4	d3	L1	L2	L3		kg
50	53 1,5	Ø146	85	46	497		14,85
65	70 2,0	Ø173	105	66	535		20,16
80	85 2,0	Ø186	115	71	609		24,90
100	104 2,0	Ø219	130	92	660		34,80
125	129 2,0	Ø248	160	104	725		42,10
150							50,30

Blockflansch, zum Einschweissen für Doppelsitz-Tankauslaufventil

bride à souder sur la cuve, pour vanne de décharge à double siège

M-5629

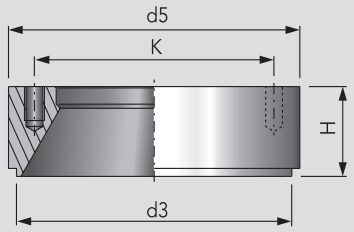

DN	d3	d5	H	K			kg
50	138	146	45	120			2,46
65	165	173	45	146			3,01
80	192	200	45	160			5,28
100	236	248	47	191			7,55
125	236	248	50	200			
150							

Verschleissteilsatz, für Doppelsitz-Tankauslaufventil

jeu de joints pour vanne de décharge à double siège

M-5629

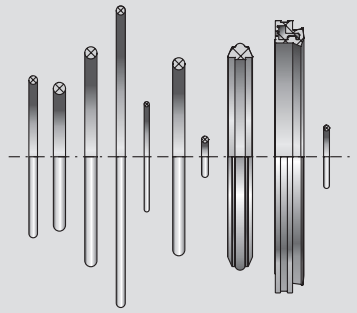

DN							kg
50							0,05
65							0,05
80							0,07
100							0,09
125							0,10
150							0,11

Form 1200 - © KOHLER 2022

HANS KOHLER AG, Claridenstrasse 20, Postfach, CH-8022 Zürich, Direktwahl: Tel. 044 207 11 22, Fax 044 207 11 20

Doppelsitz-Tankauslaufventil S, komplett mit Schrauben/Dichtung ohne Blockflansch

vanne de décharge à double siège, à souder, complète avec vis et joint, sans bride

					AISI 316L - EPDM		AISI 316L - HNBR	
DN	Art.-Nr.	CHF	Art.-Nr.	CHF	Art.-Nr.	CHF	Art.-Nr.	CHF
50					5629050730-041	**3'358.-**	5629050720-041	**3'358.-**
65					5629065730-041	**4'065.-**	5629065720-041	**4'065.-**
80					5629080710-041	**5'017.-**	5629080700-041	**5'017.-**
100					5629100730-041	**6'400.-**	5629100720-041	**6'449.-**
125					5629125730-041	**9'670.-**	5629125720-041	**9'670.-**
150					5629150730-041	**×**	5629150720-041	**×**

× auf Anfrage
× sur demande

Doppelsitz-Tankauslaufventil S-S, komplett mit Schrauben/Dichtung ohne Blockflansch

vanne de décharge à double siège, à souder, complète avec vis et joint, sans bride

					AISI 316L - EPDM		AISI 316L - HNBR	
DN	Art.-Nr.	CHF	Art.-Nr.	CHF	Art.-Nr.	CHF	Art.-Nr.	CHF
50					5629050732-041	**3'452.-**	5629050722-041	**3'452.-**
65					5629065732-041	**4'195.-**	5629065722-041	**4'195.-**
80					5629080712-041	**5'159.-**	5629080702-041	**5'159.-**
100					5629100732-041	**6'602.-**	5629100722-041	**6'602.-**
125					5629125732-041	**9'834.-**	5629125722-041	**9'834.-**
150					5629150732-041	**×**	5629150722-041	**×**

Blockflansch, zum Einschweissen für Doppelsitz-Tankauslaufventil

bride à souder sur la cuve, pour vanne de décharge à double siège

					AISI 316L blank / blanc			
DN	Art.-Nr.	CHF	Art.-Nr.	CHF	Art.-Nr.	CHF	Art.-Nr.	CHF
50					5629050002-040	**301.-**		
65					5629065002-040	**335.-**		
80					5629080002-040	**574.-**		
100					5629100010-040	**633.-**		
125					5629125002-040	**662.-**		
150					5629150010-040	**844.-**		

Verschleissteilsatz, für Doppelsitz-Tankauslaufventil

jeu de joints pour vanne de décharge à double siège

	EPDM		HNBR					
DN	Art.-Nr.	CHF	Art.-Nr.	CHF	Art.-Nr.	CHF	Art.-Nr.	CHF
50	5629050739-000	**100.-**	5629050729-000	**134.-**				
65	5629065739-000	**123.-**	5629065729-000	**163.-**				
80	5629080719-000	**152.-**	5629080709-000	**200.-**				
100	5629100739-000	**199.-**	5629100729-000	**263.-**				
125	5629125739-000	**271.-**	5629125729-000	**356.-**				
150	5629150739-000	**×**	5629150729-000	**×**				

Form 1200 - © KOHLER 2022

Montagewerkzeug, für Doppelsitzventile
outil de montage pour vanne à double siège

M-5670

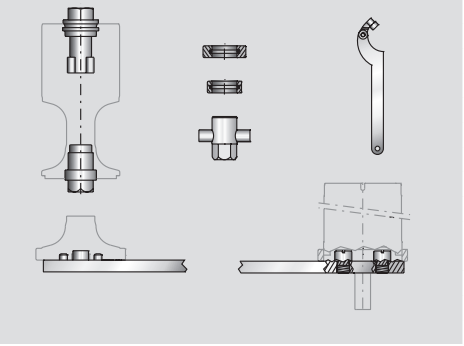

DN							kg
25-65							2,78
80-100							5,20
125-150							7,00

KI-DS Doppeldichtendes Einsitzventil S-S, pneumatisch betätigt, Eckausführung
vanne d'équerre à simple siège avec double étoupage, pneumatique, à souder

M-5521

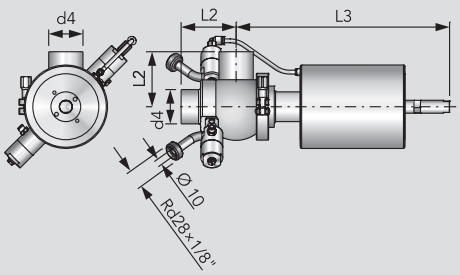

DN	d4	L2	L3				kg
25	29	79	330				5,20
40	41	85	324				8,56
50	53	85	330				13,07
65	70	105	338				25,30
80	85	115	341				32,60
100	104	130	350				40,46

KI-DS Doppeldichtendes Einsitzventil SS-S, pneumatisch betätigt, T-Ausführung
vanne en té à simple siège avec double étoupage, pneumatique, à souder

M-5522

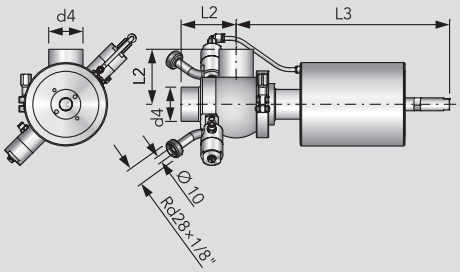

DN	d4	L2	L3				kg
25	29	79	330				5,20
40	41	85	324				8,56
50	53	85	330				13,07
65	70	105	338				25,30
80	85	115	341				32,60
100	104	130	350				40,60

KI-DS Verschleissteilsatz, für doppeldichtendes Einsitzventil
jeu de joints pour vanne à siège simple avec double étoupage

M-5522

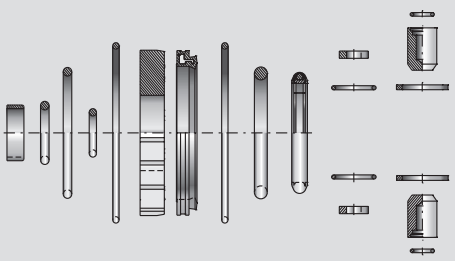

DN							kg
25							0,06
40							0,06
50							0,06
65							0,06
80							0,12
100							0,12

Form 1200 - © KOHLER 2022

HANS KOHLER AG, Claridenstrasse 20, Postfach, CH-8022 Zürich, Direktwahl: Tel. 044 207 11 22, Fax 044 207 11 20

Montagewerkzeug, für Doppelsitzventile

outil de montage pour vanne à double siège

DN	Art.-Nr.	CHF	Art.-Nr.	CHF	Art.-Nr.	CHF	Art.-Nr.	CHF
25-65	5670065100-000	985.-						
80-100	5670100100-000	1'324.-						
125-150	5670150100-000	1'813.-						

KI-DS Doppeldichtendes Einsitzventil S-S, pneumatisch betätigt, Eckausführung

vanne d'équerre à simple siège avec double étoupage, pneumatique, à souder

DN	Art.-Nr.	CHF	Art.-Nr.	CHF	AISI 316L - EPDM poliert / poli, lö-fs* Art.-Nr.	CHF	Art.-Nr.	CHF
25					5521025130-041	2'007.-		
40					5521040130-041	2'110.-		
50					5521050130-041	2'334.-		
65					5521065130-041	3'027.-		
80					5521080130-041	3'599.-		
100					5521100130-041	4'326.-		

KI-DS Doppeldichtendes Einsitzventil SS-S, pneumatisch betätigt, T-Ausführung

vanne en té à simple siège avec double étoupage, pneumatique, à souder

DN	Art.-Nr.	CHF	Art.-Nr.	CHF	AISI 316L - EPDM poliert / poli, lö-fs* Art.-Nr.	CHF	Art.-Nr.	CHF
25					5522025130-041	2'189.-		
40					5522040130-041	2'300.-		
50					5522050130-041	2'532.-		
65					5522065130-041	3'239.-		
80					5522080130-041	3'827.-		
100					5522100130-041	4'569.-		

*luftöffnend/federschliessend

ouverture à air/fermeture à ressort

KI-DS Verschleissteilsatz, für doppeldichtendes Einsitzventil

jeu de joints pour vanne à siège simple avec double étoupage

DN	EPDM produktberührt / zone en contact de produit Art.-Nr.	CHF	HNBR produktberührt / zone en contact de produit Art.-Nr.	CHF	Art.-Nr.	CHF	Art.-Nr.	CHF
25	5522025990-054	252.-	5522025990-050	266.-				
40	5522040990-054	252.-	5522040990-050	266.-				
50	5522050990-054	271.-	5522050990-050	284.-				
65	5522065990-054	296.-	5522065990-050	312.-				
80	5522080990-054	343.-	5522080990-050	361.-				
100	5522100990-054	380.-	5522100990-050	404.-				

Form 1200 - © KOHLER 2022

Sensorhalter
support pour capteur de proximité, pour vannes à siège

M-5630

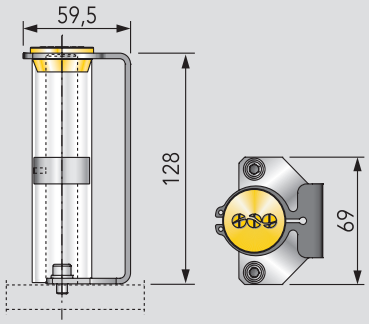

DN
25-150

Sensor Induktiv, berührungslos, IP 67, 24 VDC
capteur inductif sans contact, IP 67, 24 V/DC, M 12x1, avec 3 m de câble

M-8615

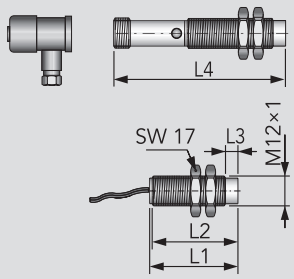

DN	L1	L2	L3	L4			kg
M12	36	35	5	70			0,14

Schaltabstand / distance de détection: 4 mm

Kabel/Steckverbindung / câble: 3 m

KI-TOP Elektronischer Steuerkopf, für Doppelsitzventil
tête de contrôle électronique pour vanne à siège

M- 5631

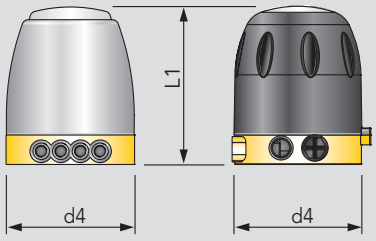

	d4	L1
K-Haube transparent capot en plastique transparent	105	129
Edelstahlhaube m. Rundumleuchte capot en inox avec gyrophare	105	129

komplett mit Pilotventil, Sensoren, Steuerplatine
complet avec vanne pilote, capteurs et platine de commande

Form 1200 - © KOHLER 2022

HANS KOHLER AG, Claridenstrasse 20, Postfach, CH-8022 Zürich, Direktwahl: Tel. 044 207 11 22, Fax 044 207 11 20

Sensorhalter
support pour capteur de proximité, pour vannes à siège

DN	Art.-Nr.	CHF	Art.-Nr.	CHF	Art.-Nr.	CHF	Art.-Nr.	CHF
25-150	5630005025-G000	68.50						

Sensor Induktiv, berührungslos, IP 67, 24 VDC
capteur inductif sans contact, IP 67, 24 V/DC, M 12x1, avec 3 m de câble

DN	Endschalter mit Kabel capteur de proximité avec câble		Endschalter mit Stecker capteur de proximité avec fiche		Kabeldose boîte de dérivation			
	Art.-Nr.	CHF	Art.-Nr.	CHF	Art.-Nr.	CHF	Art.-Nr.	CHF
M12	8615150101-000	42.80	8615150138-000	42.80	8615150136-000	23.40		

KI-TOP Elektronischer Steuerkopf, für Doppelsitzventil, kompl. mit Pilotventil, Sensoren, Steuerplatine
tête de contrôle électronique pour vanne à siège, inclus vanne pilote, capteur et platine de commande

	1 Magnetventil, 2 Endschalter - SPS 1 électrovanne, 2 capteurs de proximité		1 Magnetventil, 2 Endschalter, für Flachbandkabel - ASI-BUS 1 électrovanne, 2 capteurs de proximité pour câble plat		3 Magnetventile, 2 Endschalter - SPS 3 électrovannes, 2 capteurs de proximité		3 Magnetventile, 2 Endschalter, für Flachbandkabel - ASI-BUS 2 électrovannes, 2 capteurs de proximité, pour câble plat	
	Art.-Nr.	CHF	Art.-Nr.	CHF	Art.-Nr.	CHF	Art.-Nr.	CHF
K-Haube transparent capot en plastique transparent	5631001000-G000	443.-	5631201000-G000	507.-	5631003000-G000	639.-	5631203000-G000	702.-
Edelstahlhaube m. Rundumleuchte capot en inox avec gyrophare	5631001100-G000	560.-	5631201100-G000	625.-	5631003100-G000	756.-	5631203100-G000	820.-

Form 1200 - © KOHLER 2022

Regelventile

Vannes de régulation

Modulating valves

5
R

Preise in CHF pro Einheit. Masse in mm.
Weitere Ausführungen auf Anfrage.
Technische und Preis-Änderungen vorbehalten.

Prix en CHF par pièce. Dimensions en mm.
D'autres exécutions sur demande.
Sous réserve de changements techniques et de prix.

Form 1200 - © KOHLER 2022

HANS KOHLER AG, Claridenstrasse 20, Postfach, CH-8022 Zürich, Direktwahl: Tel. 044 207 11 22, Fax 044 207 11 20

Overview	Aperçu	Kurzübersicht	
Modulating valve type VSR, L	Vanne de régulation type VSR, L	Regelventil Typ VSR, L	**5.19**
Modulating valve type VSR, L	Vanne de régulation type VSR, L, avec membrane aseptique	Regelventil Typ VSR, L, mit Aspetik-Membrane	**5.19**
Modulating valve type VSR, L	Vanne de régulation type VSR, L, avec commande de levage	Regelventil Typ VSR, L, mit Hubantrieb	**5.20**
Modulating valve type VSR, LS	Vanne de régulation type VSR, LS	Regelventil Typ VSR, LS	**5.20**
Modulating valve type VSR, LD	Vanne de régulation type VSR, LD	Regelventil Typ VSR, LD	**5.21**
Modulating valve type VSR, LLD-K3	Vanne de régulation type VSR, LLD-K3	Regelventil Typ VSR, LLD-K3	**5.21**
Modulating valve type VSR, LLD-K4	Vanne de régulation type VSR, LLD-K4	Regelventil Typ VSR, LLD-K4	**5.22**
Modulating valve type VSR, LID-K5	Vanne de régulation type VSR, LLD-K5	Regelventil Typ VSR, LID-K5	**5.22**
Steam-modulating valve type VSR, LS	Vanne de régulation de vapeur type VSR, LS	Dampf-Regelventil Typ VSR, LS	**5.23**
Digipos positioner for modulating valves	Positionneur Digipos pour soupape de régulation	Digipos-Stellungsregler für Regelventil	**5.23**
Seal kit	Jeu de joint pour vanne de régulation	Ersatzteilsatz Regelventil	**5.24-5.25**
Diaphragm actuator	Commande à membrane pour vanne de régulation	Membranantrieb Regelventil	**5.25**

Form 1200 - © KOHLER 2022

Regelventile

VSR Regelventile dienen zur Durchfluss-, Misch-, Temperatur- oder Verteilregelung von flüssigen oder gasförmigen Medien. Ihr modularer Aufbau ermöglicht massgeschneiderte Lösungen zur Prozess- und Kostenoptimierung in Ihrem Unternehmen.

- massgeschneiderte Lösung
- vielfältige Regelcharakteristika
- komplett-Konstruktion aus Edelstahl
- Hygienic Design
- einfache Montage und Wartung
- spezielle Lösungen

Optional

- manuelle Ausführung als Regulierventil

Der Stellungsregler

- digitaler IP-Stellungsregler DigiPos als Standardausstattung, Laterne mit NAMUR-Schnittstelle (DIN/IEC 534-6) für den Anbau alternativer Regler
- Signalbereich 4–20 mA
- Kennlinieneinstellung linear, gleichprozentig oder Sonderkennlinie per Schnittstelle (RS 232) und Visualisierungssoftware
- selbstkalibrierend zur einfachen Inbetriebnahme
- montagefreundlich, verschleissfrei und unempfindlich gegen Vibrationen
- kein Eigenluftverbrauch in ausgeregeltem Zustand
- Teilbereich bzw. Split-Range-Betrieb sowie Signalinvertierung möglich

Form 1200 - © KOHLER 2022

HANS KOHLER AG, Claridenstrasse 20, Postfach, CH-8022 Zürich, Direktwahl: Tel. 044 207 11 22, Fax 044 207 11 20

Die Varianten

- Dampfregelventile
- aseptische Regelventile
- Membran zur hermetischen Abdichtung des Produktraums nach Aussen bei aseptischen Prozessen
- Kolben-Regelventile
- Scheiben-Regelventile und Bogen-Regelventile mit freiem Durchgang

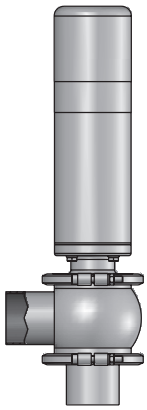

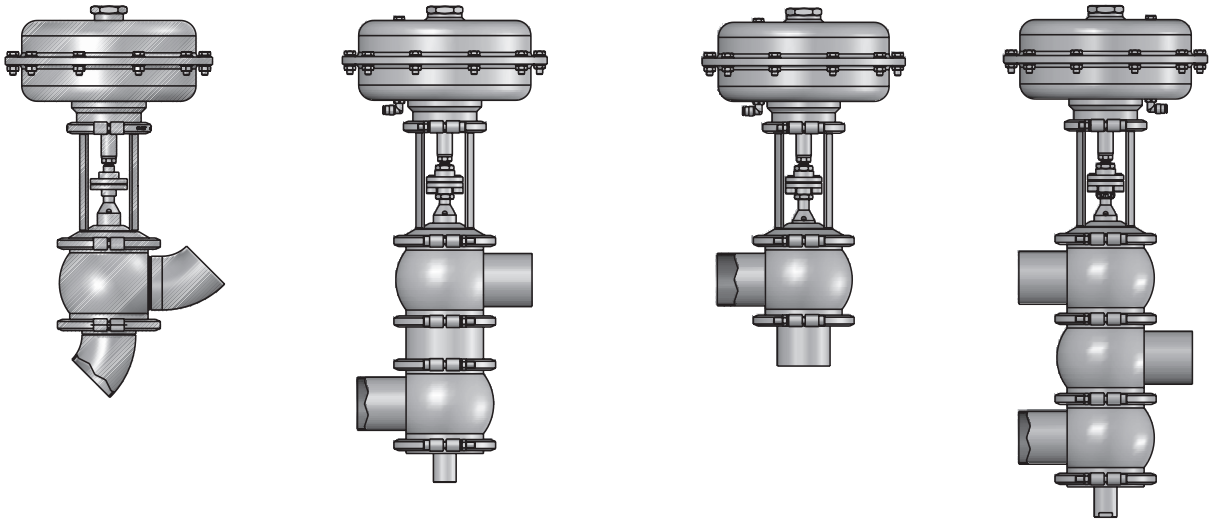

Die Vorteile für Ihre Anlage

- wechselbare Ventilgarnitur (Kegel/Sitz) für Ein- bzw. Umbau verschiedener Kvs-Stufen
- Sitzabdichtung metallisch- oder elastomerdichtend
- massive Ventilgehäuse, Membranantrieb aus elektropoliertem Edelstahl, robuste Laternenkonstruktion, Stellungsregler mit Edelstahlkappe
- totraumarme Kugelgehäuse
- einfache Montage und Wartung
- Kleingehäuse von DN 10–25 für Regelung von Kleinstmengen ab Kvs 0,1
- Speziallösungen mit hoher Druckfestigkeit bis 40 bar für Ventile bis DN 40

TECHNISCHE DATEN

Baugrössen	DN 10–150
Werkstoffe produktberührt: nicht produktberührt:	 1.4404 / AISI 316L 1.4301 / AISI 304
Oberflächen produktberührt:	 Ra < 0,8 µm optional e-poliert
Dichtungen	EPDM/HNBR/FKM, optional Asep-tikausführung optional: PTFE ummantelt Viton O-Ringe Dampfausführung: V-Ring Packungen
Betriebsdruck DN 25–100 DN 125/150 1"–4"	 max. 10 bar max. 6 bar max. 10 bar
Hochdruckausführung	bis 40 bar
Betriebstemperaturen Dauerbetrieb: Reinigung: Sterilisation:	 bis 120 °C ca. 85 °C 145 °C (kurzzeitig)
Steuerluft	1,5–4 bar

Form 1200 - © KOHLER 2022

Vannes de régulation

Les vannes de régulation VSR servent à la régulation du débit, du mélange, de la température ou de la distribution de produits sous forme liquide ou gazeuse. Sa structure modulaire permet des solutions personnalisées pour l'optimisation des coûts et des processus dans votre entreprise.

- solution personnalisée
- multiples caractéristiques de régulation
- construction complète en acier inoxydable
- conception hygiénique
- simple à monter et à entretenir
- solutions spéciales

En option

- exécution manuelle comme vanne de régulation

Le régulateur de position

- régulateur de position IP numérique DigiPos en équipement standard, lanterne avec interface NAMUR (DIN/IEC 534-6) pour le montage de régulateurs alternatifs
- plage de signaux 4–20 mA
- réglage de la courbe caractéristique linéaire, exponentielle ou courbe caractéristique spéciale via l'interface (RS 232) et un logiciel de visualisation
- calibrage automatique pour faciliter la mise en service
- facile à monter, sans usure et insensible aux vibrations
- aucune consommation d'air propre à l'état réglé
- fonctionnement possible en plage partielle ou Split-Range et inversion de signal

Form 1200 - © KOHLER 2022

HANS KOHLER AG, Claridenstrasse 20, Postfach, CH-8022 Zürich, Direktwahl: Tel. 044 207 11 22, Fax 044 207 11 20

Les variantes

- vannes de réglage à vapeur
- vannes de réglage aseptiques
- membrane pour l'étanchéité hermétique de la chambre de produit vis-à-vis de l'extérieur pour les processus aseptiques
- vannes de réglage à piston
- vannes de réglage à disque et vannes de réglage à coude avec traversée libre

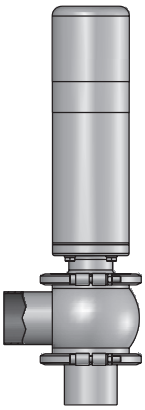

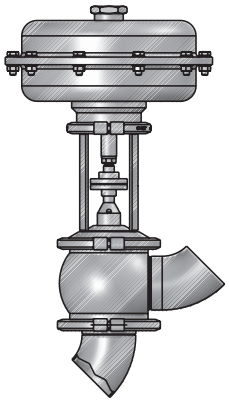

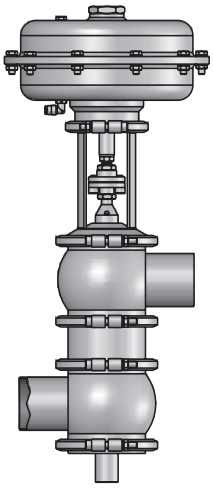

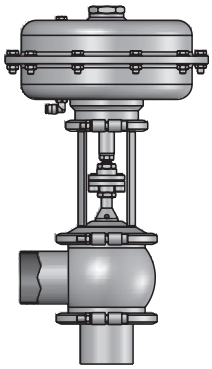

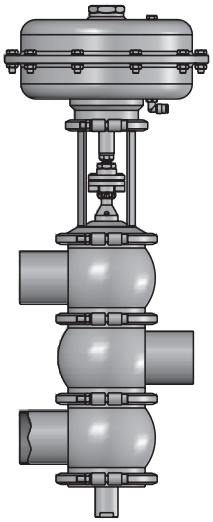

Les avantages pour votre installation

- garniture de vanne remplaçable (boule/siège) pour l'installation ou le rééquipement à divers niveaux Kvs
- étanchéité du siège métallique ou élastomère
- boîtier de vanne massif, entraînement à membrane en acier inoxydable poli électrolytique, construction de lanterne résistante, régulateur de position avec capuchon en acier inoxydable
- boîtier de boule sans espace mort
- simple à monter et à entretenir
- petit boîtier de DN 10–25 pour la régulation de faibles quantités à partir de Kvs 0,1
- solutions spéciales avec une résistance élevée à la pression jusqu'à 40 bar pour les vannes jusqu'à DN 40

DONNÉES TECHNIQUES	
dimensions	DN 10–150
matériaux contact avec le produit: pas de contact avec le produit:	 1.4404 / AISI 316L 1.4301 / AISI 304
surface contact avec le produit:	 Ra < 0,8 µm en option, polissage électrolytique
joints	EPDM/HNBR/FKM, modèle aseptique en option en option: joints toriques Viton à enveloppe en PTFE modèle vapeur: jeu de joints en V
pression de service DN 25–100 DN 125 / 150 1"–4"	 max. 10 bar max. 6 bar max. 10 bar
modèle haute pression	jusqu'à 40 bar
températures de service fonctionnement continu: nettoyage: stérilisation:	 jusqu'à 120 °C env. 85 °C 145 °C (brièvement)
air de commande	1,5–4 bar

Form 1200 - © KOHLER 2022

Regelventil Typ VSR, L, pneumatisch

vanne de régulation à souder, type VSR, L, pneumatique

M-5180
M-5182

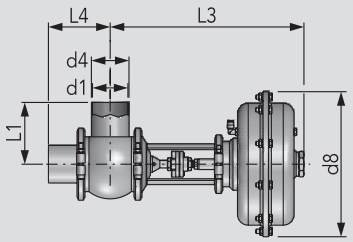

DN	d1	d4	d8	L1	L3		kg
10	10	13	165	65	289		6,80
15	16	19	165	40	296		7,70
20	20	23	165	50	286		8,00
25	26	29	165	50	286		8,80
25	26	29	165	90	289,8		9,00
32	32	35	165	90	289,8		15,0
40	38	41	165	90	289,8		16,0
50	50	53	270	100	350,7		18,0
65	66	70	270	115	360,7		20,9
80	81	85	270	130	366,7		27,2
100	100	104	270	140	380,2		32,0

Weitere Dichtungswerkstoffe auf Anfrage / d'autres qualités de joints sur demande

Regelventil Typ VSR, L, Zoll, pneumatisch, für Rohr DIN EN 10357, Serie D

vanne de régulation à souder, type VSR, L, pneumatique, dimension en pouce, pour tube

M-5180
M-5182

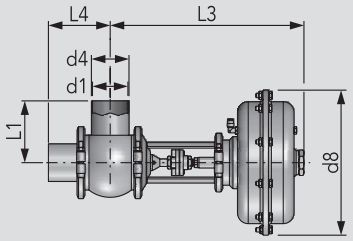

Zoll pouce	d1	d4	d8	L1	L3		kg
½"	9,4	12,7	165	67	270		6,80
¾"	15,8	19,1	165	50	267		7,70
1"	22,1	25,4	165	90	289,8		8,80
1½"	34,8	38,1	165	90	289,8		16,0
2"	47,5	50,8	270	100	350,7		18,0
2½"	60,2	63,5	270	115	360,7		20,9
3"	72,9	76,2	270	130	366,7		27,2
4"	97,4	101,6	270	140	380,2		32,0

Weitere Dichtungswerkstoffe auf Anfrage / d'autres qualités de joints sur demande

Regelventil Typ VSR, L, mit Aseptik-Membrane

vanne de régulation à souder, type VSR, L, pneumatique, avec membrane aseptique

M-5182

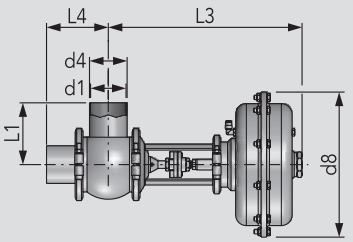

DN	d1	d4	d8	L1	L3		
25	26	29	165	90	289,8		
32	32	35	165	90	289,8		
40	38	41	165	90	289,8		
50	50	53	270	100	350,7		
65	66	70	270	115	360,7		
80	81	85	270	130	366,7		
100	100	104	270	140	380,2		

Weitere Dichtungswerkstoffe auf Anfrage / d'autres qualités de joints sur demande

Regelventil Typ VSR, L, Zoll, mit Aseptik-Membrane, für Rohr DIN EN 10357, Serie D

vanne de régulation à souder, type VSR, L, pneumatique, avev membrane aseptique, dim. en pouce, pour tube

M-5182

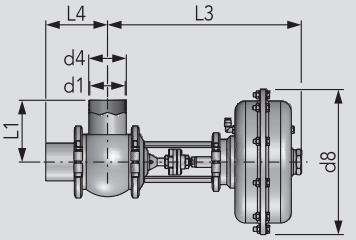

Zoll pouce	d1	d4	d8	L1	L3		
1"	22,1	25,4	165	90	289,8		
1½"	34,8	38,1	165	90	289,8		
2"	47,5	50,8	270	100	350,7		
2½"	60,2	63,5	270	115	360,7		
3"	72,9	76,2	270	130	366,7		
4"	97,4	101,6	270	140	380,2		

Weitere Dichtungswerkstoffe auf Anfrage / d'autres qualités de joints sur demande

Form 1200 - © KOHLER 2022

HANS KOHLER AG, Claridenstrasse 20, Postfach, CH-8022 Zürich, Direktwahl: Tel. 044 207 11 22, Fax 044 207 11 20

Regelventil Typ VSR, L, pneumatisch

vanne de régulation à souder, type VSR, L, pneumatique

DN	Art.-Nr.	CHF	Art.-Nr.	CHF	AISI 316L - EPDM lö-fs* Art.-Nr.	CHF	Art.-Nr.	CHF
10					5180011XXX-1110	3'913.-		
15					5180021XXX-1110	3'913.-		
20					5180031XXX-1110	3'913.-		
25					5180041XXX-1110	3'913.-		
25					5182041XXX-1110	3'913.-		
32					5182051XXX-1150	3'927.-		
40					5182061XXX-1150	3'944.-		
50					5182071XXX-1150	4'222.-		
65					5182081XXX-1190	4'790.-		
80					5182091XXX-1190	5'186.-		
100					5182101XXX-1190	5'602.-		

Regelventil Typ VSR, L, Zoll, pneumatisch, für Rohr DIN EN 10357, Serie D

vanne de régulation à souder, type VSR, L, pneumatique, dimension en pouce, pour tube

Zoll pouce	Art.-Nr.	CHF	Art.-Nr.	CHF	AISI 316L - EPDM lö-fs* Art.-Nr.	CHF	Art.-Nr.	CHF
½"					5180151XXX-1110	3'913.-		
¾"					5180161XXX-1110	3'913.-		
1"					5180171XXX-1110	3'913.-		
1½"					5182181XXX-1150	3'944.-		
2"					5182191XXX-1150	4'222.-		
2½"					5182201XXX-1190	4'790.-		
3"					5182211XXX-1190	5'186.-		
4"					5182221XXX-1190	5'602.-		

Regelventil Typ VSR, L, mit Aseptik-Membrane

vanne de régulation à souder, type VSR, L, pneumatique, avec membrane aseptique

DN	Art.-Nr.	CHF	Art.-Nr.	CHF	AISI 316L - EPDM lö-fs* Art.-Nr.	CHF	Art.-Nr.	CHF
25					5182041XXX-8110	4'465.-		
32					5182051XXX-8150	4'479.-		
40					5182061XXX-8150	4'496.-		
50					5182071XXX-8150	4'774.-		
65					5182081XXX-8190	5'480.-		
80					5182091XXX-8190	5'876.-		
100					5182101XXX-8190	6'292.-		

Regelventil Typ VSR, L, Zoll, mit Aseptik-Membrane, für Rohr DIN EN 10357, Serie D

vanne de régulation à souder, type VSR, L, pneumatique, avev membrane aseptique, dim. en pouce, pour tube

Zoll pouce	Art.-Nr.	CHF	Art.-Nr.	CHF	AISI 316L - EPDM lö-fs* Art.-Nr.	CHF	Art.-Nr.	CHF
1"					5182171XXX-8110	4'465.-		
1½"					5182181XXX-8150	4'496.-		
2"					5182191XXX-8150	4'774.-		
2½"					5182201XXX-8190	5'480.-		
3"					5182211XXX-8190	5'914.-		
4"					5182221XXX-8190	6'292.-		

*luftöffnend/federschliessend
ouverture à air/fermeture à ressort

Form 1200 - © KOHLER 2022

Regelventil Typ VSR, L, mit Hubantrieb pneumatisch

vanne de régulation à souder, type VSR, L, pneumatique, avec commande de levage

M-5182

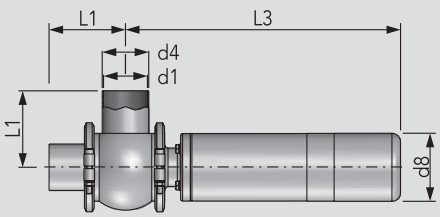

DN	d1	d4	d8	L1	L3
25	26	29	102	90	415
32	32	35	102	90	415
40	38	41	102	90	415
50	50	53	102	100	421
65	66	70	102	115	429
80	81	85	102	130	436
100	100	104	102	140	457

Weitere Dichtungswerkstoffe auf Anfrage / d'autres qualités de joints sur demande

Regelventil Typ VSR, L, Zoll, mit Hubantrieb, für Rohr DIN EN 10357, Serie D

vanne de régulation à souder, type VSR, L, pneumatique, avec commande de levage, dimension en pouce, pour tube

M-5182

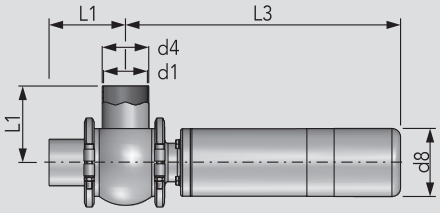

Zoll pouce	d1	d4	d8	L1	L3
1"	22,1	25,4	102	90	415
1½"	34,8	38,1	102	90	415
2"	47,5	50,8	102	100	421
2½"	60,2	63,5	102	115	429
3"	72,9	76,2	102	130	436
4"	97,4	101,6	102	140	457

Weitere Dichtungswerkstoffe auf Anfrage / d'autres qualités de joints sur demande

Regelventil Typ VSR, LS, pneumatisch

vanne de régulation à souder, type VSR, LS, pneumatique

M-5181
M-5183

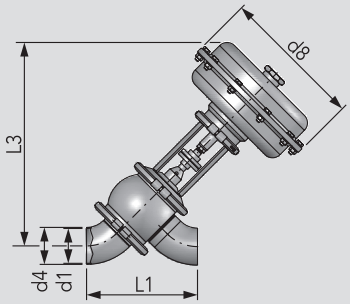

DN	d1	d4	d8	L1	L3
10	10	13	165	127	286,5
15	16	19	165	132	286,5
20	20	23	165		
25	26	29	165	142	276,5
25	26	29	165	152,4	288,4
32	32	35	165	160	289,9
40	38	41	165	167	291,5
50	50	53	270	186,7	371,2
65	66	70	270	210	385,2
80	81	85	270	245,4	403,6
100	100	104	270	300	436,6

Weitere Dichtungswerkstoffe auf Anfrage / d'autres qualités de joints sur demande

Regelventil Typ VSR, LS, Zoll, pneumatisch, für Rohr DIN EN 10357, Serie D

vanne de régulation à souder, type VSR, LS, pneumatique, dimension en pouce, pour tube

M-5181
M-5183

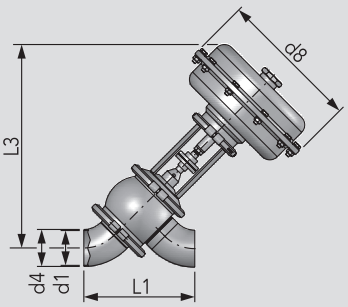

Zoll pouce	d1	d4	d8	L1	L3
½"	9,4	12,7			
¾"	15,8	19,1			
1"	22,1	25,4			
1½"	34,8	38,1	165	162	346
2"	47,5	50,8	270	187	355,6
2½"	60,2	63,5	270	225	387,3
3"	72,9	76,2	270	276	414,9
4"	97,4	101,6	270	270	419,2

Weitere Dichtungswerkstoffe auf Anfrage / d'autres qualités de joints sur demande

Form 1200 - © KOHLER 2022

HANS KOHLER AG, Claridenstrasse 20, Postfach, CH-8022 Zürich, Direktwahl: Tel. 044 207 11 22, Fax 044 207 11 20

Regelventil Typ VSR, L, mit Hubantrieb pneumatisch

vanne de régulation à souder, type VSR, L, pneumatique, avec commande de levage

					AISI 316L - EPDM lö-fs*			
DN	Art.-Nr.	CHF	Art.-Nr.	CHF	Art.-Nr.	CHF	Art.-Nr.	CHF
25					5182041XXX-1250	3'148.-		
32					5182051XXX-1250	3'157.-		
40					5182061XXX-1250	3'157.-		
50					5182071XXX-1250	3'403.-		
65					5182081XXX-1250	3'866.-		
80					5182091XXX-1260	4'238.-		
100					5182101XXX-1260	4'671.-		

Regelventil Typ VSR, L, Zoll, mit Hubantrieb, für Rohr DIN EN 10357, Serie D

vanne de régulation à souder, type VSR, L, pneumatique, avec commande de levage, dimension en pouce, pour tube

					AISI 316L - EPDM lö-fs*			
Zoll pouce	Art.-Nr.	CHF	Art.-Nr.	CHF	Art.-Nr.	CHF	Art.-Nr.	CHF
1"					5182171XXX-1250	3'148.-		
1½"					5182181XXX-1250	3'157.-		
2"					5182191XXX-1250	3'403.-		
2½"					5182201XXX-1250	3'866.-		
3"					5182211XXX-1260	4'238.-		
4"					5182221XXX-1260	4'671.-		

Regelventil Typ VSR, LS, pneumatisch

vanne de régulation à souder, type VSR, LS, pneumatique

					AISI 316L - EPDM lö-fs*			
DN	Art.-Nr.	CHF	Art.-Nr.	CHF	Art.-Nr.	CHF	Art.-Nr.	CHF
10					5181011XXX-1110	3'929.-		
15					5181021XXX-1110	3'929.-		
20					5181031XXX-1110	3'929.-		
25					5181041XXX-1110	3'929.-		
25					5183041XXX-1110	3'929.-		
32					5183051XXX-1150	3'944.-		
40					5183061XXX-1150	3'960.-		
50					5183071XXX-1150	4'243.-		
65					5183081XXX-1190	4'813.-		
80					5183091XXX-1190	5'212.-		
100					5183101XXX-1190	5'635.-		

Regelventil Typ VSR, LS, Zoll, pneumatisch, für Rohr DIN EN 10357, Serie D

vanne de régulation à souder, type VSR, LS, pneumatique, dimension en pouce, pour tube

					AISI 316L - EPDM lö-fs*			
Zoll pouce	Art.-Nr.	CHF	Art.-Nr.	CHF	Art.-Nr.	CHF	Art.-Nr.	CHF
½"					5181151XXX-1110	3'929.-		
¾"					5181161XXX-1110	3'929.-		
1"					5181171XXX-1110	3'929.-		
1½"					5183181XXX-1150	3'960.-		
2"					5183191XXX-1150	4'243.-		
2½"					5183201XXX-1190	4'813.-		
3"					5183211XXX-1190	5'212.-		
4"					5183221XXX-1190	5'635.-		

*luftöffnend/federschliessend)
ouverture à air/fermeture à ressort

Form 1200 - © KOHLER 2022

Regelventil Typ VSR, LD, pneumatisch
vanne de régulation à souder, type VSR, LD, pneumatique

M-5184

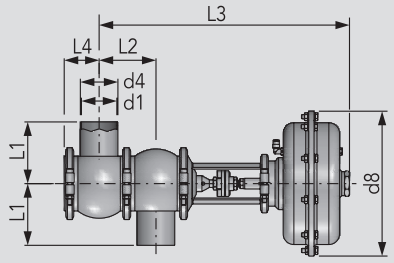

DN	d1	d4	L1	L2	L3	L4
10	10	13	62	50	329	27
15	16	19	50	50	326	30
20	20	23	50	50	324	32
25	26	29	90	74	415	76
32	32	35	90	74	415	76
40	38	41	90	74	415	76
50	50	53	100	85	431	62
65	66	70	115	106	485	75
80	81	85	130	116	487	83
100	100	104	140	136	531	128
125	125	129	160	160,4	693	179,8
150	150	154	180	190	728	213,5

Weitere Dichtungswerkstoffe auf Anfrage / d'autres qualités de joints sur demande

Regelventil Typ VSR, LD, Zoll, pneumatisch, für Rohr DIN EN 10357, Serie D
vanne de régulation à souder, type VSR, LD, pneumatique, dimension en pouce, pour tube

M-5184

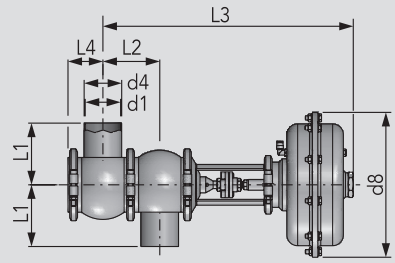

Zoll pouce	d1	d4	L1	L2	L3	L4
½"	9,4	12,7	90	74	415	76
¾"	15,8	19,1	90	74	415	76
1"	22,1	25,4	90	74	415	76
1½"	34,8	38,1	100	85	431	62
2"	47,5	50,8	115	106	485	75
2½"	60,2	63,5	130	116	487	83
3"	72,9	76,2	140	136	531	128
4"	97,4	101,6	160	160,3	872,8	179
6"	148,4	152,4	180	190	941,5	113,5

Weitere Dichtungswerkstoffe auf Anfrage / d'autres qualités de joints sur demande

Regelventil Typ VSR, LLD-K3, pneumatisch
vanne de régulation à souder, type VSR, LLD-K3, pneumatique

M-5185

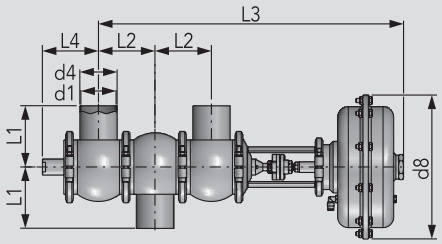

DN	d1	d4	L1	L2	L3	L4
25	26	29	90	74	438	74
32	32	35	90	74	438	74
40	38	41	90	74	438	74
50	50	53	100	85	520	78
65	66	70	115	106	573	105
80	81	85	130	116	599	114
100	100	104	140	136	652	127
125	125	129	160	160,4	853,4	179,8
150	150	154	180	190	918	213,5

Zum Mischen von Flüssigkeiten / pour mélanger des liquides

Regelventil Typ VSR, LLD-K3, Zoll, pneumatisch, für Rohr DIN EN 10357, Serie D
vanne de régulation à souder, type VSR, LLD-K3, pneumatique, dimension en pouce, pour tube

M-5185

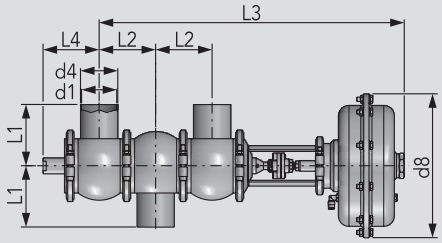

Zoll pouce	d1	d4	d8	L1	L2	L3
1"	22,1	25,4	165	90	74	290
1½"	34,8	38,1	165	90	74	290
2"	47,5	50,8	270	100	85	516
2½"	60,2	63,5	270	115	106	591
3"	72,9	76,2	270	130	116	620
4"	97,4	101,6	270	140	136	666
6"	148,6	152,4	400	180	190	918

Zum Mischen von Flüssigkeiten / pour mélanger des liquides

Form 1200 - © KOHLER 2022

HANS KOHLER AG, Claridenstrasse 20, Postfach, CH-8022 Zürich, Direktwahl: Tel. 044 207 11 22, Fax 044 207 11 20

Regelventil Typ VSR, LD, pneumatisch

vanne de régulation à souder, type VSR, LD, pneumatique

DN	Art.-Nr.	CHF	Art.-Nr.	CHF	AISI 316L - EPDM lö-fs* Art.-Nr.	CHF	Art.-Nr.	CHF
10					5184011XXX-1110	4'416.-		
15					5184021XXX-1110	4'416.-		
20					5184031XXX-1110	4'416.-		
25					5184041XXX-1110	4'416.-		
32					5184051XXX-1150	4'430.-		
40					5184061XXX-1150	4'453.-		
50					5184071XXX-1150	4'774.-		
65					5184081XXX-1190	5'477.-		
80					5184091XXX-1190	6'338.-		
100					5184101XXX-1190	6'959.-		
125					5184111XXX-1230	9'831.-		
150					5184121XXX-1230	11'621.-		

Regelventil Typ VSR, LD, Zoll, pneumatisch, für Rohr DIN EN 10357, Serie D

vanne de régulation à souder, type VSR, LD, pneumatique, dimension en pouce, pour tube

Zoll pouce	Art.-Nr.	CHF	Art.-Nr.	CHF	AISI 316L - EPDM lö-fs* Art.-Nr.	CHF	Art.-Nr.	CHF
½"					5184151XXX-1110	4'416.-		
¾"					5184161XXX-1110	4'416.-		
1"					5184171XXX-1110	4'416.-		
1½"					5184181XXX-1150	4'453.-		
2"					5184191XXX-1150	4'774.-		
2½"					5184201XXX-1190	5'477.-		
3"					5184211XXX-1190	6'338.-		
4"					5184221XXX-1190	6'959.-		
6"					5184241XXX-1230	11'621.-		

Regelventil Typ VSR, LLD-K3, pneumatisch

vanne de régulation à souder, type VSR, LLD-K3, pneumatique

DN	Art.-Nr.	CHF	Art.-Nr.	CHF	AISI 316L - EPDM lö-fs* Art.-Nr.	CHF	Art.-Nr.	CHF
25					5185041XXX-1110	5'206.-		
32					5185051XXX-1150	5'254.-		
40					5185061XXX-1150	5'254.-		
50					5185071XXX-1150	5'634.-		
65					5185081XXX-1190	6'507.-		
80					5185091XXX-1190	7'231.-		
100					5185101XXX-1190	8'162.-		
125					5185111XXX-1230	12'359.-		
150					5185121XXX-1230	14'326.-		

Regelventil Typ VSR, LLD-K3, Zoll, pneumatisch, für Rohr DIN EN 10357, Serie D

vanne de régulation à souder, type VSR, LLD-K3, pneumatique, dimension en pouce, pour tube

Zoll pouce	Art.-Nr.	CHF	Art.-Nr.	CHF	AISI 316L - EPDM lö-fs* Art.-Nr.	CHF	Art.-Nr.	CHF
1"					5185171XXX-1110	5'206.-		
1½"					5185181XXX-1150	5'254.-		
2"					5185191XXX-1150	5'634.-		
2½"					5185201XXX-1190	6'507.-		
3"					5185211XXX-1190	7'231.-		
4"					5185221XXX-1190	8'162.-		
6"					5185241XXX-1230	14'326.-		

*luftöffnend/federschliessend
ouverture à air/fermeture à ressort

Form 1200 - © KOHLER 2022

Regelventil Typ VSR, LLD-K4, pneumatisch
vanne de régulation à souder, type VSR, LLD-K4, pneumatique

M-5186

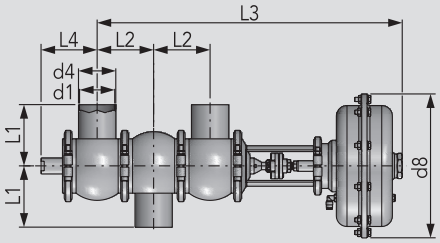

DN	d1	d4	L1	L2	L3	L4
25	26	29	90	74	438	79
32	32	35	90	74	438	79
40	38	41	90	74	438	79
50	50	53	100	85	520	78
65	66	70	115	106	573	105
80	81	85	130	116	599	114
100	100	104	140	136	652	127
125	125	129	160	160,4	853,4	179,8
150	150	154	180	190	918	273,5

Zum Verteilen von Flüssigkeiten / pour distribuer des liquides

Regelventil Typ VSR, LLD-K4, Zoll, pneumatisch, für Rohr DIN EN 10357, Serie D
vanne de régulation à souder, type VSR, LLD-K4, pneumatique, dim. en pouce, pour tube

M-5186

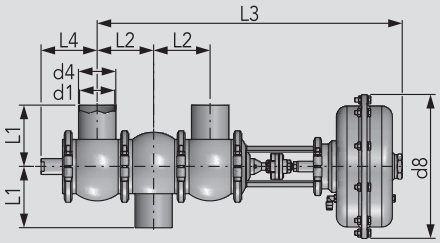

Zoll pouce	d1	d4	d8	L1	L2	L3
1"	22,1	25,4	165	90	74	290
1½"	34,8	38,1	165	90	74	290
2"	47,5	50,8	270	100	85	516
2½"	60,2	63,5	270	115	106	591
3"	72,9	76,2	270	130	116	620
4"	97,4	101,6	270	140	136	666
6"	148,4	152,4	400	180	190	918

Zum Verteilen von Flüssigkeiten / pour distribuer des liquides

Regelventil Typ VSR, LID-K5, pneumatisch
vanne de régulation à souder, type VSR, LID-K5, pneumatique

M-5187

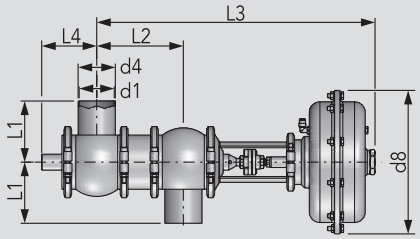

DN	d1	d4	L1	L2	L3	L4
25	26	29	90	100	371	73
32	32	35	90	100	371	73
40	38	41	90	100	427	73
50	50	53	100	127	459	88
65	66	70	115	163	505	104
80	81	85	130	186	534	115
100	100	104	140	204	585	130

Hochdruckausführung bis 40 bar auf Anfrage / exécution haute pression à 40 bar sur demande

Regelventil Typ VSR, LID-K5, Zoll, pneumatisch, für Rohr DIN EN 10357, Serie D
vanne de régulation à souder, type VSR, LID-K5, pneumatique, dim. en pouce, pour tube

M-5187

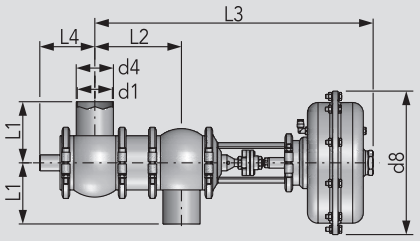

Zoll pouce	d1	d4	d8	L1	L2	L3
1"	22,1	25,4	165	90	100	441
1½"	34,8	38,1	165	90	100	441
2"	47,5	50,8	270	100	127	483
2½"	60,2	63,5	270	115	163	542
3"	72,9	76,2	270	130	186	558
4"	97,4	101,6	270	140	208	696

Hochdruckausführung bis 40 bar auf Anfrage / exécution haute pression à 40 bar sur demande

Form 1200 - © KOHLER 2022

HANS KOHLER AG, Claridenstrasse 20, Postfach, CH-8022 Zürich, Direktwahl: Tel. 044 207 11 22, Fax 044 207 11 20

Regelventil Typ VSR, LLD-K4, pneumatisch

vanne de régulation à souder, type VSR, LLD-K4, pneumatique

DN	Art.-Nr.	CHF	Art.-Nr.	CHF	AISI 316L - EPDM lö-fs* Art.-Nr.	CHF	Art.-Nr.	CHF
25					5186041XXX-1110	5'265.-		
32					5186051XXX-1150	5'520.-		
40					5186061XXX-1150	5'520.-		
50					5186071XXX-1150	5'954.-		
65					5186081XXX-1190	6'896.-		
80					5186091XXX-1190	7'681.-		
100					5186101XXX-1190	8'729.-		
125					5186111XXX-1230	13'146.-		
150					5186121XXX-1230	15'350.-		

Regelventil Typ VSR, LLD-K4, Zoll, pneumatisch, für Rohr DIN EN 10357, Serie D

vanne de régulation à souder, type VSR, LLD-K4, pneumatique, dim. en pouce, pour tube

Zoll pouce	Art.-Nr.	CHF	Art.-Nr.	CHF	AISI 316L - EPDM lö-fs* Art.-Nr.	CHF	Art.-Nr.	CHF
1"					5186171XXX-1110	5'265.-		
1½"					5186181XXX-1150	5'520.-		
2"					5186191XXX-1150	5'954.-		
2½"					5186201XXX-1190	6'896.-		
3"					5186211XXX-1190	7'681.-		
4"					5186221XXX-1190	8'729.-		
6"					5186241XXX-1230	15'350.-		

Regelventil Typ VSR, LID-K5, pneumatisch

vanne de régulation à souder, type VSR, LID-K5, pneumatique

DN	Art.-Nr.	CHF	Art.-Nr.	CHF	AISI 316L - EPDM lö-fs* Art.-Nr.	CHF	Art.-Nr.	CHF
25					51870412XX-1110	5'916.-		
32					51870512XX-1150	5'956.-		
40					51870612XX-1150	6'001.-		
50					51870712XX-1150	6'425.-		
65					51870812XX-1190	7'524.-		
80					51870912XX-1190	8'425.-		
100					51871012XX-1190	9'589.-		

Regelventil Typ VSR, LID-K5, Zoll, pneumatisch, für Rohr DIN EN 10357, Serie D

vanne de régulation à souder, type VSR, LID-K5, pneumatique, dim. en pouce, pour tube

Zoll pouce	Art.-Nr.	CHF	Art.-Nr.	CHF	AISI 316L - EPDM lö-fs* Art.-Nr.	CHF	Art.-Nr.	CHF
1"					51871712XX-1110	5'916.-		
1½"					51871812XX-1150	6'001.-		
2"					51871912XX-1150	6'425.-		
2½"					51872012XX-1190	7'524.-		
3"					51872112XX-1190	8'425.-		
4"					51872212XX-1190	9'589.-		

*luftöffnend/federschliessend)
ouverture à air/fermeture à ressort

Form 1200 - © KOHLER 2022

Dampf-Regelventil Typ VSR, LS

vanne de régulation de vapeur avec brides PN 16/40, type VSR, LS, pneumatique

M-5188

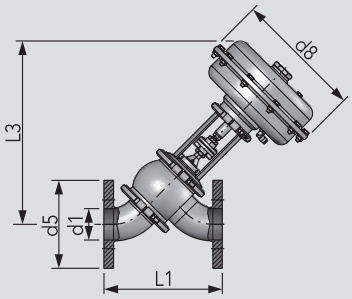

DN	d1	d5	d8	L1	L3		
25	26	115	165	185	289		
32	32	140	270	197	290		
40	38	150	270	204	362		
50	50	165	270	225	371		
65	66	185	270	249	386		
80	81	200	270	308	515		
100	100	220	270	344	437		

Dampf-Regelventil Typ VSR, LS, Zoll, für Rohr DIN EN 10357, Serie D

vanne de régulation de vapeur avec brides PN 16/40, type VSR, LS, pneumatique, dimension en pouce, pour tube

M-5188

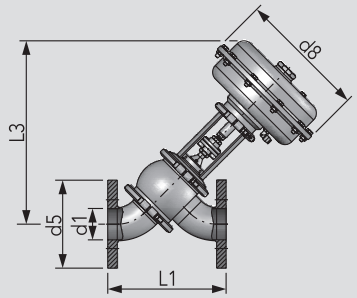

Zoll pouce	d1	d5	d8	L1	L3		
1"	22,1	115	165	185	289		
1½"	34,8	150	270	204	362		
2"	47,5	165	270	225	372		
2½"	60,2	185	270	249	386		
3"	72,9	200	270	308	515		
4"	97,4	220	270	344	437		

Digipos-Stellungsregler für Regelventil

positionneur DigiPos pour soupape de régulation

M-5632

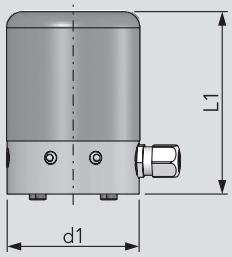

DN	d1	L1					
M02	102	141					
M2	102	141					
M4	102	141					
M10	102	141					

Form 1200 - © KOHLER 2022

HANS KOHLER AG, Claridenstrasse 20, Postfach, CH-8022 Zürich, Direktwahl: Tel. 044 207 11 22, Fax 044 207 11 20

Dampf-Regelventil Typ VSR, LS

vanne de régulation de vapeur avec brides PN 16/40, type VSR, LS, pneumatique

DN	Art.-Nr.	CHF	Art.-Nr.	CHF	AISI 316L - EPDM lö-fs* Art.-Nr.	CHF	Art.-Nr.	CHF
25					5188045XXX-1110	4'996.-		
32					5188055XXX-1150	5'078.-		
40					5188065XXX-1150	5'130.-		
50					5188075XXX-1150	5'447.-		
65					5188085XXX-1190	5'615.-		
80					5188095XXX-1190	6'697.-		
100					5188105XXX-1190	7'393.-		

Dampf-Regelventil Typ VSR, LS, Zoll, für Rohr DIN EN 10357, Serie D

vanne de régulation de vapeur avec brides PN 16/40, type VSR, LS, pneumatique, dimension en pouce, pour tube

Zoll pouce	Art.-Nr.	CHF	Art.-Nr.	CHF	AISI 316L - EPDM lö-fs* Art.-Nr.	CHF	Art.-Nr.	CHF
1"					5188175XXX-1110	4'996.-		
1½"					5188185XXX-1150	5'130.-		
2"					5188195XXX-1150	5'447.-		
2½"					5188205XXX-1190	5'615.-		
3"					5188215XXX-1190	6'697.-		
4"					5188225XXX-1190	7'393.-		

*luftöffnend/federschliessend)
ouverture à air/fermeture à ressort

Digipos-Stellungsregler für Regelventil

positionneur DigiPos pour soupape de régulation

DN	Art.-Nr.	CHF	Art.-Nr.	CHF	Art.-Nr.	CHF	Art.-Nr.	CHF
M02					5632040000-G000	1'590.-		
M2					5632040000-G000	1'590.-		
M4					5632040000-G000	1'590.-		
M10					5632040000-G000	1'590.-		

Form 1200 - © KOHLER 2022

Ersatzteilsatz, für Regelventil Typ L, LS

jeu de joints pour vanne de régulation, type L, LS

M-5191

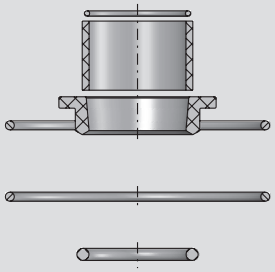

DN	Zoll pouce
10	½"
15	¾"
20	
25	1"
32	
40	1½"
50	2"
65	2½"
80	3"
100	4"

Ersatzteilsatz, für Regelventil Typ LD/ LLD

jeu de joints pour vanne de régulation, type LD, LLD

M-5191

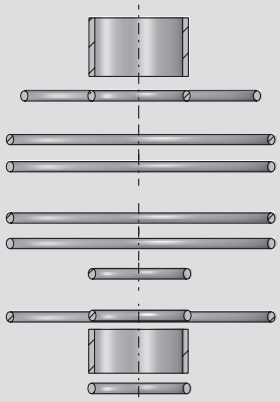

DN	Zoll pouce
25	1"
32	
40	1½"
50	2"
65	2½"
80	3"
100	4"

Ersatzteilsatz, für Regelventil Typ LID

jeu de joints pour vanne de régulation, type LID

M-5191

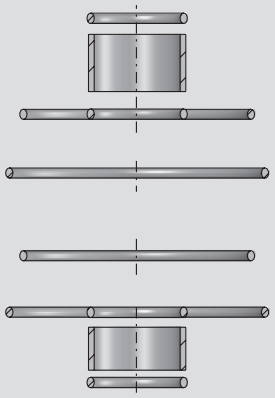

DN	Zoll pouce
25	1"
32	
40	1½"
50	2"
65	2½"
80	3"
100	4"

Form 1200 - © KOHLER 2022

HANS KOHLER AG, Claridenstrasse 20, Postfach, CH-8022 Zürich, Direktwahl: Tel. 044 207 11 22, Fax 044 207 11 20

Ersatzteilsatz, für Regelventil Typ L, LS

jeu de joints pour vanne de régulation, type L, LS

DN	Zoll pouce	EPDM Art.-Nr.	CHF	Art.-Nr.	CHF	Art.-Nr.	CHF	Art.-Nr.	CHF
10	½"	5191015900-054	45.10						
15	¾"	5191015900-054	45.10						
20		5191015900-054	45.10						
25	1"	5191025900-054	45.10						
32		5191032900-054	60.70						
40	1½"	5191040900-054	60.50						
50	2"	5191050900-054	86.60						
65	2½"	5191065900-054	104.-						
80	3"	5191080900-054	121.-						
100	4"	5191100900-054	179.-						

Ersatzteilsatz, für Regelventil Typ LD/ LLD

jeu de joints pour vanne de régulation, type LD, LLD

DN	Zoll pouce	EPDM Art.-Nr.	CHF	Art.-Nr.	CHF	Art.-Nr.	CHF	Art.-Nr.	CHF
25	1"	5191040901-054	74.50						
32		5191040901-054	74.50						
40	1½"	5191040901-054	74.50						
50	2"	5191050901-054	105.-						
65	2½"	5191065901-054	121.-						
80	3"	5191080901-054	143.-						
100	4"	5191100901-054	179.-						

Ersatzteilsatz, für Regelventil Typ LID

jeu de joints pour vanne de régulation, type LID

DN	Zoll pouce	EPDM Art.-Nr.	CHF	Art.-Nr.	CHF	Art.-Nr.	CHF	Art.-Nr.	CHF
25	1"	5191040902-054	74.50						
32		5191040902-054	74.50						
40	1½"	5191040902-054	74.50						
50	2"	5191050902-054	96.60						
65	2½"	5191065902-054	117.-						
80	3"	5191080902-054	121.-						
100	4"	5191100902-054	166.-						

Form 1200 - © KOHLER 2022

Ersatzteilsatz, für Dampf-Regelventil Typ LS

jeu de joints pour vanne de régulation de vapeur, type LS

M-5191

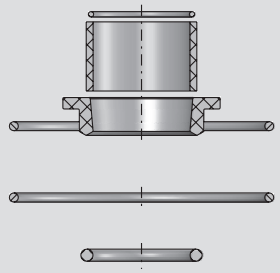

DN	Zoll pouce
25	1"
32	
40	1½"
50	2"
65	2½"
80	3"
100	4"

Membranantrieb, Regelventil

commande à membrane, pour vanne de régulation

M-5200

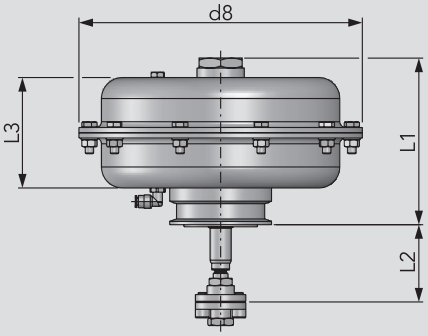

DN	d8	L1	L2	L3	h
M02	165	102,8	71	60,3	20
M2	270	158,7	73	105,2	20
M4	270	158,7	73	105,2	30
M10	400	175	100	106	60

h=Hub / course

Dichtungssatz, Membranantrieb

jeu de joints pour commande à membrane

M-5200

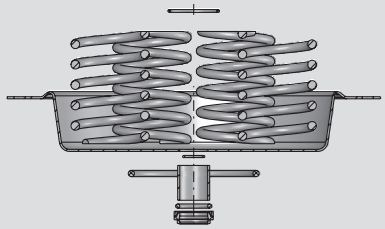

DN
M02
M2
M4

Form 1200 - © KOHLER 2022

HANS KOHLER AG, Claridenstrasse 20, Postfach, CH-8022 Zürich, Direktwahl: Tel. 044 207 11 22, Fax 044 207 11 20

Ersatzteilsatz, für Dampf-Regelventil Typ LS

jeu de joints pour vanne de régulation de vapeur, type LS

DN	Zoll pouce	EPDM Art.-Nr.	CHF	Art.-Nr.	CHF	Art.-Nr.	CHF	Art.-Nr.	CHF
25	1"	5191040915-054	314.-						
32		5191040915-054	314.-						
40	1½"	5191040915-054	314.-						
50	2"	5191050915-054	349.-						
65	2½"	5191065915-054	409.-						
80	3"	5191080915-054	436.-						
100	4"	5191100915-054	469.-						

Membranantrieb, Regelventil

commande à membrane, pour vanne de régulation

DN	Art.-Nr.	CHF	Art.-Nr.	CHF	Art.-Nr.	CHF	Art.-Nr.	CHF
M02	5200165000-G000	787.-						
M2	5200270020-G000	1'201.-						
M4	5200270030-G000	1'269.-						
M10	5200720060-G000	×						

× auf Anfrage
× sur demande

Dichtungssatz, Membranantrieb

jeu de joints pour commande à membrane

DN	Art.-Nr.	CHF	Art.-Nr.	CHF	Art.-Nr.	CHF	Art.-Nr.	CHF
M02	5200165500-G000	367.-						
M2	5200270500-G000	422.-						
M4	5200270500-G000	422.-						

Form 1200 - © KOHLER 2022

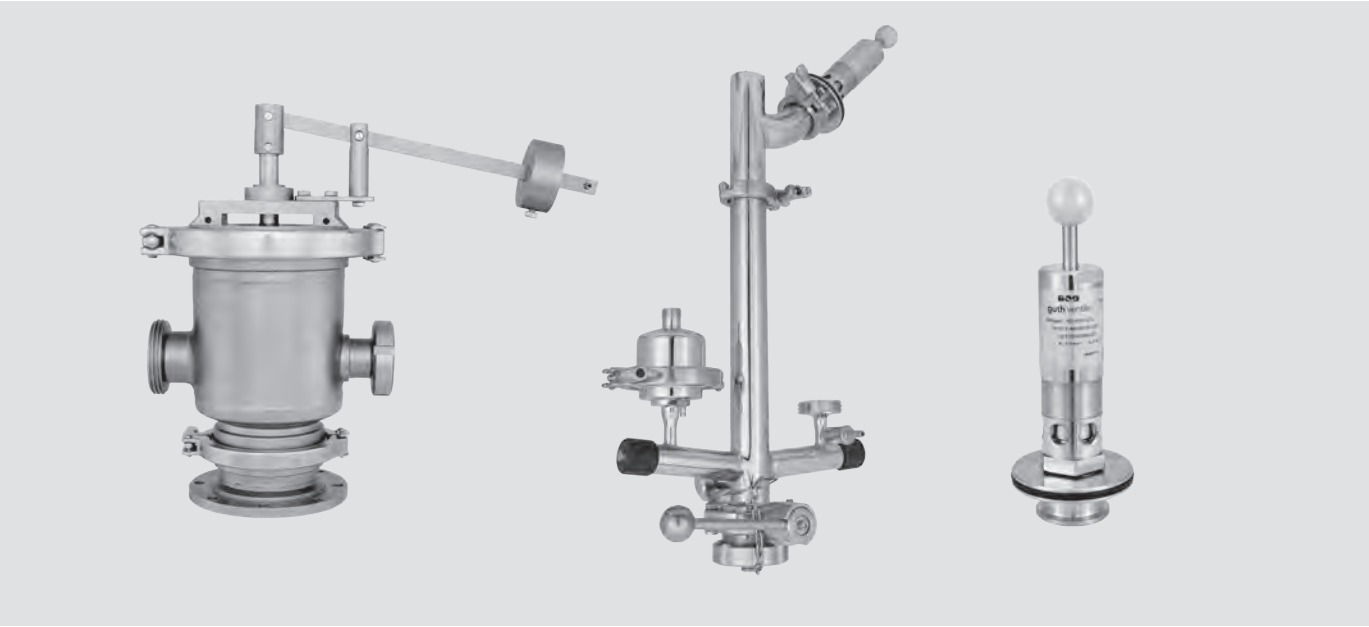

Behälterarmaturen **Armatures pour les cuves** Tank fittings	auf Anfrage sur demande on request
Sicherheitsarmaturen **Soupapes de sécurité** Safety fittings	auf Anfrage sur demande on request
Tankdomarmaturen **Armatures pour dôme de cuves** Tank top units	auf Anfrage sur demande on request
Systemarmaturen **Dispositifs à options** System fittings	auf Anfrage sur demande on request
Manometer / Thermometer **Manomètres / thermomètres** Manometer / Thermometer	auf Anfrage sur demande on request
Spundventile **Appareils de bonde** Bunging valves	auf Anfrage sur demande on request

Form 1200 - © KOHLER 2022

HANS KOHLER AG, Claridenstrasse 20, Postfach, CH-8022 Zürich, Direktwahl: Tel. 044 207 11 22, Fax 044 207 11 20

Aseptische Probenahmeventile

Vannes de prélèvement aseptiques

Aseptic sample valves

auf Anfrage
sur demande
on request

6
A

Form 1200 - © KOHLER 2022

HANS KOHLER AG, Claridenstrasse 20, Postfach, CH-8022 Zürich, Direktwahl: Tel. 044 207 11 22, Fax 044 207 11 20

Reinigungstechnik
Techniques de nettoyage
Cleaning technology

auf Anfrage
sur demande
on request

6
R

Form 1200 - © KOHLER 2022

KOHLER
HANS KOHLER AG, Claridenstrasse 20, Postfach, CH-8022 Zürich, Direktwahl: Tel. 044 207 11 22, Fax 044 207 11 20

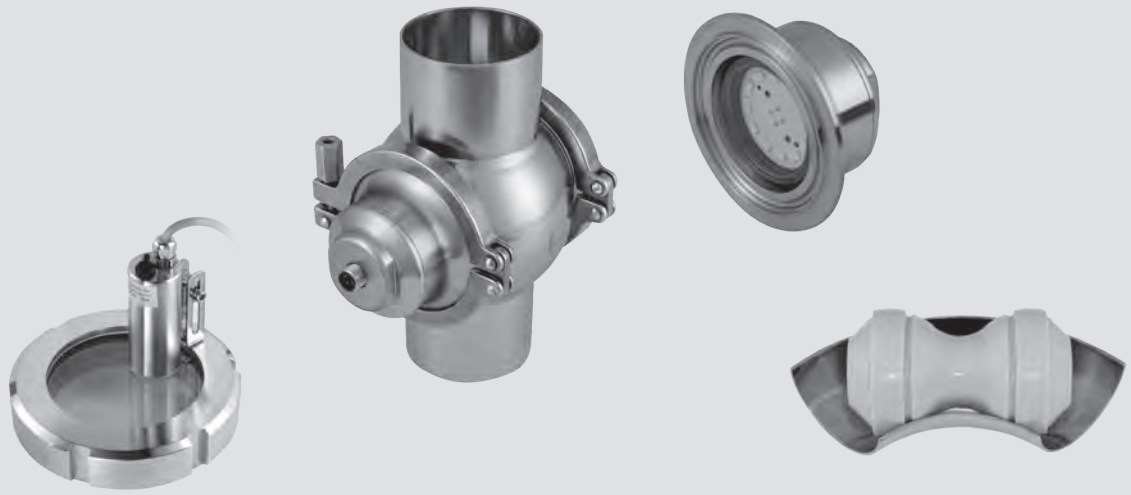

Schaugläser
Verres de regard
Sight glasses

Inline-Programm
Programmes Inline
Inline programme

Filter
Filtres
Filter

Be- und Entlüftung
Purges
Aeration and deaeration

Molchtechnik
Techniques de raclage
Pigging technology

Preise in CHF pro Einheit. Masse in mm.
Weitere Ausführungen auf Anfrage.
Technische und Preis-Änderungen vorbehalten.

Prix en CHF par pièce. Dimensions en mm.
D'autres exécutions sur demande.
Sous réserve de changements techniques et de prix.

Form 1200 - © KOHLER 2022

HANS KOHLER AG, Claridenstrasse 20, Postfach, CH-8022 Zürich, Direktwahl: Tel. 044 207 11 22, Fax 044 207 11 20

Overview	Aperçu	Kurzübersicht	
Disc sight glass assembly	Verre de regard	Schauglas	**7.01**
Sight glass illuminator	Eclairage de cuve	Tankbeleuchtung	**7.01**
Sight glass, weld-in unit	Tube avec double verre de regard	Schaulaterne Rohrausführung	**7.01**
Sight glass with shatter guard	Verre de regard cylindrique	Schaulaterne mit Glaszylinder	**7.02**
Inline program	Programme Inline	Inline-Programm	**7.03 - 7.04**
Tank welding flange for inline housing module	Bride de regard soudée pour boîtier modul Inline	Tankanschweissflansch für Inline-Modul	**7.04**
Inline tube strainer	Filtre-tamis tubulaire	Durchgangsrohrsieb	**7.05**
Right angle tube strainer	Filtre-tamis sous forme d'équerre	Eckrohrsieb	**7.05 - 7.06**
Dirt trap	Séparateur d'impuretés	Schmutzfänger	**7.07**
Sterile air filter	Filtre à air stérile	Sterilluftfilter	**7.07**
Aeration carbonation unit	Armature d'aération	Belüftungsarmatur	**7.08**
Air regulation needle valve	Robinet à pointeau	Luftregulier-Nadelventil	**7.08**
Air flowmeter	Débitmètre d'air	Luft-Durchflussmesser	**7.08**
Deaeration lantern	Lanterne d'aération	Entlüftungslaterne	**7.09 - 7.10**
Pigging technology	Technique de raclage	Molchtechnik	**7.11**
Aseptic pigging technology	Technique de raclage aseptique	Aseptik-Molchtechnik	**7.12**

Form 1200 - © KOHLER 2022

Langlebige und effiziente Schauglasbeleuchtung

Viele Vorteile bieten die Schauglasbeleuchtungen in LED-Technik von Guth. Sie zeichnen sich gegenüber den herkömmlichen Halogenlampen durch eine wesentlich längere Lebensdauer bei äusserst niedrigem Stromverbrauch aus.

Ein weiterer Vorteil ist, dass sie keine Wärme entwickeln. Ein Anbrand des Mediums am Schauglas, wie es z.T. bei Halogenlampen passieren kann, ist damit ausgeschlossen. Die LED-Beleuchtungen sind als separate Lampe zum Anschrauben an die Schauglasverschraubung oder in Inline-Ausführung erhältlich.

LED-Schauglasbeleuchtung micro (IP65) mit Schalter

TECHNISCHE DATEN	
Betriebsspannung	24 V AC/DC
Leistungsaufnahme	2 W
Lebensdauer	ca. 20'000 h
Anschluss	inkl. Halterung zum Anschrauben an Schauglasverschraubung

LED-Schauglasbeleuchtung (IP67) in hygienischem Design für Inline-Gehäuse

TECHNISCHE DATEN	
Betriebsspannung	12–30 V DC
Leistungsaufnahme	2,8 W
Lebensdauer	ca. 20'000 h
Anschluss	Inline-Gehäuse kompatibel zum Anschluss mittels Clamp-Verschluss

Form 1200 - © KOHLER 2022

HANS KOHLER AG, Claridenstrasse 20, Postfach, CH-8022 Zürich, Direktwahl: Tel. 044 207 11 22, Fax 044 207 11 20

Eclairage efficace et durable pour verre de regard

Les éclairages pour verre de regard utilisant la technique LED de Guth offrent de nombreux avantages par rapport aux éclairages halogènes traditionnels.

En plus d'offrir une durée de vie significativement plus longue pour une consommation électrique extrêmement faible, ils ne dégagent pas de chaleur en fonctionnement. Ainsi, le produit ne brûle pas sur l'éclairage, comme ça peut être le cas avec les éclairages halogènes. Les éclairages à LED sont disponibles comme éclairage séparé à visser sur le raccord de vissage du regard en verre ou en version intégrée.

micro-éclairage pour verre de regard, à LED (IP65) avec interrupteur

DONNÉES TECHNIQUES	
tension de fonctionnement	24 V c.a. / c.c.
puissance consommée	2 W
durée de vie	env. 20 000 h
raccordement	comprend un support pour le vissage sur le raccord de vissage du verre de regard

éclairage pour verre de regard à LED (IP67) en modèle Hygiène pour boîtier intégré

DONNÉES TECHNIQUES	
tension de fonctionnement	12–30 V c.c.
puissance consommée	2,8 W
durée de vie	env. 20 000 h
raccordement	boîtier intégré compatible avec un raccordement à l'aide d'une fixation par serrage

Form 1200 - © KOHLER 2022

Inline-Gehäuse für Messeinrichtungen und Prozessausrüstungen

Das Guth Inline-Programm bietet die beste Lösung für eine hygienegerechte Installation von Messeinrichtungen und Prozessausrüstungen. Die sphärische Innenkontur mit den hygienisch gestalteten Klemmverbindungen gewährt jederzeit hervorragende CIP-/SIP-Eigenschaften. Für die erforderlichen Prozessaustattungen stehen verschiedene Einbausätze zur Verfügung. Die standardisierte Klemmverbindung gewährt grösstmögliche Flexibilität für eine prozessorientierte Instrumentierung sowie die Austauschbarkeit und Nachrüstbarkeit der Einbausätze. Die Standardausführung wird mit Schweissenden geliefert. Auf Wunsch bieten wir auch andere Verbindungen an.

Clamp-Verbindung für sichere und schnelle Handhabung

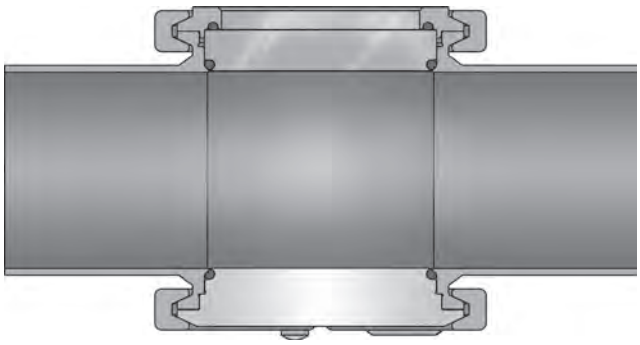

universelles, aseptisches Inline-Gehäuse DN 25–150

TECHNISCHE DATEN	
Rohranschluss-Nennweiten:	DN 25–150 Schweissanschluss für Rohr DIN EN 10357 Serie A DIN 11866 Reihe A weitere Rohrverbindungen optional
Werkstoff:	1.4404/AISI 316L
Dichtungen:	EPDM (SIP 140°C, 1h) FDA
Geräteanschlüsse:	mit Clamp-Verbindung
Oberfläche produktberührt:	Ra ≤ 0,8 mm, e-poliert

Anschlussfreudig – für universelle Anwendung

Das Guth Inline-Programm ist extrem anschlussfreudig. Es ist voll kompatibel zu den meisten gebräuchlichen Systemen und Zubehörkomponenten.

Folgende Komponenten bieten wir zum Anschluss an:

- Schauglas
- Blindflansch
- beidseitiges Schauglas
- LED-Schauglasbeleuchtung mit
  - sauberem Clampanschluss
  - energiesparender Technik
  - Leuchtmittel-Lebensdauer von ca. 20'000 h
- Messaufnehmer
  - variabel austauschbar

Weitere Mess- und Kontrollkomponenten auf Anfrage.

Inline-Gehäuse mit Schauglas bzw. Blindflansch

Inline-Gehäuse mit Messaufnehmer

Form 1200 - © KOHLER 2022

HANS KOHLER AG, Claridenstrasse 20, Postfach, CH-8022 Zürich, Direktwahl: Tel. 044 207 11 22, Fax 044 207 11 20

Boîtier intégré pour dispositifs de mesure et équipements de traitement

La gamme intégrée Guth est la solution idéale pour une installation de dispositifs de mesure et d'équipements de traitement en mode Hygiène. Le contour intérieur sphérique avec le raccordement par serrage hygiénique assure à tout moment des propriétés CIP/SIP exceptionnelles. Différents jeux de montage sont disponibles pour les équipements de traitement requis. Le raccordement par serrage standardisé offre une flexibilité maximale pour une instrumentation orientée sur le traitement ainsi que la possibilité de remplacement et d'installation ultérieure des jeux de montage. Le modèle standard est livré avec des extrémités soudées. Sur demande, d'autres raccordements sont possibles.

raccordement par serrage pour une manipulation sûre et rapide

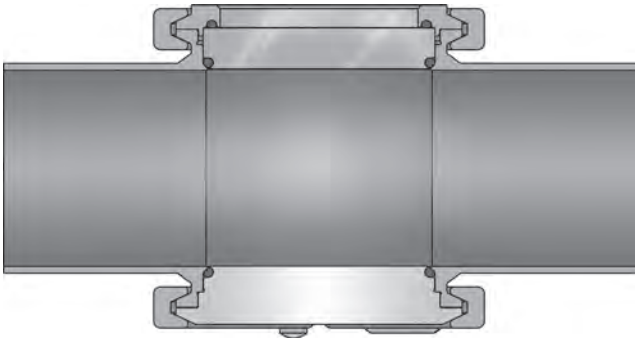

boîtier intégré aseptique universel
DN 25–150

DONNÉES TECHNIQUES	
diamètre nominal du raccord de tube	DN 25–150 raccord soudé pour tube DIN EN 10357 série A DIN 11866 gamme A autres raccordements pour tube en option
matériau	1.4404/AISI 316L
joints	EPDM (SIP 140°C, 1h) FDA
raccordements d'appareil	avec raccordement par serrage
surface en contact avec le produit	Ra ≤ 0,8 mm, polissage électrolytique

Facile à raccorder – pour une utilisation universelle

La gamme intégrée Guth est extrêmement facile à raccorder. Elle est entièrement compatible avec les systèmes et accessoires les plus utilisés.

Pour le raccordement, nous proposons les composants suivants:

- verre de regard
- bride pleine
- verre de regard bi-directionnel
- éclairage pour verre de regard à LED avec
  - raccordement par serrage propre
  - technique économe en énergie
  - durée de vie de l'éclairage d'env. 20 000 h
- capteur de mesure
  - remplaçable et variable

Autres composants de commande et de mesure sur demande.

boîtier intégré avec verre de regard et bride pleine

boîtier intégré avec capteur de mesure

Form 1200 - © KOHLER 2022

Sichere Entleerung der Produktleitung durch Guth Molchsysteme

Sparen Sie kurzfristig und nachweisbar Zeit und Geld, indem Sie die Guth Molchtechnik in Ihre Produktion integrieren. Diese Technologie gewährleistet eine nahezu verlustfreie Entleerung der Rohrleitungen. Sie reduzieren die Kosten in den Bereichen Reinigung, Abwasser, Energie und vor allem erfolgt dadurch eine effizientere Nutzung der Rohstoffe.

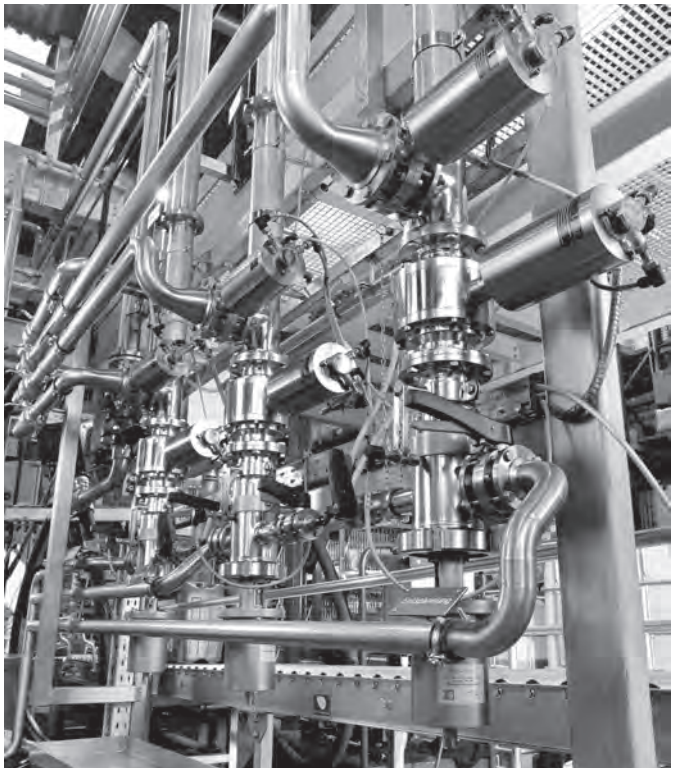

Guth Molchanlage in einer Produktion

Guth Molchtechnik Features

- einfache Integration in vorhandene Prozessanlagen
- Dämpfersysteme für behutsames Einfahren des Molches in die Stationen
- reinigungsoptimierte Strömungsführung in den Stationen
- einfache Ortung in der Produktleitung durch integrierte Magnete in den Molchen
- Molch rückführbar mittels Produkt / Wasser / Luft
- in hygienischer und aseptischer Ausführung erhältlich
- umweltfreundlich und ressourcensparend
- geschlossene Sende- und Empfangsstation zur Einbindung in die Reinigungszyklen inkl. Dampfsterilisation

sichere Produkttrennung innerhalb der Produktleitung

Molchen von DIN-Bögen ohne Produktvermischung

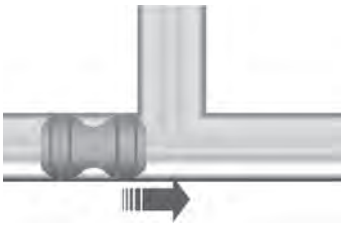

problemloses Molchen über T-Abzweige

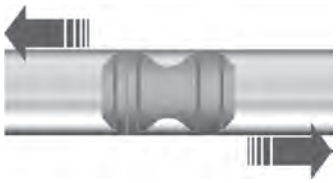

in beide Richtungen einsetzbar

Form 1200 - © KOHLER 2022

HANS KOHLER AG, Claridenstrasse 20, Postfach, CH-8022 Zürich, Direktwahl: Tel. 044 207 11 22, Fax 044 207 11 20

Guth Molchtechnik für nahezu alle Anwendungsbereiche

Molchstationen

Molch-Sendestation
(Hygiene-Ausführung)

Molch-Empfangsstation
(Hygiene-Ausführung)

- einfache Integration in bestehende Prozessanlagen
- geschlossene Sende- und Empfangsstation zur Einbindung in die Reinigungszyklen
- behutsames «Parken» des Molches beim Einfahren in die Stationen durch Dämpfersysteme
- reinigungsoptimierte Strömungsführung in den Stationen
- Molchsensoren in den Endlagen oder an der Rohrleitung
- Molch rückführbar mittels Produkt / Wasser / Luft
- jederzeit aufrüstbar durch Verwendung von Guth Automatisierungskomponenten

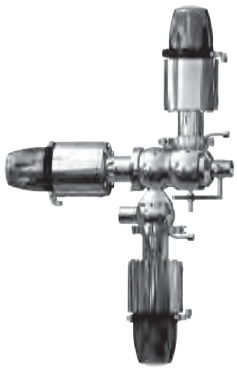

Aseptik-
Molch-Sendestation

Aseptik-
Molch-Empfangsstation

- Konstruktion und Ausführung konsequent nach aseptischem Standard
- Hermetische Trennung Produktraum / Atmosphäre durch die GEMBRA-Membrantechnologie in den Stationen
- fortschrittliche PTFE-Membrantechnologie
- Molch- und Dichtungswerkstoffe generell FDA-konform bzw. FDA-Zulassung
- individuelle Fertigung an Ihre Bedürfnisse bzw. technischen Anforderungen angepasst
- wirschaftlich beste Lösung, da kein Dampf für Sterilschloss benötigt wird

TECHNISCHE DATEN	Hygiene	Aseptik
Baugrössen	DN 25 – 100, 1" – 4"	DN 40 – 100
Werkstoffe Molch **Werkstoffe Stationen**	EPDM (FDA), Silikon (FDA), FKM 1.4404 / AISI 316L	Silikon (FDA) mit Migrationstest 1.4404 / AISI 316L
Druckstufe	PN 10 – 16 je nach Nennweite	PN 6

Aseptik-Duplex-Molch

(auch für hygienische Stationen)

- Unsere Aseptik-Duplex-Molche werden nahtlos als Vollkörper in massiver Ausführung aus Elastomeren gegossen.
- VA-gekapselte Magnete, zur Detektion von aussen, mittels magnetisch-induktiven Sensoren, sind standardmässig in allen Molchen integriert.
- Alle Ausführungen und Werkstoffe werden mit FDA-Konformität / FDA-Zulassung geliefert.
- Neben dem Guth Aseptik-Duplex-Molch für hohe und höchste Anforderungen sind weitere Ausführungen und Werkstoffe, für nahezu alle Anwendungen im Bereich Lebensmittel, Getränke, Kosmetik, Pharma und Chemie erhältlich.

Form 1200 - © KOHLER 2022

Vidange sûre de la conduite de produit via les systèmes de raclage Guth

Gagnez rapidement et effectivement du temps et de l'argent en intégrant la technique de raclage Guth à votre production. Cette technologie assure une vidange presque sans perte des conduites. Vous réduisez ainsi vos coûts en termes de nettoyage, d'évacuation des eaux usées et d'énergie. Par-dessus tout, vous exploitez ainsi efficacement la matière brute.

installation de racleur Guth dans une ligne de production

Fonctionnalités de la technique de raclage Guth

- intégration simple dans les installations de traitement existantes
- systèmes d'amortissement pour insérer facilement le racleur dans les stations
- guidage du flux dans les stations optimisé pour le nettoyage
- localisation simple dans la ligne de produit via des aimants intégrés dans les racleurs
- possibilité de faire reculer le racleur avec le produit / de l'eau / de l'air
- disponible en modèle hygiénique et aseptique
- respectueux de l'environnement et économe en ressources
- station d'envoi et de réception fermée pour l'intégration dans les cycles de nettoyage, y compris la stérilisation vapeur

séparation sûre du produit dans la conduite

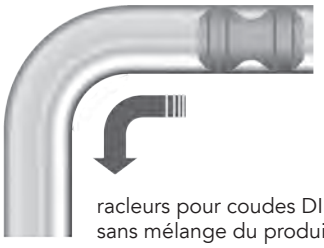

racleurs pour coudes DIN sans mélange du produit

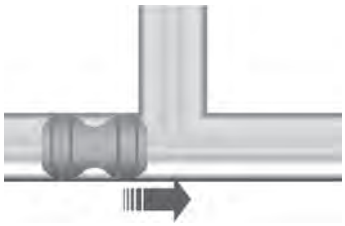

racleurs ne posant pas de problème au niveau des dérivations en T

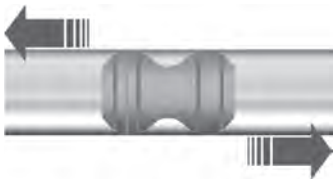

utilisable dans les deux sens

Form 1200 - © KOHLER 2022

HANS KOHLER AG, Claridenstrasse 20, Postfach, CH-8022 Zürich, Direktwahl: Tel. 044 207 11 22, Fax 044 207 11 20

La technique de racleur Guth est adaptée à presque tous les domaines d'utilisation

Stations de raclage

station d'envoi du racleur (modèle Hygiène)

station de réception du racleur (modèle Hygiène)

- intégration simple dans les installations de traitement existantes
- station d'envoi et de réception fermée pour l'intégration dans les cycles de nettoyage
- le racleur est « parqué » prudemment dans les stations via un système d'amortissement
- guidage du flux dans les stations optimisé pour le nettoyage
- capteurs de racleur dans les positions finales ou sur la conduite
- possibilité de faire reculer le racleur avec le produit / de l'eau / de l'air
- peut être complété à tout moment par des composants d'automatisation Guth

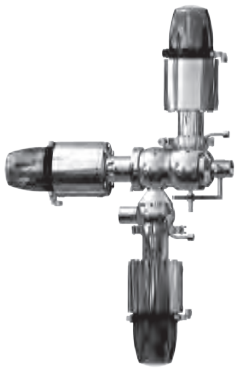

station d'envoi du racleur aseptique

station de réception du racleur aseptique

- construction et exécution selon la norme aseptique
- séparation hermétique chambre du produit / atmosphère via la technologie à membrane GEMBRA dans les stations
- technologie de membrane PTFE avancée
- matériaux du racleur et des joints généralement conformes aux exigences de la FDA et homologués FDA
- usinage individualisé selon vos besoins ou adapté aux exigences techniques
- la meilleure solution économique car aucune vapeur n'est requise pour le verrou stérile

DONNÉES TECHNIQUES	Hygiène	Aseptique
dimensions	DN 25–100, 1"–4"	DN 40–100
matériaux racleur **matériaux stations**	EPDM (FDA), silicone (FDA), FKM 1.4404 / AISI 316L	silicone (FDA) avec test de migration 1.4404 / AISI 316L
niveau de pression	PN 10–16 selon le diamètre nominal	PN 6

Racleur duplex aseptique

(également pour les stations Hygiène)

- Nos racleurs duplex aseptiques sont résistants et moulés en élastomère en un corps complet sans coutures.
- Des aimants encapsulés en acier inoxydable pour la détection depuis l'extérieur, à l'aide de capteurs à induction magnétiques, sont intégrés en série dans tous les racleurs.
- Tous les modèles et matériaux sont livrés avec l'homologation FDA / la déclaration de conformité FDA.
- En plus du racleur duplex aseptique Guth pour les exigences les plus élevées, il existe d'autres modèles et matériaux pour presque toutes les applications dans les domaines de l'agro-alimen taire, des boissons, des cosmétiques, de la pharmacie et de la chimie.

Form 1200 - © KOHLER 2022

Schauglas S, (Bullauge) komplett mit Panzerglas

verre de regard à souder (hublot) complet avec verre blindé

M-7001
M-7022

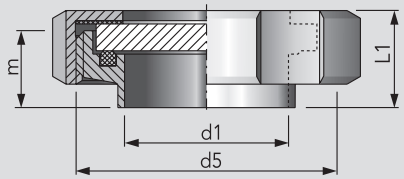

DN	d1	d5	m	L1			kg
25	26	Rd 52×⅙	22	28			0,29
32	32	Rd 58×⅙	22	28			0,35
40	38	Rd 65×⅙	22	28			0,43
50	50	Rd 78×⅙	23	29			0,61
65	66	Rd 95×⅙	25	33			0,99
80	81	Rd 110×¼	26	33			1,33
100	100	Rd 130×¼	30	39			1,90
125	125	Rd 160×¼	46	56			3,06
150	150	Rd 190×¼	50	60			4,70

M-7001 = Schauglas mit Presshartglas / verre de regard avec verre dur pressé
M-7022 = Schauglas mit Borosilikatglas / verre de regard avec verre borosilicaté

Panzerglas, für Schauglas S

verre de rechange pour verre de regard à souder (hublot)

M-7002
M-7026

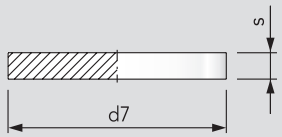

DN	d7	s	bar				kg
25	42	9	20				0,03
32	48	9	12				0,03
40	54	9	12				0,05
50	66	9	12				0,07
65	84	9	9				0,14
80	99	9	8				0,19
100	117	13	8				0,32
125	147	15	7				0,64
150	173	15	5				0,88

Druckbeständigkeit bei 20 bar (siehe Tabelle)
résistance de la pression à 20 bar (voir le tableau)

Tankbeleuchtung S, komplett mit Schauglas S, Art. Nr. M-7001

éclairage de cuve, complet avec verre de regard à souder (hublot), art. M-7001

M-7004

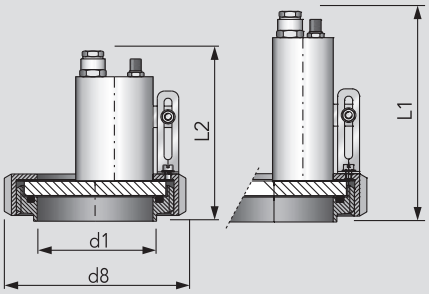

DN	d1	d8	L1	L2			kg
50	50	92	135	120			0,30
65	66	112	135	124			1,27
80	81	127	130	119			1,62
100	100	148	130	124			2,17
125	125	178	147	141			3,31
150	150	210	151	144			5,08

Halogen: 24 V / 20 W
LED: 24 V / 2 W

Schaulaterne S-S, Rohrausführung, beiderseits mit Bullaugen

tube avec double verre de regard (hublot) à souder, avec verre dur pressé

M-7005

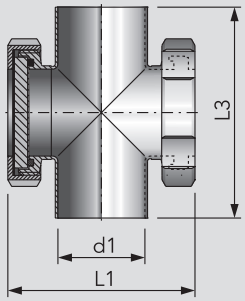

DN	d1	L1	L3				kg
25	26	87	100				0,71
32	32	93	110				0,85
40	38	100	120				1,05
50	50	116	140				1,45
65	66	142	160				2,47
80	81	161	180				3,28
100	100	192	200				4,64
125	125	257	375				8,24
150	150	290	450				12,63

Presshartglas

Form 1200 - © KOHLER 2022

HANS KOHLER AG, Claridenstrasse 20, Postfach, CH-8022 Zürich, Direktwahl: Tel. 044 207 11 22, Fax 044 207 11 20

Schauglas S, (Bullauge) komplett mit Panzerglas

verre de regard à souder (hublot) complet avec verre blindé

	AISI 304L - Presshartglas / verre dur pressé poliert / poli		AISI 304L - Borosilikatglas / verre borosilicaté poliert / poli		AISI 316L - Presshartglas / verre dur pressé poliert / poli		AISI 316L - Borosilikatglas / verre borosilicaté poliert / poli	
DN	Art.-Nr.	CHF	Art.-Nr.	CHF	Art.-Nr.	CHF	Art.-Nr.	CHF
25	7001025000-021	61.20	7022025000-021	77.20	7001025000-041	73.10	7022025000-041	88.90
32	7001032000-021	65.50	7022032000-021	85.10	7001032000-041	78.20	7022032000-041	97.40
40	7001040000-021	66.90	7022040000-021	87.60	7001040000-041	80.50	7022040000-041	100.-
50	7001050000-021	79.70	7022050000-021	104.-	7001050000-041	95.10	7022050000-041	120.-
65	7001065000-021	94.30	7022065000-021	130.-	7001065000-041	113.-	7022065000-041	149.-
80	7001080000-021	118.-	7022080000-021	153.-	7001080000-041	142.-	7022080000-041	176.-
100	7001100000-021	156.-	7022100000-021	206.-	7001100000-041	187.-	7022100000-041	237.-
125	7001125000-021	257.-	7022125000-021	328.-	7001125000-041	308.-	7022125000-041	377.-
150	7001150000-021	397.-	7022150000-021	478.-	7001150000-041	477.-	7022150000-041	549.-

Panzerglas, für Schauglas S

verre de rechange pour verre de regard à souder (hublot)

	Presshartglas / verre dur pressé max. 150 °C		Borosilikatglas / verre borosilicaté max. 300 °C					
DN	Art.-Nr.	CHF	Art.-Nr.	CHF	Art.-Nr.	CHF	Art.-Nr.	CHF
25	7002025000-072	11.70	7026025000-073	26.30				
32	7002032000-072	12.30	7026032000-073	28.30				
40	7002040000-072	12.70	7026040000-073	32.20				
50	7002050000-072	14.40	7026050000-073	36.60				
65	7002065000-072	18.90	7026065000-073	51.30				
80	7002080000-072	25.70	7026080000-073	56.40				
100	7002100000-072	35.30	7026100000-073	79.40				
125	7002125000-072	58.-	7026125000-073	123.-				
150	7002150000-072	87.40	7026150000-073	177.-				

Tankbeleuchtung S, komplett mit Schauglas S, Art. Nr. M-7001

éclairage de cuve, complet avec verre de regard à souder (hublot), art. M-7001

	AISI 304L - mit Halogenbeleuchtung / avec ampoule halogène, 24V/20W		AISI 304L - mit LED / avec ampoule LED, 24V/2W		AISI 316L* - mit Halogenbeleuchtung / avec ampoule halogène, 24V/20W		AISI 316L* - mit LED / avec ampoule LED, 24V/2W	
DN	Art.-Nr.	CHF	Art.-Nr.	CHF	Art.-Nr.	CHF	Art.-Nr.	CHF
50	7004050000-021	343.-	7004050300-021	469.-	7004050000-041	395.-	7004050300-041	519.-
65	7004065000-021	358.-	7004065300-021	484.-	7004065000-041	412.-	7004065300-041	536.-
80	7004080000-021	384.-	7004080300-021	508.-	7004080000-041	442.-	7004080300-041	564.-
100	7004100000-021	421.-	7004100300-021	544.-	7004100000-041	484.-	7004100300-041	606.-
125	7004125000-021	521.-	7004125300-021	641.-	7004125000-041	599.-	7004125300-041	717.-
150	7004150000-021	662.-	7004150300-021	777.-	7004150000-041	760.-	7004150300-041	874.-

*nur Anschlussstutzen
seulement le manchon à souder

Schaulaterne S-S, Rohrausführung, beiderseits mit Bullaugen

tube avec double verre de regard (hublot) à souder, avec verre dur pressé

	AISI 304L poliert / poli				AISI 316L poliert / poli			
DN	Art.-Nr.	CHF	Art.-Nr.	CHF	Art.-Nr.	CHF	Art.-Nr.	CHF
25	7005025000-021	177.-			7005025000-041	213.-		
32	7005032000-021	192.-			7005032000-041	231.-		
40	7005040000-021	202.-			7005040000-041	243.-		
50	7005050000-021	213.-			7005050000-041	256.-		
65	7005065000-021	263.-			7005065000-041	315.-		
80	7005080000-021	284.-			7005080000-041	340.-		
100	7005100000-021	383.-			7005100000-041	459.-		
125	7005125000-021	757.-			7005125000-041	908.-		
150	7005150000-021	1'216.-			7005150000-041	1'459.-		

Form 1200 - © KOHLER 2022

Schaulaterne S-S, mit Glaszylinder

verre de regard cylindrique, à souder

M-7006

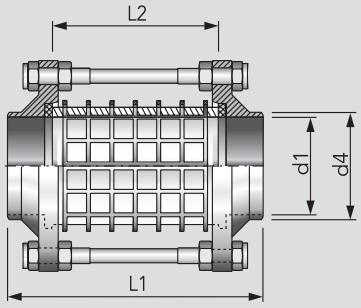

DN	d1	d4	L1	L2			kg
10	10	13	97	65			
15	16	19	97	65			
20	20	23	107	75			
25	26	29	117	75			
32	32	35	117	75			1,07
40	38	41	127	85			1,23
50	50	53	131	85			1,54
65	66	70	131	85			2,03
80	81	85	143	85			2,95
100	100	104	154	100			3,53
125	125	129	188	120			6,60
150	150	154	232	150			10,95

Schaulaterne G-G, mit Glaszylinder

verre de regard cylindrique, mâle-mâle

M-7007

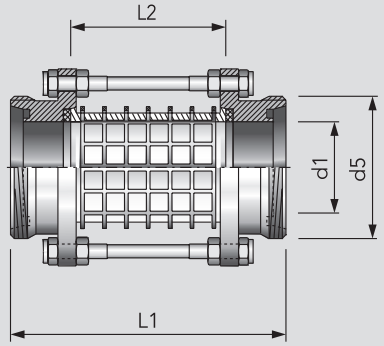

DN	d1	d5	L1	L2			kg
10	10	Rd 28×1/8	139	65			0,36
15	16	Rd 34×1/8	139	65			0,43
20	20	Rd 44×1/6	155	75			0,55
25	26	Rd 52×1/6	137	75			1,24
32	32	Rd 58×1/6	137	75			1,37
40	38	Rd 65×1/6	147	85			1,59
50	50	Rd 78×1/6	151	85			2,10
65	66	Rd 95×1/6	149	85			2,75
80	81	Rd 110×1/4	165	85			3,95
100	100	Rd 130×1/4	180	100			4,60
125	125	Rd 160×1/4	222	120			8,15
150	150	Rd 190×1/4	270	150			14,26

Schaulaterne K/M-G, mit Glaszylinder

verre de regard cylindrique, femelle-mâle

M-7008

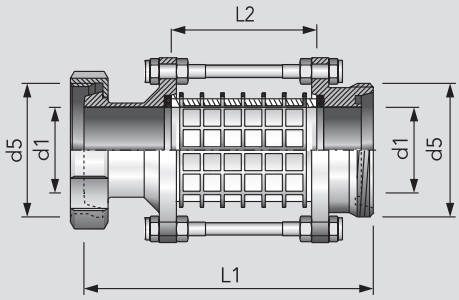

DN	d1	d5	L1	L2			kg
10	10	Rd 28×1/8	135	65			0,40
15	16	Rd 34×1/8	135	65			0,49
20	20	Rd 44×1/6	149	75			0,65
25	26	Rd 52×1/6	149	75			1,35
32	32	Rd 58×1/6	152	75			1,53
40	38	Rd 65×1/6	163	85			1,77
50	50	Rd 78×1/6	169	85			2,30
65	66	Rd 80×1/4	170	85			3,21
80	81	Rd 110×1/4	189	85			4,57
100	100	Rd 130×1/4	209	100			5,65
125	125	Rd 160×1/4	237	120			9,88
150	150	Rd 190×1/4	287	150			15,41

Schutzkorb, Glaszylinder und Dichtung, für Schaulaterne

grille de protection, verre cylindrique et joint pour verre de regard

M-7011 M-7012 M-2355

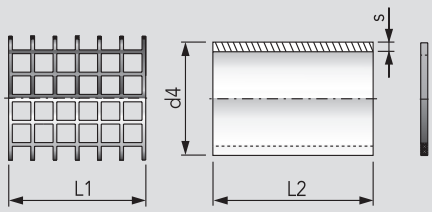

DN	d4	s	L1	L2	bar		
10	16	2,5	58	65	16		
15	22	2,5	58	65	16		
20	26	2,8	68	75	10		
25	32	2,8	62	75	10		
32	38	2,8	62	75	10		
40	50	5,0	74	85	10		
50	60	5,0	74	85	10		
65	75	5,0	74	85	10		
80	90	5,0	74	85	8		
100	110	5,0	86	100	6		
125	140	7,0	110	120	6		
150	165	7,0	134	150	6		

Edelstahl-Lochblech / tôle perforée en acier inoxydable: 10×10×1,5 mm

Form 1200 - © KOHLER 2022

HANS KOHLER AG, Claridenstrasse 20, Postfach, CH-8022 Zürich, Direktwahl: Tel. 044 207 11 22, Fax 044 207 11 20

Schaulaterne S-S, mit Glaszylinder

verre de regard cylindrique, à souder

DN	AISI 304L – poliert / poli ohne Schutzkorb / sans grille de protection		AISI 304L – poliert / poli mit Schutzkorb / avec grille de protection		AISI 316L – poliert / poli ohne Schutzkorb / sans grille de protection		AISI 316L – poliert / poli mit Schutzkorb / avec grille de protection	
	Art.-Nr.	CHF	Art.-Nr.	CHF	Art.-Nr.	CHF	Art.-Nr.	CHF
10					7006010000-041	128.-	7006010130-041	182.-
15					7006015000-041	129.-	7006015130-041	181.-
20					7006020000-041	132.-	7006020130-041	178.-
25	7006025000-021	96.-	7006025130-021	119.-	7006025000-041	110.-	7006025130-041	137.-
32	7006032000-021	100.-	7006032130-021	125.-	7006032000-041	114.-	7006032130-041	144.-
40	7006040000-021	102.-	7006040130-021	127.-	7006040000-041	117.-	7006040130-041	147.-
50	7006050000-021	107.-	7006050130-021	134.-	7006050000-041	122.-	7006050130-041	154.-
65	7006065000-021	130.-	7006065130-021	161.-	7006065000-041	149.-	7006065130-041	186.-
80	7006080000-021	184.-	7006080130-021	215.-	7006080000-041	212.-	7006080130-041	251.-
100	7006100000-021	235.-	7006100130-021	282.-	7006100000-041	282.-	7006100130-041	329.-
125	7006125000-021	468.-	7006125130-021	523.-	7006125000-041	561.-	7006125130-041	616.-
150	7006150000-021	787.-	7006150130-021	864.-	7006150000-041	944.-	7006150130-041	1'022.-

Schaulaterne G-G, mit Glaszylinder

verre de regard cylindrique, mâle-mâle

DN	AISI 304L – poliert / poli ohne Schutzkorb / sans grille de protection		AISI 304L – poliert / poli mit Schutzkorb / avec grille de protection		AISI 316L – poliert / poli ohne Schutzkorb / sans grille de protection		AISI 316L – poliert / poli mit Schutzkorb / avec grille de protection	
	Art.-Nr.	CHF	Art.-Nr.	CHF	Art.-Nr.	CHF	Art.-Nr.	CHF
10					7007010000-041	155.-	7007010130-041	209.-
15					7007015000-041	156.-	7007010130-041	209.-
20					7007020000-041	158.-	7007020130-041	204.-
25	7007025000-021	114.-	7007025130-021	136.-	7007025000-041	136.-	7007025130-041	158.-
32	7007032000-021	125.-	7007032130-021	148.-	7007032000-041	143.-	7007032130-041	172.-
40	7007040000-021	133.-	7007040130-021	157.-	7007040000-041	153.-	7007040130-041	182.-
50	7007050000-021	141.-	7007050130-021	166.-	7007050000-041	161.-	7007050130-041	193.-
65	7007065000-021	163.-	7007065130-021	192.-	7007065000-041	186.-	7007065130-041	223.-
80	7007080000-021	229.-	7007080130-021	258.-	7007080000-041	261.-	7007080130-041	301.-
100	7007100000-021	281.-	7007100130-021	327.-	7007100000-041	336.-	7007100130-041	383.-
125	7007125000-021	571.-	7007125130-021	626.-	7007125000-041	685.-	7007125130-041	741.-
150	7007150000-021	957.-	7007150130-021	1'035.-	7007150000-041	1'148.-	7007150130-041	1'226.-

Schaulaterne K/M-G, mit Glaszylinder

verre de regard cylindrique, femelle-mâle

DN	AISI 304L – poliert / poli ohne Schutzkorb / sans grille de protection		AISI 304L – poliert / poli mit Schutzkorb / avec grille de protection		AISI 316L – poliert / poli ohne Schutzkorb / sans grille de protection		AISI 316L – poliert / poli mit Schutzkorb / avec grille de protection	
	Art.-Nr.	CHF	Art.-Nr.	CHF	Art.-Nr.	CHF	Art.-Nr.	CHF
10					7008010000-041	176.-	7008010130-041	230.-
15					7008015000-041	178.-	7008015130-041	366.-
20					7008020000-041	181.-	7008020130-041	324.-
25	7008025000-021	136.-	7008025130-021	157.-	7008025000-041	155.-	7008025130-041	183.-
32	7008032000-021	149.-	7008032130-021	172.-	7008032000-041	171.-	7008032130-041	201.-
40	7008040000-021	157.-	7008040130-021	181.-	7008040000-041	179.-	7008040130-041	211.-
50	7008050000-021	166.-	7008050130-021	192.-	7008050000-041	190.-	7008050130-041	223.-
65	7008065000-021	219.-	7008065130-021	247.-	7008065000-041	251.-	7008065130-041	288.-
80	7008080000-021	296.-	7008080130-021	323.-	7008080000-041	339.-	7008080130-041	379.-
100	7008100000-021	371.-	7008100130-021	402.-	7008100000-041	424.-	7008100130-041	472.-
125	7008125000-021	734.-	7008125130-021	790.-	7008125000-041	880.-	7008125130-041	937.-
150	7008150000-021	1'154.-	7008150130-021	1'234.-	7008150000-041	1'384.-	7008150130-041	1'465.-

Schutzkorb, Glaszylinder und Dichtung, für Schaulaterne

grille de protection, verre cylindrique et joint pour verre de regard

DN	Schutzkorb / grille de protection AISI 304L – poliert / poli		Glaszylinder / verre de rechange cylindrique max. 250 °C – Borosilikat		Dichtung / joint de rechange max. 85 °C NBR/Perbunan			
	Art.-Nr.	CHF	Art.-Nr.	CHF	Art.-Nr.	CHF	Art.-Nr.	CHF
10	7011010000-021	55.40	7012010000-073	9.80	2355020010-067	4.10		
15	7011015000-021	53.80	7012015000-073	9.90	2355025016-067	4.30		
20	7011020000-021	47.70	7012020000-073	10.20	2355031020-067	4.80		
25	7011025000-021	31.50	7012025000-073	10.60	2355036026-067	5.30		
32	7011032000-021	33.40	7012032000-073	11.60	2355042032-067	6.-		
40	7011040000-021	34.70	7012040000-073	13.10	2355052038-067	6.30		
50	7011050000-021	37.10	7012050000-073	16.-	2355064050-067	7.60		
65	7011065000-021	42.20	7012065000-073	19.30	2355079066-067	9.-		
80	7011080000-021	45.40	7012080000-073	25.-	2355094081-067	9.90		
100	7011100000-021	54.10	7012100000-073	39.80	2355114100-067	11.60		
125	7011125000-021	63.60	7012125000-073	72.40	2355144125-067	14.30		
150	7011150000-021	88.90	7012150000-073	108.-	2355169150-067	23.70		

Form 1200 - © KOHLER 2022

Inline-Modul
boîtier module Inline

M-7100

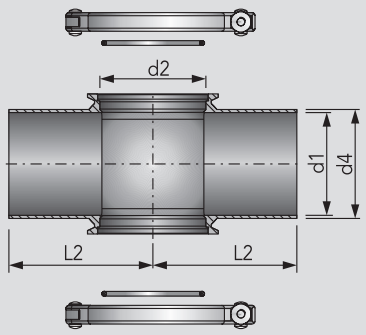

DN	Zoll pouce	d1	d2	d4	L2			kg
25	1"	26/22,1	50	29/25,4	62,5			0,86
40	1½"	38/34,8	68	41/38,1	82,5			1,23
50	2"	50/47,5	68	53/50,8	82,5			1,43
65	2½"	66/60,2	68	70/63,5	92,5			1,91
80	3"	81/72,1	68	85/76,1	92,5			2,00
100	4"	100/97,6	68	104/101,6	92,5			2,38
125		125	68	129	117,5			3,02
150		150	68	154	107,5			

Inline-Modul, mit einem Blinddeckel
boîtier module Inline, avec couvercle

M-7100

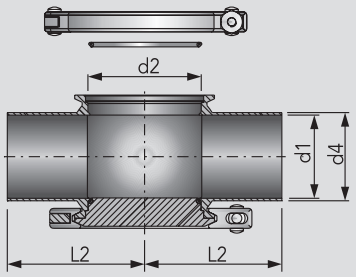

DN	Zoll pouce	d1	d2	d4	L2			kg
25	1"	26/22,1	50	29/25,4	62,5			1,15
40	1½"	38/34,8	68	41/38,1	82,5			1,75
50	2"	50/47,5	68	53/50,8	82,5			2,00
65	2½"	66/60,2	68	70/63,5	92,5			2,43
80	3"	81/72,1	68	85/76,1	92,5			2,44
100	4"	100/97,6	68	104/101,6	92,5			2,80
125		125	68	129	117,5			3,64
150		150	68	154	107,5			

Inline-Modul, mit Schaugläsern
boîtier module Inline, avec double verre de regard

M-7105

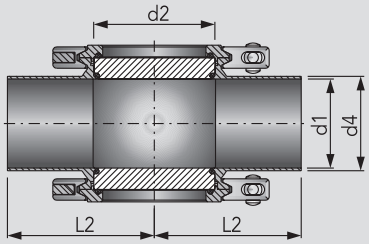

DN	Zoll pouce	d1	d2	d4	L2	PN		kg
25	1"	26/22,1	50	29/25,4	62,5	16 bar		1,10
40	1½"	38/34,8	68	41/38,1	82,5	16 bar		1,66
50	2"	50/47,5	68	53/50,8	82,5	16 bar		1,81
65	2½"	66/60,2	68	70/63,5	92,5	16 bar		2,34
80	3"	81/72,1	68	85/76,1	92,5	16 bar		2,46
100	4"	100/97,6	68	104/101,6	92,5	16 bar		2,84
125		125	68	129	117,5	10 bar		3,52
150		150	68	154	107,5	10 bar		4,23

Temperatur / température: max. 140 °C

Inline-Modul, mit Schaugläsern und LED-Beleuchtung, IP 67, Anschluss M12×1,4 Pin
boîtier module Inline, avec double verre de regard et éclairage LED

M-7105

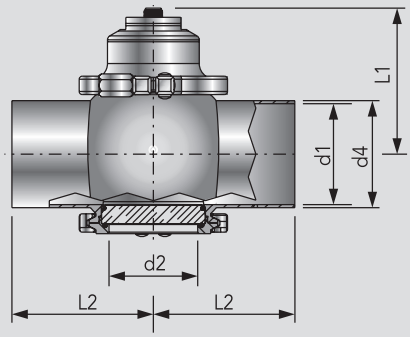

DN	Zoll pouce	d1	d2	d4	L1	L2		kg
25	1"	26/22,1	50	29/25,4	79/77,2	62,5		1,90
40	1½"	38/34,8	68	41/38,1	81/79,55	82,5		2,30
50	2"	50/47,5	68	53/50,8	87/85,9	82,5		2,51
65	2½"	66/60,2	68	70/63,5	95/91,75	92,5		3,02
80	3"	81/72,1	68	85/76,1	103/98,55	92,5		3,18
100	4"	100/97,6	68	104/101,6	112/110,55	92,5		3,50
125		125	68	129	125	117,5		4,13
150		150	68	154	137	107,5		4,40

LED-Lampe / ampoule LED: 12-30 VDC, 2,8 W, 185 lumen

LED Umgebungstemperatur / LED température d'environnement: max. 50 °C

Form 1200 - © KOHLER 2022

HANS KOHLER AG, Claridenstrasse 20, Postfach, CH-8022 Zürich, Direktwahl: Tel. 044 207 11 22, Fax 044 207 11 20

Inline-Modul
boîtier module Inline

DN	Zoll pouce	Art.-Nr.	CHF	Art.-Nr.	CHF	AISI 316L poliert / poli, EPDM Art.-Nr.	CHF	Zoll / pouce AISI 316L poliert / poli, EPDM Art.-Nr.	CHF
25	1"					7100025015-041	347.-	7100026015-041	347.-
40	1½"					7100040015-041	370.-	7100038015-041	370.-
50	2"					7100050015-041	392.-	7100051015-041	392.-
65	2½"					7100065015-041	468.-	7100064015-041	468.-
80	3"					7100080015-041	598.-	7100076015-041	598.-
100	4"					7100100015-041	659.-	7100101015-041	659.-
125						7100125015-041	820.-		
150						7100150015-041	×		

× auf Anfrage
× sur demande

Inline-Modul, mit einem Blinddeckel
boîtier module Inline, avec couvercle

DN	Zoll pouce	Art.-Nr.	CHF	Art.-Nr.	CHF	AISI 316L poliert / poli, EPDM Art.-Nr.	CHF	Zoll / pouce AISI 316L poliert / poli, EPDM Art.-Nr.	CHF
25	1"					7100025020-041	390.-	7100026020-041	390.-
40	1½"					7100040020-041	425.-	7100038020-041	425.-
50	2"					7100050020-041	447.-	7100051020-041	447.-
65	2½"					7100065020-041	521.-	7100064020-041	521.-
80	3"					7100080020-041	652.-	7100076020-041	652.-
100	4"					7100100020-041	714.-	7100101020-041	714.-
125						7100125020-041	879.-		
150						7100150020-041	×		

Inline-Modul, mit Schaugläsern
boîtier module Inline, avec double verre de regard

DN	Zoll pouce	Art.-Nr.	CHF	Art.-Nr.	CHF	AISI 316L poliert / poli, EPDM Art.-Nr.	CHF	Zoll / pouce AISI 316L poliert / poli, EPDM Art.-Nr.	CHF
25	1"					7105025000-041	655.-	7105026000-041	655.-
40	1½"					7105040000-041	691.-	7105038000-041	691.-
50	2"					7105050000-041	715.-	7105051000-041	715.-
65	2½"					7105065000-041	790.-	7105064000-041	790.-
80	3"					7105080000-041	920.-	7105076000-041	920.-
100	4"					7105100000-041	981.-	7105101000-041	981.-
125						7105125000-041	1'147.-		
150						7105150000-041	×		

Inline-Modul, mit Schaugläsern und LED-Beleuchtung, IP 67, Anschluss M12×1,4 Pin
boîtier module Inline, avec double verre de regard et éclairage LED

DN	Zoll pouce	Art.-Nr.	CHF	Art.-Nr.	CHF	AISI 316L poliert / poli, EPDM Art.-Nr.	CHF	Zoll / pouce AISI 316L poliert / poli, EPDM Art.-Nr.	CHF
25	1"					7105025010-041	1'007.-	7105026010-041	1'007.-
40	1½"					7105040010-041	1'083.-	7105038010-041	1'083.-
50	2"					7105050010-041	1'107.-	7105051010-041	1'107.-
65	2½"					7105065010-041	1'181.-	7105064010-041	1'181.-
80	3"					7105080010-041	1'312.-	7105076010-041	1'312.-
100	4"					7105100010-041	1'373.-	7105101010-041	1'373.-
125						7105125010-041	1'539.-		
150						7105150010-041	×		

Form 1200 - © KOHLER 2022

Verschlussklammer, O-Ring, für Inline-Modul

crampon de fermeture et joint torique pour boîtier module Inline

M-2304
M-7100

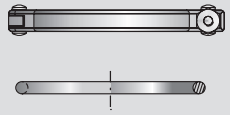

DN							kg
25							0,23
40-150							

Borosilikatglasscheibe, Gehäusedeckel Schauglas, für Inline-Modul

verre borosilicaté et couvercle de boîtier module Inline

M-7100

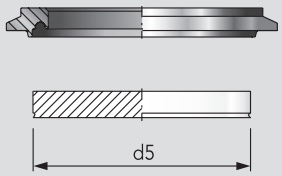

DN	d5						kg
25	50						0,23
40-150	68						

Tankanschweissflansch, für Inline-Modul, mit Schweissvorrichtung

bride de regard à souder sur cuve, pour boîtier module Inline, avec accessoire de soudage

M-7100

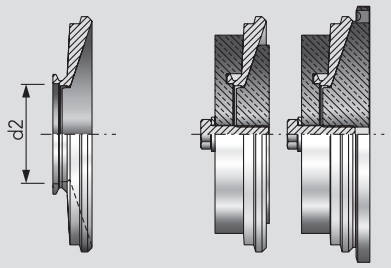

1) 2)

DN	d2						
40-150	68						

1) Inline-Schweissflansch / bride à souder sur cuve

2) Schweisshilfe-Set für Innen und Aussen
accessoire de soudage, pour souder à l'intérieur et à l'extérieur

Beleuchtung komplett, für Inline-Modul, IP 67, Anschluss M12×1,4 Pin

éclairage LED pour boîtier module Inline

M-7105

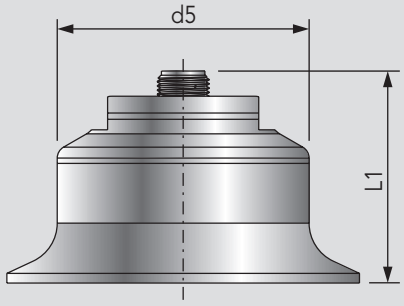

DN	d5	L1					kg
25	60	54					0,60
40-150	60	50					0,67

LED-Lampe / ampoule LED: 12-30 VDC, 2,8 W, 185 lumen

bei Dauerbetrieb / en fonctionnement continu: max. 50 °C

Form 1200 - © KOHLER 2022

HANS KOHLER AG, Claridenstrasse 20, Postfach, CH-8022 Zürich, Direktwahl: Tel. 044 207 11 22, Fax 044 207 11 20

Verschlussklammer, O-Ring, für Inline-Modul

crampon de fermeture et joint torique pour boîtier module Inline

	Verschlussklammer / crampon de fermeture AISI 304L		O-Ring / joint torique EPDM					
DN	Art.-Nr.	CHF	Art.-Nr.	CHF	Art.-Nr.	CHF	Art.-Nr.	CHF
25	7100025005-021	30.60	2304042030-170	4.30				
40-150	7100150005-021	35.30	2304060030-170	5.10				

Borosilikatglasscheibe, Gehäusedeckel Schauglas, für Inline-Modul

verre borosilicaté et couvercle de boîtier module Inline

	Borosilikatglasscheibe verre borosilicaté		Gehäusedeckel couvercle de boîtier					
DN	Art.-Nr.	CHF	Art.-Nr.	CHF	Art.-Nr.	CHF	Art.-Nr.	CHF
25	7100025009-073	115.-	7100025007-040	44.10				
40-150	7100150009-073	115.-	7100150007-040	51.70				

Tankanschweissflansch, für Inline-Modul, mit Schweissvorrichtung

bride de regard à souder sur cuve, pour boîtier module Inline, avec accessoire de soudage

	Anschweissflansch bride à souder		Schweissvorrichtung accessoire de soudage					
DN	Art.-Nr.	CHF	Art.-Nr.	CHF	Art.-Nr.	CHF	Art.-Nr.	CHF
40-150	7100000102-950	363.-	7100000105-000	1’614.-				

Beleuchtung komplett, für Inline-Modul, IP 67, Anschluss M12×1,4 Pin

éclairage LED pour boîtier module Inline

DN	Art.-Nr.	CHF	Art.-Nr.	CHF	Art.-Nr.	CHF	Art.-Nr.	CHF
25	7105025015-021	392.-						
40-150	7105150015-021	437.-						

Form 1200 - © KOHLER 2022

Durchgangsrohrsieb G-G, komplett mit Siebeinsatz

filtre-tamis tubulaire, mâle-mâle, complet avec élément filtrant

M-7014

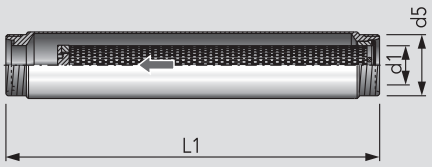

DN	d1	d5	L1				kg
25	26	Rd 52×1/6	445				1,74
32	32	Rd 58×1/6	445				2,09
40	38	Rd 65×1/6	445				2,26
50	50	Rd 78×1/6	477				3,20
65	66	Rd 95×1/6	498				4,45
80	81	Rd 110×1/4	795				4,91
100	100	Rd 130×1/4	790				10,29

Siebeinsatz, für Durchgangsrohrsieb

élément filtrant pour filtre-tamis tubulaire

M-7015

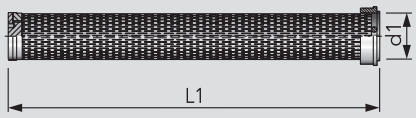

DN	d1	L1	Sl	oS			kg
25	26	382	0,50×10	35			0,23
32	32	382	0,50×10	45			0,30
40	38	382	0,50×10	52			0,37
50	50	404	0,50×10	71			0,60
65	66	424	0,50×10	100			0,88
80	81	728	0,75×10	240			1,84
100	100	701	0,75×10	284			2,81

Sl = Schlitzlochung / mesure des fentes

oS = offene Siebfläche in cm² / surface ouverte du tamis en cm²

Eckrohrsieb G-G, komplett mit Siebeinsatz

filtre-tamis sous forme d'équerre, mâle-mâle, complet avec élément filtrant

M-7018

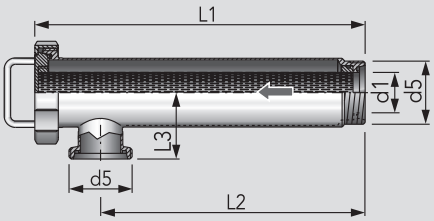

DN	d1	d5	L1	L2	L3		kg
25	26	Rd 52×1/6	407	327	61		1,99
32	32	Rd 58×1/6	407	326	71		3,06
40	38	Rd 65×1/6	407	316	72		3,22
50	50	Rd 78×1/6	432	327	82		4,14
65	66	Rd 95×1/6	455	345	97		5,99
80	81	Rd 110×1/4	763	560	115		11,10
100	100	Rd 130×1/4	740	560	136		14,64
125	125	Rd 160×1/4	826	560	162		19,60
150	150	Rd 190×1/4	934	620	165		24,71

Siebeinsatz, für Eckrohrsieb

élément filtrant pour filtre-tamis sous forme d'équerre

M-7019

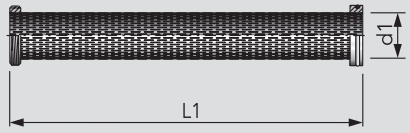

DN	d1	L1	Sl	oS			kg
25	26	374	0,50×10	35			0,26
32	32	374	0,50×10	45			0,30
40	38	374	0,50×10	52			0,25
50	50	389	0,50×10	71			0,45
65	66	419	0,50×10	100			0,58
80	81	713	0,75×10	240			1,58
100	100	684	0,75×10	284			2,11
125	125	778	0,75×10	398			2,59
150	150	882	0,75×10	547			

Sl = Schlitzlochung / mesure des fentes

oS = offene Siebfläche in cm² / surface ouverte du tamis en cm²

Form 1200 - © KOHLER 2022

HANS KOHLER AG, Claridenstrasse 20, Postfach, CH-8022 Zürich, Direktwahl: Tel. 044 207 11 22, Fax 044 207 11 20

Durchgangsrohrsieb G-G, komplett mit Siebeinsatz

filtre-tamis tubulaire, mâle-mâle, complet avec élément filtrant

					AISI 316L poliert / poli			
DN	Art.-Nr.	CHF	Art.-Nr.	CHF	Art.-Nr.	CHF	Art.-Nr.	CHF
25					7014025000-041	571.-		
32					7014032000-041	587.-		
40					7014040000-041	606.-		
50					7014050000-041	687.-		
65					7014065000-041	764.-		
80					7014080000-041	1'075.-		
100					7014100000-041	1'232.-		

Siebeinsatz, für Durchgangsrohrsieb

élément filtrant pour filtre-tamis tubulaire

					AISI 316L poliert / poli			
DN	Art.-Nr.	CHF	Art.-Nr.	CHF	Art.-Nr.	CHF	Art.-Nr.	CHF
25					7015025000-041	237.-		
32					7015032000-041	257.-		
40					7015040000-041	273.-		
50					7015050000-041	295.-		
65					7015065000-041	347.-		
80					7015080000-041	470.-		
100					7015100000-041	558.-		

Eckrohrsieb G-G, komplett mit Siebeinsatz

filtre-tamis sous forme d'équerre, mâle-mâle, complet avec élément filtrant

					AISI 316L poliert / poli			
DN	Art.-Nr.	CHF	Art.-Nr.	CHF	Art.-Nr.	CHF	Art.-Nr.	CHF
25					7018025000-041	488.-		
32					7018032000-041	547.-		
40					7018040000-041	577.-		
50					7018050000-041	595.-		
65					7018065000-041	709.-		
80					7018080000-041	1'032.-		
100					7018100000-041	1'586.-		
125					7018125000-041	1'838.-		
150					7018150000-041	2'743.-		

Siebeinsatz, für Eckrohrsieb

élément filtrant pour filtre-tamis sous forme d'équerre

					AISI 316L poliert / poli			
DN	Art.-Nr.	CHF	Art.-Nr.	CHF	Art.-Nr.	CHF	Art.-Nr.	CHF
25					7019025000-041	188.-		
32					7019032000-041	198.-		
40					7019040000-041	207.-		
50					7019050000-041	211.-		
65					7019065000-041	230.-		
80					7019080000-041	348.-		
100					7019100000-041	450.-		
125					7019125000-041	643.-		
150					7019150000-041	988.-		

Form 1200 - © KOHLER 2022

Siebeinsatz, Art.-Nr. M-7019, mit zusätzlichem Feindrahtgewebe

élément filtrant pour filtre-tamis, art. M-7019 avec tissu fin en supplément

M-7020

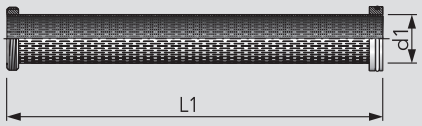

DN	d1	L1	Sl	oS			kg
25	26	374	0,50×10	13			0,20
32	32	374	0,50×10	17			0,27
40	38	374	0,50×10	19			0,33
50	50	389	0,50×10	27			0,50
65	66	419	0,50×10	38			0,67
80	81	713	0,75×10	91			1,70
100	100	684	0,75×10	107			2,22
125	125	778	0,75×10	151			2,73
150	150	882	0,75×10	207			3,62

Maschenweite / grandeur des mailles: 0,25 mm

Sl = Schlitzlochung / mesure des fentes
oS = offene Siebfläche in cm² / surface ouverte du tamis en cm²

Siebeinsatz, für Eckrohrsieb, mit Schlitzlochung 5×10 mm und zusätzlichem Feindrahtgewebe

élément filtrant pour filtre-tamis sous forme d'équerre, ouverture 5×10 mm, avec tissu fin en supplément

M-7021

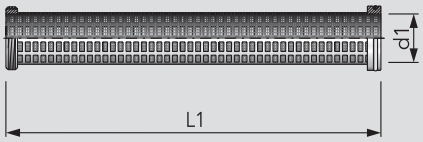

DN	d1	L1	oS				kg
25	26	374	51				0,35
32	32	374	65				0,39
40	38	374	75				0,43
50	50	388	103				0,64
65	66	419	145				0,85
80	81	712	312				1,61
100	100	684	369				2,15
125	125	778	517				3,03
150	150	882	726				

Maschenweite / grandeur des mailles: 0,25 mm
Lochblechdicke / épaiss. de la tôle perforée: 1,5 mm

oS = offene Siebfläche in cm² / surface ouverte du tamis en cm²

Eckrohrsieb G-G, komplett mit Spaltsiebeinsatz

filtre-tamis sous forme d'équerre, mâle-mâle, complet avec élément filtrant en disque

M-7027

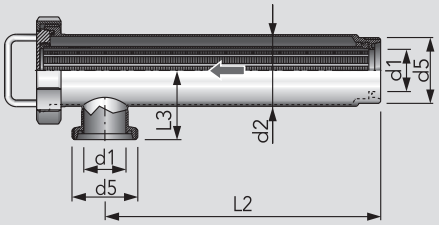

DN	d1	d2	d5	L2	L3		kg
25	26	54	Rd 52×⅙	327	61		2,28
32	32	70	Rd 58×⅙	326	71		3,48
40	38	70	Rd 65×⅙	316	72		3,61
50	50	85	Rd 78×⅙	327	82		4,55
65	66	104	Rd 95×⅙	345	97		6,55
80	81	129	Rd 110×¼	560	115		11,43
100	100	154	Rd 130×¼	560	136		12,04
125	125	204	Rd 160×¼	560	152		20,87
150	150	204	Rd 190×¼	620	165		

Spaltweite / largeur de la fente: 0,25 mm

Spaltsiebeinsatz, für Eckrohrsieb

élément filtrant en disque pour filtre-tamis sous forme d'équerre

M-7028

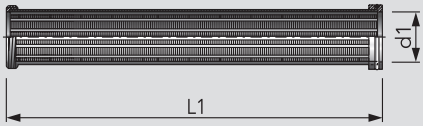

DN	d1	L1	oS				kg
25	26	374	50				
32	32	374	75				
40	40	374	75				0,88
50	52	389	110				0,97
65	65	419	150				1,23
80	80	713	330				2,30
100	105	684	400				2,89
125	125	778	570				4,17
150	150	882	700				

Spaltweite / largeur de la fente: 0,25 mm

oS = offene Siebfläche in cm² / surface ouverte du tamis en cm²

Form 1200 - © KOHLER 2022

HANS KOHLER AG, Claridenstrasse 20, Postfach, CH-8022 Zürich, Direktwahl: Tel. 044 207 11 22, Fax 044 207 11 20

Siebeinsatz, Art.-Nr. M-7019, mit zusätzlichem Feindrahtgewebe

élément filtrant pour filtre-tamis, art. M-7019 avec tissu fin en supplément

			AISI 316L poliert / poli			
DN	Art.-Nr.	CHF	Art.-Nr.	CHF	Art.-Nr.	CHF	Art.-Nr.	CHF
25					7020025000-041	324.-		
32					7020032000-041	357.-		
40					7020040000-041	374.-		
50					7020050000-041	398.-		
65					7020065000-041	528.-		
80					7020080000-041	594.-		
100					7020100000-041	693.-		
125					7020125000-041	866.-		
150					7020150000-041	1'105.-		

Siebeinsatz, für Eckrohrsieb, mit Schlitzlochung 5×10 mm und zusätzlichem Feindrahtgewebe

élément filtrant pour filtre-tamis sous forme d'équerre, ouverture 5×10 mm, avec tissu fin en supplément

			AISI 316L poliert / poli			
DN	Art.-Nr.	CHF	Art.-Nr.	CHF	Art.-Nr.	CHF	Art.-Nr.	CHF
25					7021025000-041	342.-		
32					7021032000-041	376.-		
40					7021040000-041	390.-		
50					7021050000-041	421.-		
65					7021065000-041	552.-		
80					7021080000-041	619.-		
100					7021100000-041	688.-		
125					7021125000-041	908.-		
150					7021150000-041	1'282.-		

Eckrohrsieb G-G, komplett mit Spaltsiebeinsatz

filtre-tamis sous forme d'équerre, mâle-mâle, complet avec élément filtrant en disque

			AISI 316L poliert / poli			
DN	Art.-Nr.	CHF	Art.-Nr.	CHF	Art.-Nr.	CHF	Art.-Nr.	CHF
25					7027025000-041	×		
32					7027032000-041	×		
40					7027040000-041	×		
50					7027050000-041	×		
65					7027065000-041	×		
80					7027080000-041	×		
100					7027100000-041	×		
125					7027125000-041	×		
150					7027150000-041	×		

× auf Anfrage
× sur demande

Spaltsiebeinsatz, für Eckrohrsieb

élément filtrant en disque pour filtre-tamis sous forme d'équerre

			AISI 316L poliert / poli			
DN	Art.-Nr.	CHF	Art.-Nr.	CHF	Art.-Nr.	CHF	Art.-Nr.	CHF
25					7028025000-041	×		
32					7028032000-041	×		
40					7028040000-041	×		
50					7028050000-041	×		
65					7028065000-041	×		
80					7028080000-041	×		
100					7028100000-041	×		
125					7028125000-041	×		
150					7028150000-041	×		

Form 1200 - © KOHLER 2022

Schmutzfänger S-S, komplett mit Spaltsiebeinsatz

séparateur d'impuretés à souder, complet avec élément filtrant en disque

M-7023

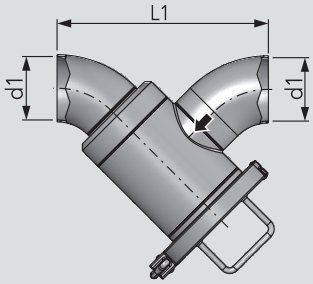

DN	d1	L1
25	26	140
32	32	150
40	38	160
50	50	180
65	66	220
80	81	250
100	100	280

Schmutzfänger K/M-G, komplett mit Spaltsiebeinsatz

séparateur d'impuretés, femelle-mâle, complet avec élément filtrant en disque

M-7023

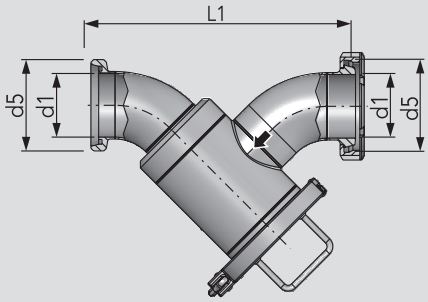

DN	d1	d5	L1
25	26	Rd 52×⅙	177
32	32	Rd 58×⅙	187
40	38	Rd 65×⅙	197
50	50	Rd 78×⅙	219
65	66	Rd 95×⅙	262
80	81	Rd 110×¼	292
100	100	Rd 130×¼	330

Spaltsiebeinsatz, für Schmutzfänger

élément filtrant en disque pour séparateur d'impuretés

M-7025

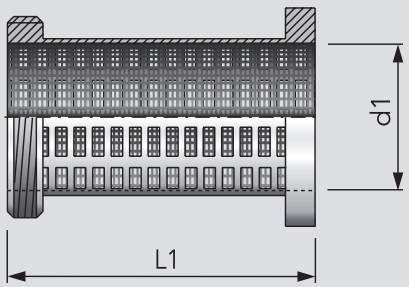

DN	d1	L1	oS
25	22	77	16
32	36	92,5	31
40	36	92,5	31
50	49	119,5	56
65	66	143	80
80	88,5	180	144
100	101,5	220	210

Spaltweite / largeur de la fente: 0,5 mm
Spaltweite 0,25 und 1,0 mm auf Anfrage / largeur de la fente 0,25 et 1,0 mm sur demande

oS = offene Siebfläche in cm² / surface ouverte du tamis en cm²

Sterilluftfilter G-G, komplett mit Filterpatrone, Edelstahlausführung

filtre à air stérile, mâle-mâle, complet avec cartouche filtrante

M-7035

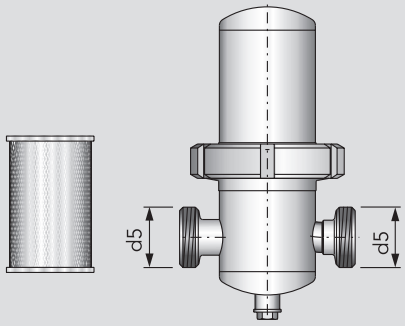

DN	d5	kg
20	Rd 44×⅙	2,34

Leistung / débit:
20 m³/h bei 7 bar Überdruck / surpression
15 m³/h bei 5 bar Überdruck / surpression
10 m³/h bei 3 bar Überdruck / surpression

Form 1200 - © KOHLER 2022

HANS KOHLER AG, Claridenstrasse 20, Postfach, CH-8022 Zürich, Direktwahl: Tel. 044 207 11 22, Fax 044 207 11 20

Schmutzfänger S-S, komplett mit Spaltsiebeinsatz

séparateur d'impuretés à souder, complet avec élément filtrant en disque

	AISI 304L poliert / poli				AISI 316L poliert / poli			
DN	Art.-Nr.	CHF	Art.-Nr.	CHF	Art.-Nr.	CHF	Art.-Nr.	CHF
25	7023025150-G021	420.-			7023025150-G041	545.-		
32	7023032150-G021	583.-			7023032150-G041	883.-		
40	7023040150-G021	583.-			7023040150-G041	883.-		
50	7023050150-G021	679.-			7023050150-G041	1'032.-		
65	7023065150-G021	888.-			7023065150-G041	1'155.-		
80	7023080150-G021	1'260.-			7023080150-G041	1'638.-		
100	7023100150-G021	1'595.-			7023100150-G041	2'074.-		

Schmutzfänger K/M-G, komplett mit Spaltsiebeinsatz

séparateur d'impuretés, femelle-mâle, complet avec élément filtrant en disque

	AISI 304L poliert / poli				AISI 316L poliert / poli			
DN	Art.-Nr.	CHF	Art.-Nr.	CHF	Art.-Nr.	CHF	Art.-Nr.	CHF
25	7023025152-G021	466.-			7023025152-G041	681.-		
32	7023032152-G021	643.-			7023032152-G041	836.-		
40	7023040152-G021	643.-			7023040152-G041	836.-		
50	7023050152-G021	749.-			7023050152-G041	974.-		
65	7023065152-G021	987.-			7023065152-G041	1'283.-		
80	7023080152-G021	1'407.-			7023080152-G041	1'829.-		
100	7023100152-G021	1'801.-			7023100152-G041	2'341.-		

Spaltsiebeinsatz, für Schmutzfänger

élément filtrant en disque pour séparateur d'impuretés

					AISI 316L poliert / poli			
DN	Art.-Nr.	CHF	Art.-Nr.	CHF	Art.-Nr.	CHF	Art.-Nr.	CHF
25					7025025151-G041	243.-		
32					7025032151-G041	335.-		
40					7025040151-G041	334.-		
50					7025050151-G041	390.-		
65					7025065151-G041	521.-		
80					7025080151-G041	732.-		
100					7025100151-G041	1'039.-		

Sterilluftfilter G-G, komplett mit Filterpatrone, Edelstahlausführung

filtre à air stérile, mâle-mâle, complet avec cartouche filtrante

	AISI 304L matt / mat		Verschleiss-Filterelement cartouche filtrante de rechange		Verschleissteilsatz de pièces d'usure			
DN	Art.-Nr.	CHF	Art.-Nr.	CHF	Art.-Nr.	CHF	Art.-Nr.	CHF
20	7035020000-022	827.-	7035015003-053	230.-	7035020990-000	×		

× auf Anfrage
× sur demande

Form 1200 - © KOHLER 2022

Belüftungsarmatur K-M/G, mit Venturirohr

armature d'aération, femelle-mâle, avec tube de Venturi

M-7030

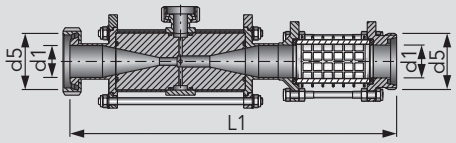

DN	d1	d5	L1
40	38	Rd 65×1/6	378
50	50	Rd 78×1/6	410
65	66	Rd 95×1/6	438
80	81	Rd 110×1/4	570
100	100	Rd 130×1/4	695

Belüftungsarmatur G-K/M, mit VA-Sinterkerze

armature d'aération, mâle-femelle, avec bougie fritté en acier inoxydable

M-7031

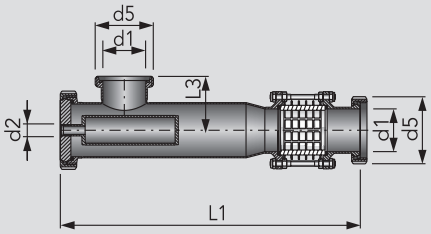

DN	d1	d2	d5	L1	L3
25	26	10/15	Rd 52×1/6	451	66
32	32	10/15	Rd 58×1/6	443	69
40	38	10/15	Rd 65×1/6	450	71
50	50	10/15	Rd 78×1/6	452	73
65	66	15/20	Rd 95×1/6	529	86
80	81	15/20	Rd 110×1/4	566	100
100	100	20/25	Rd 130×1/4	662	122

Luftregulier-Nadelventil Ri-Ri

robinet à pointeau, femelle-femelle, à régler l'air

M-7033

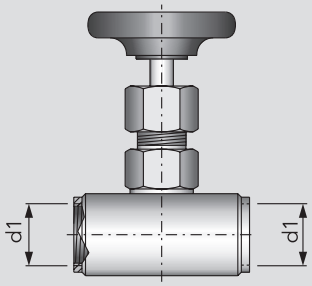

DN	d1	kg
10	1/4"	0,31
15	1/2"	0,43
20	3/4"	0,43

Luft-Durchflussmesser

débitmètre d'air, mâle-mâle

M-7034

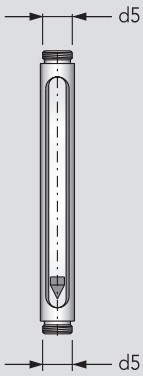

DN	d5	kg
10	1/4"	0,5
15	1/2"	
20	3/4"	

Form 1200 - © KOHLER 2022

HANS KOHLER AG, Claridenstrasse 20, Postfach, CH-8022 Zürich, Direktwahl: Tel. 044 207 11 22, Fax 044 207 11 20

Belüftungsarmatur K-M/G, mit Venturirohr

armature d'aération, femelle-mâle, avec tube de Venturi

DN	AISI 304L Art.-Nr.	CHF	Art.-Nr.	CHF	Art.-Nr.	CHF	Art.-Nr.	CHF
40	7030040XXX-021	×						
50	7030050XXX-021	×						
65	7030065XXX-021	×						
80	7030080XXX-021	×						
100	7030100XXX-021	×						

× auf Anfrage
× sur demande

Belüftungsarmatur G-K/M, mit VA-Sinterkerze

armature d'aération, mâle-femelle, avec bougie fritté en acier inoxydable

DN	AISI 304L Art.-Nr.	CHF	Art.-Nr.	CHF	Art.-Nr.	CHF	Art.-Nr.	CHF
25	7031025000-021	×						
32	7031032000-021	×						
40	7031040000-021	×						
50	7031050000-021	×						
65	7031065000-021	×						
80	7031080000-021	×						
100	7031100000-021	×						

Luftregulier-Nadelventil Ri-Ri

robinet à pointeau, femelle-femelle, à régler l'air

DN	Art.-Nr.	CHF	Art.-Nr.	CHF	AISI 316L blank / blanc Art.-Nr.	CHF	Art.-Nr.	CHF
10					7033010000-040	**151.-**		
15					7033015000-040	**163.-**		
20					7033020000-040	**305.-**		

Luft-Durchflussmesser

débitmètre d'air, mâle-mâle

DN	Art.-Nr.	CHF	Art.-Nr.	CHF	AISI 316L poliert / poli Art.-Nr.	CHF	Art.-Nr.	CHF
10					7034010000-041	**815.-**		
15					7034015000-041	**882.-**		
20					7034020000-041	**1'102.-**		

Form 1200 - © KOHLER 2022

Entlüftungslaterne K/M-G, gerade, manuell oder automatisch

lanterne d'aération, femelle-mâle, droite, exécution avec verre cylindrique, manuelle ou automatique

M-7041
M-7046

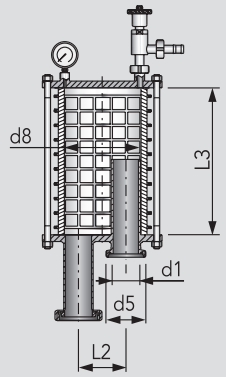

DN	d1	d5	d8	L2	L3
40	38	Rd 65×1/6	160	80	250
50	50	Rd 78×1/6	190	95	300
65	66	Rd 95×1/6	225	113	350
80	81	Rd 110×1/4	270	132	350

Ausführung mit Glaszylinder
exécution avec cylindre en verre

Entlüftungslaterne K/M-G, gerade, manuell oder automatisch

lanterne d'aération, femelle-mâle, droite, exécution avec cylindre en acier inoxydable, manuelle ou automatique

M-7042
M-7047

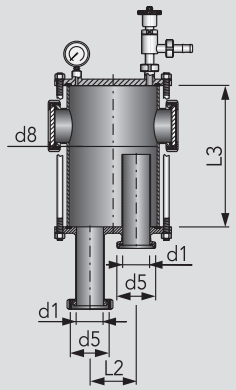

DN	d1	d5	d8	L2	L3
40	38	Rd 65×1/6	160	80	250
50	50	Rd 78×1/6	190	95	300
65	66	Rd 95×1/6	225	113	350
80	81	Rd 110×1/4	270	132	350
100	100	Rd 130×1/4	350	182	500

Ausführung mit Edelstahlzylinder
exécution avec cylindre en acier inoxydable

Entlüftungslaterne K/M-G, 90°, manuell oder automatisch

lanterne d'aération, femelle-mâle, 90°, exécution avec verre cylindrique, manuelle ou automatique

M-7043
M-7048

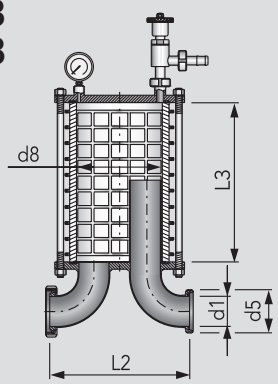

DN	d1	d5	d8	L2	L3
40	38	Rd 65×1/6	160	233	250
50	50	Rd 78×1/6	190	258	300
65	66	Rd 95×1/6	225	305	350
80	81	Rd 110×1/4	270	354	350

Ausführung mit Glaszylinder
exécution avec cylindre en verre

Entlüftungslaterne K/M-G, 90°, manuell oder automatisch

lanterne d'aération, femelle-mâle, 90°, exécution avec cylindre en acier inoxydable, manuelle ou automatique

M-7044
M-7049

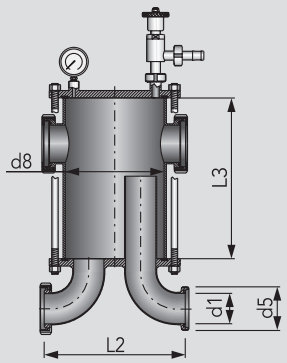

DN	d1	d5	d8	L2	L3
40	38	Rd 65×1/6	160	233	250
50	50	Rd 78×1/6	190	258	300
65	66	Rd 95×1/6	225	305	350
80	81	Rd 110×1/4	270	354	350
100	100	Rd 130×1/4	350	432	500

Ausführung mit Edelstahlzylinder
exécution avec cylindre en acier inoxydable

Form 1200 - © KOHLER 2022

HANS KOHLER AG, Claridenstrasse 20, Postfach, CH-8022 Zürich, Direktwahl: Tel. 044 207 11 22, Fax 044 207 11 20

Entlüftungslaterne K/M-G, gerade, manuell oder automatisch

lanterne d'aération, femelle-mâle, droite, exécution avec verre cylindrique, manuelle ou automatique

	AISI 304L poliert - manuell / poli - manuelle		AISI 304L poliert - automatisch / poli - automatique					
DN	Art.-Nr.	CHF	Art.-Nr.	CHF	Art.-Nr.	CHF	Art.-Nr.	CHF
40	7041040000-021	×	7046040000-021	×				
50	7041050000-021	×	7046050000-021	×				
65	7041065000-021	×	7046065000-021	×				
80	7041080000-021	×	7046080000-021	×				

× auf Anfrage
× sur demande

Entlüftungslaterne K/M-G, gerade, manuell oder automatisch

lanterne d'aération, femelle-mâle, droite, exécution avec cylindre en acier inoxydable, manuelle ou automatique

	AISI 304L poliert - manuell / poli - manuelle		AISI 304L poliert - automatisch / poli - automatique					
DN	Art.-Nr.	CHF	Art.-Nr.	CHF	Art.-Nr.	CHF	Art.-Nr.	CHF
40	7042040000-021	×	7047040000-021	×				
50	7042050000-021	×	7047050000-021	×				
65	7042065000-021	×	7047065000-021	×				
80	7042080000-021	×	7047080000-021	×				
100	7042100000-021	×	7047100000-021	×				

Entlüftungslaterne K/M-G, 90°, manuell oder automatisch

lanterne d'aération, femelle-mâle, 90°, exécution avec verre cylindrique, manuelle ou automatique

	AISI 304L poliert - manuell / poli - manuelle		AISI 304L poliert - automatisch / poli - automatique					
DN	Art.-Nr.	CHF	Art.-Nr.	CHF	Art.-Nr.	CHF	Art.-Nr.	CHF
40	7043040000-021	×	7048040000-021	×				
50	7043050000-021	×	7048050000-021	×				
65	7043065000-021	×	7048065000-021	×				
80	7043080000-021	×	7048080000-021	×				

Entlüftungslaterne K/M-G, 90°, manuell oder automatisch

lanterne d'aération, femelle-mâle, 90°, exécution avec cylindre en acier inoxydable, manuelle ou automatique

	AISI 304L poliert - manuell / poli - manuelle		AISI 304L poliert - automatisch / poli - automatique					
DN	Art.-Nr.	CHF	Art.-Nr.	CHF	Art.-Nr.	CHF	Art.-Nr.	CHF
40	7044040000-021	×	7049040000-021	×				
50	7044050000-021	×	7049050000-021	×				
65	7044065000-021	×	7049065000-021	×				
80	7044080000-021	×	7049080000-021	×				
100	7044100000-021	×	7049100000-021	×				

Form 1200 - © KOHLER 2022

Glaszylinder, für Entlüftungslaterne
verre cylindrique borosilicaté pour lanterne d'aération

M-7045

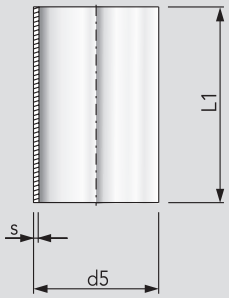

DN	d5	s	L1				kg
40	160	7,0	250				1,81
50	190	7,0	300				2,52
65	225	9,0	350				4,54
80	270	9,0	350				5,91

Temperaturbeständigkeit / température = max. 250 °C

Druckbeständigkeit / pression = 5 bar

Dichtungsring, für Entlüftungslaterne, Lebensmittelqualität
joint plat pour lanterne d'aération

M-2356
M-2357

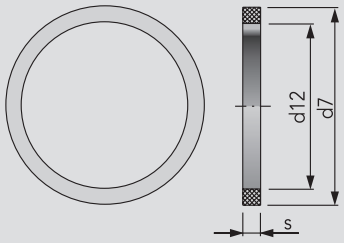

DN	d7	d12	s				kg
40	167	141	5,0				0,04
50	199	171	5,0				0,05
65	230	204	5,0				0,06
80	277	245	5,0				0,09
100	356	324	6,0				0,12

Form 1200 - © KOHLER 2022

HANS KOHLER AG, Claridenstrasse 20, Postfach, CH-8022 Zürich, Direktwahl: Tel. 044 207 11 22, Fax 044 207 11 20

Glaszylinder, für Entlüftungslaterne
verre cylindrique borosilicaté pour lanterne d'aération

DN	Borosilikatglas verre borosilicaté Art.-Nr.	CHF	Art.-Nr.	CHF	Art.-Nr.	CHF	Art.-Nr.	CHF
40	7045040000-073	**159.-**						
50	7045050000-073	**215.-**						
65	7045065000-073	**408.-**						
80	7045080000-073	**622.-**						

Dichtungsring, für Entlüftungslaterne, Lebensmittelqualität
joint plat pour lanterne d'aération

DN	NBR / Perbunan Art.-Nr.	CHF	Art.-Nr.	CHF	Art.-Nr.	CHF	Art.-Nr.	CHF
40	2356167141-055	**17.20**						
50	2356199171-055	**19.30**						
65	2356230204-055	**24.30**						
80	2356277245-055	**32.40**						
100	2357356324-055	**52.70**						

Form 1200 - © KOHLER 2022

Molch-Sendestation
station d'envoi pour système de raclage

M-7074

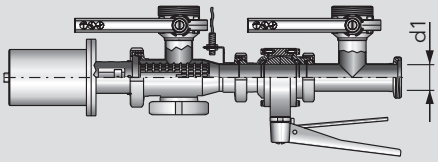

DN	d1						
25-100	25-100						

Molch-Empfangsstation
station de réception pour système de raclage

M-7075

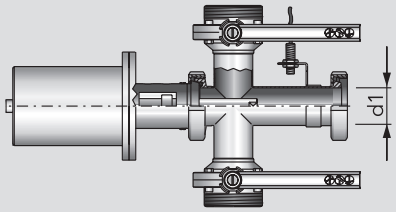

DN	d1						
25-100	25-100						

Molchfinder
détecteur de racleur

M-7079

Form 1200 - © KOHLER 2022

HANS KOHLER AG, Claridenstrasse 20, Postfach, CH-8022 Zürich, Direktwahl: Tel. 044 207 11 22, Fax 044 207 11 20

Molch-Sendestation
station d'envoi pour système de raclage

DN	Art.-Nr.	CHF	Art.-Nr.	CHF	Art.-Nr.	CHF	Art.-Nr.	CHF
25-100	7074XXXXXX-XXX	×						
			× auf Anfrage × sur demande					

Molch-Empfangsstation
station de réception pour système de raclage

DN	Art.-Nr.	CHF	Art.-Nr.	CHF	Art.-Nr.	CHF	Art.-Nr.	CHF
25-100	7075XXXXXX-XXX	×						

Molchfinder
détecteur de racleur

	Art.-Nr.	CHF	Art.-Nr.	CHF	Art.-Nr.	CHF	Art.-Nr.	CHF
	7079000010-000	606.-						

Form 1200 - © KOHLER 2022

Aseptik-Molch-Sendestation
station d'envoi aseptique pour système de raclage

M-7074

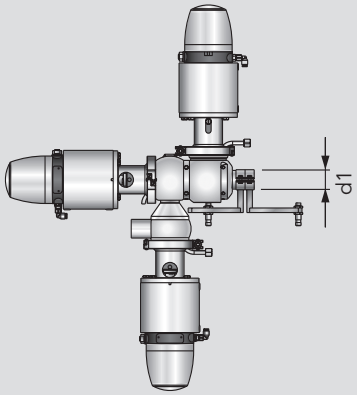

DN	d1						
40-100	40-100						

Aseptik-Molch-Empfangsstation
station de réception aseptique pour système de raclage

M-7075

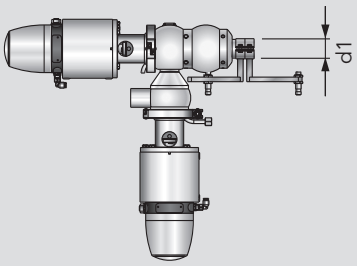

DN	d1						
40-100	40-100						

Aseptik-Duplex-Molch
double racleur aseptique, sous forme de boule

M-7079

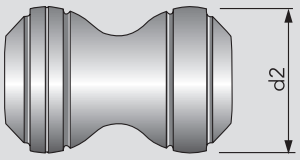

DN	d2						kg
40	39,0						0,34
50	50,5						0,62
65	67,0						0,78
80	81,5						1,02
100	101,5						1,67
125	127,0						

weitere Molchausführungen auf Anfrage erhältlich
d'autres exécutions de racleur sur demande

Form 1200 - © KOHLER 2022

HANS KOHLER AG, Claridenstrasse 20, Postfach, CH-8022 Zürich, Direktwahl: Tel. 044 207 11 22, Fax 044 207 11 20

Aseptik-Molch-Sendestation

station d'envoi aseptique pour système de raclage

DN	Art.-Nr.	CHF	Art.-Nr.	CHF	Art.-Nr.	CHF	Art.-Nr.	CHF
40-100	7074XXXXXX-XXX	×						
			× auf Anfrage × sur demande					

Aseptik-Molch-Empfangsstation

station de réception aseptique pour système de raclage

DN	Art.-Nr.	CHF	Art.-Nr.	CHF	Art.-Nr.	CHF	Art.-Nr.	CHF
40-100	7075XXXXXX-XXX	×						

Aseptik-Duplex-Molch

double racleur aseptique, sous forme de boule

DN	Aseptik Molch, Silikon racleur aseptique, silicone Art.-Nr.	CHF	Art.-Nr.	CHF	Art.-Nr.	CHF	Art.-Nr.	CHF
40	7079040200-158	1'676.-						
50	7079050200-158	1'803.-						
65	7079065200-158	2'128.-						
80	7079080200-158	2'641.-						
100	7079100200-158	3'229.-						
125	7079125200-158	3'709.-						

Form 1200 - © KOHLER 2022

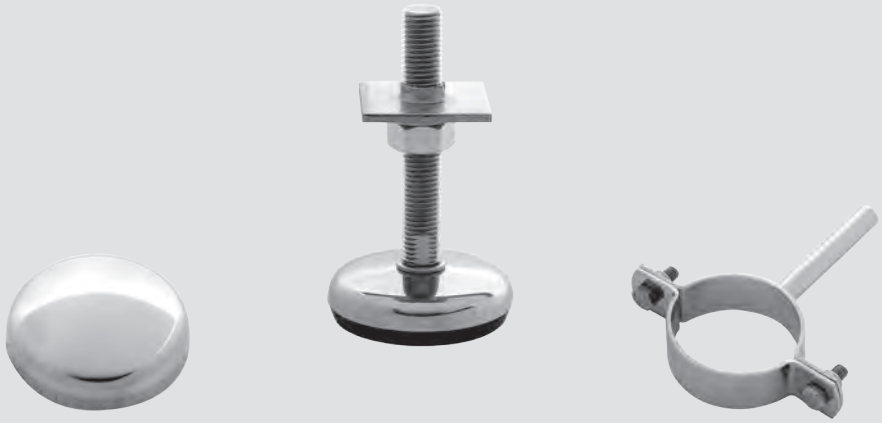

Montagezubehör

Accessoires de montage

Installation accessories

Preise in CHF pro Einheit. Masse in mm.
Weitere Ausführungen auf Anfrage.
Technische und Preis-Änderungen vorbehalten.

Prix en CHF par pièce. Dimensions en mm.
D'autres exécutions sur demande.
Sous réserve de changements techniques et de prix.

Form 1200 - © KOHLER 2022

HANS KOHLER AG, Claridenstrasse 20, Postfach, CH-8022 Zürich, Direktwahl: Tel. 044 207 11 22, Fax 044 207 11 20

Overview	Aperçu	Kurzübersicht	
End dome for pipe	Cloche tubulaire	Rohr-Glocke	**8.01**
Rosette for tubes	Rosace pour tubes	Abdeckrosette	**8.01**
Wall plate	Plaque de fixation à 2 trous	2-Loch-Grundplatte	**8.01**
End cap for tubes	Calotte pour tubes	Abschluss-Kalotte	**8.02**
Tube slide	Collier de fixation glissière, pour tubes	System-Rohrschlitten	**8.02**
Jacking foot with ball fitting to pressure cup	Pied sphérique réglable pour cuves	Kalottenfuss	**8.02**
Pipe clamp	Collier de fixation	Rohrschelle	**8.03 - 8.04**
Pipe support with shaft	Support pour tubes	Rohrträgergabel, Rohraufleger	**8.04**
Union spanner	Clé articulée	Gelenkschlüssel	**8.05**
Saw tube clamp	Outil de sciage, pour tubes	Rohrsägewerkzeug	**8.05**

Form 1200 - © KOHLER 2022

Rohr-Glocke S
cloche tubulaire à souder

M-8001

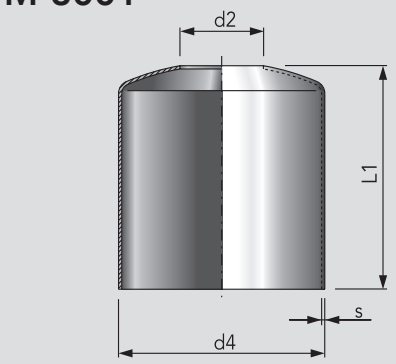

DN	d2	d4	s	L1			kg
25	28,2	85	2,0	139			0,59
32	34,2	104	2,0	143			0,75
40	40,2	104	2,0	142			0,70
50	52,2	129	2,0	140			0,94
65	70,3	154	2,0	145			1,19
80	85,3	204	2,0	150			1,67
100	104,3	204	2,0	150			1,59
125	129,4	254	2,0	152			2,18
150	154,4	304	2,0	163			2,86

Abdeckrosette
rosace pour tubes

M-8007

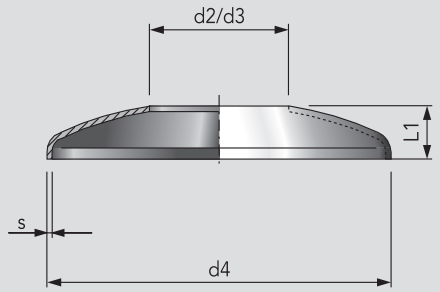

DN	d2	d3	d4	s	L1		kg
25	28,2	29,2	85	2,0	19		0,12
32	34,2	35,2	104	2,0	23		0,17
40	40,2	41,2	104	2,0	22		0,16
50	52,2	53,2	129	2,0	20		0,22
65	70,3	71,3	154	2,0	25		0,30
80	85,3	86,3	204	2,0	30		0,55
100	104,3	105,3	204	2,0	29		0,50
125	129,4	130,4	254	2,0	32		0,75
150	154,4	155,4	304	2,0	43		1,17

2-Loch-Grundplatte
plaque de fixation à 2 trous

R-173-SO

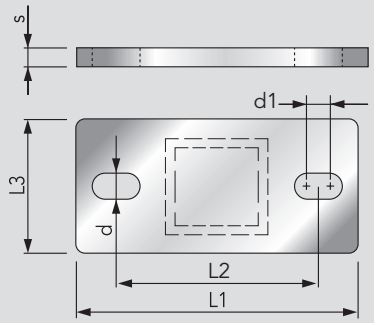

	d	d1	s	L1	L2	L3	kg
	13	10	8	140	100	70	0,6

Form 1200 - © KOHLER 2022

HANS KOHLER AG, Claridenstrasse 20, Postfach, CH-8022 Zürich, Direktwahl: Tel. 044 207 11 22, Fax 044 207 11 20

Rohr-Glocke S

cloche tubulaire à souder

DN	AISI 304L blank / poli Art.-Nr.	CHF	AISI 304L poliert / poli Art.-Nr.	CHF	Art.-Nr.	CHF	Art.-Nr.	CHF
25	8001025020-020	44.30	8001025020-021	51.70				
32	8001032020-020	52.-	8001032020-021	60.30				
40	8001040020-020	54.30	8001040020-021	62.30				
50	8001050020-020	63.-	8001050020-021	73.30				
65	8001065000-020	68.90	8001065000-021	81.30				
80	8001080000-020	102.-	8001080000-021	119.-				
100	8001100000-020	107.-	8001100000-021	126.-				
125	8001125000-020	153.-	8001125000-021	180.-				
150	8001150000-020	185.-	8001150000-021	215.-				

Abdeckrosette

rosace pour tubes

DN	AISI 304L blank / blanc Art.-Nr.	CHF	AISI 304L poliert / poli Art.-Nr.	CHF	für Rohr / pour tube DIN EN 10357 AISI 304L, blank / blanc Art.-Nr.	CHF	für Rohr / pour tube DIN EN 10357 AISI 304L, poliert / poli Art.-Nr.	CHF
25	8007025000-020	10.50	8007025000-021	12.30	8007025020-020	10.50	8007025020-021	12.30
32	8007032000-020	12.-	8007032000-021	14.40	8007032020-020	12.-	8007032020-021	14.40
40	8007040000-020	12.40	8007040000-021	14.60	8007040020-020	12.40	8007040020-021	14.60
50	8007050000-020	15.90	8007050000-021	18.60	8007050020-020	15.90	8007050020-021	18.60
65	8007065000-020	18.90	8007065000-021	22.30				
80	8007080000-020	24.40	8007080000-021	28.80				
100	8007100000-020	27.80	8007100000-021	32.90				
125	8007125000-020	39.10	8007125000-021	46.-				
150	8007150000-020	59.80	8007150000-021	70.40				

2-Loch-Grundplatte

plaque de fixation à 2 trous

	AISI 304 blank / blanc Art.-Nr.	CHF	Art.-Nr.	CHF	Art.-Nr.	CHF	Art.-Nr.	CHF
	R-173-SO	18.30						

Form 1200 - © KOHLER 2022

Abschluss-Kalotte, für Rohr DIN EN 10357 Serie A

calotte à souder, pour tube

M-8012

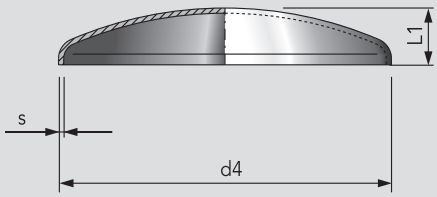

DN	d4	s	L1				kg
15	19	2,0	13				0,01
20	23	2,0	15				0,01
25	29	2,0	11				0,02
32	35	2,0	12				0,02
40	41	2,0	13				0,03
50	53	2,0	16				0,05
65	70	2,0	19				0,08
80	85	2,0	20				0,14
100	104	2,0	24				0,18
125	129	2,0	22				0,37
150	154	2,0	29				0,37
200	204	2,0	34				0,64

System-Rohrschlitten, für Rohr DIN EN 10357, Serie A

collier de fixation glissière, pour tube

M-8013

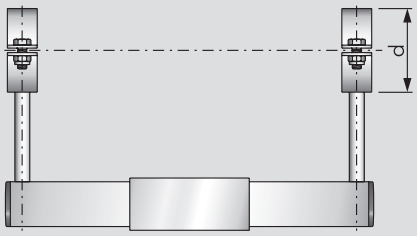

DN	d						kg
10	12						0,64
15	18						0,65
20	22						0,67
25	28						0,69
32	34						0,73
40	40						0,72
50	52						0,75
65	70						0,92
80	85						1,02
100	104						1,11
125	129						1,14
150	154						1,51

Kalottenfuss

pied sphérique réglable pour cuves

M-8014

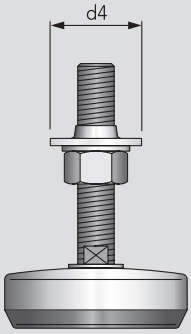

	d4	b	c				kg
	35 35	1000 kg					0,38
	40 40	1000 kg	2200 kg				0,87
	50 50	1000 kg	2200 kg				0,90
	80 80		2200 kg				1,12

b = Belastung / charge: M16
c = Belastung / charge: M20

Form 1200 - © KOHLER 2022

HANS KOHLER AG, Claridenstrasse 20, Postfach, CH-8022 Zürich, Direktwahl: Tel. 044 207 11 22, Fax 044 207 11 20

Abschluss-Kalotte, für Rohr DIN EN 10357 Serie A

calotte à souder, pour tube

	AISI 304L blank / blanc		AISI 304L poliert / poli		AISI 316L blank / blanc		AISI 316L poliert / poli	
DN	Art.-Nr.	CHF	Art.-Nr.	CHF	Art.-Nr.	CHF	Art.-Nr.	CHF
15	8012015010-020	10.40	8012015010-021	11.70	8012015010-040	10.40	8012015010-041	11.70
20	8012020010-020	11.-	8012020010-021	12.30	8012020010-040	10.90	8012020010-041	12.30
25	8012025010-020	4.10	8012025010-021	5.-	8012025010-040	5.40	8012025010-041	6.90
32	8012032010-020	4.40	8012032010-021	5.80	8012032010-040	6.10	8012032010-041	7.80
40	8012040010-020	5.10	8012040010-021	6.40	8012040010-040	6.80	8012040010-041	8.70
50	8012050010-020	6.-	8012050010-021	7.50	8012050010-040	8.10	8012050010-041	10.10
65	8012065000-020	7.50	8012065000-021	9.40	8012065000-040	10.10	8012065000-041	12.70
80	8012080000-020	8.70	8012080000-021	11.-	8012080000-040	11.70	8012080000-041	14.70
100	8012100000-020	12.-	8012100000-021	15.10	8012100000-040	16.30	8012100000-041	20.20
125	8012125000-020	15.30	8012125000-021	19.10	8012125000-040	20.60	8012125000-041	25.70
150	8012150000-020	20.-	8012150000-021	25.30	8012150000-040	26.90	8012150000-041	34.-
200	8012200000-020	31.50	8012200000-021	39.10	8012200000-040	42.60	8012200000-041	52.40

System-Rohrschlitten, für Rohr DIN EN 10357, Serie A

collier de fixation glissière, pour tube

	AISI 304L matt / mat		verstärkte Ausführung éxecution renforcée					
DN	Art.-Nr.	CHF	Art.-Nr.	CHF	Art.-Nr.	CHF	Art.-Nr.	CHF
10	8013010000-022	43.20	8013010050-022	51.90				
15	8013015000-022	43.20	8013015050-022	51.90				
20	8013020000-022	43.20	8013020050-022	51.90				
25	8013025000-022	43.20	8013025050-022	51.90				
32	8013032000-022	45.70	8013032050-022	54.70				
40	8013040000-022	49.-	8013040050-022	58.90				
50	8013050000-022	50.30	8013050050-022	60.20				
65	8013065000-022	52.40	8013065050-022	63.-				
80	8013080000-022	56.50	8013080050-022	67.60				
100	8013100000-022	58.-	8013100050-022	69.60				
125	8013125000-022	66.20	8013125050-022	95.10				
150	8013150000-022	78.20	8013150050-022	98.10				

Kalottenfuss

pied sphérique réglable pour cuves

	AISI 304L blank / blanc, M16		AISI 304L blank / blanc, M20					
	Art.-Nr.	CHF	Art.-Nr.	CHF	Art.-Nr.	CHF	Art.-Nr.	CHF
	8014035000-020	36.10						
	8014040000-020	36.10	8014040020-020	79.-				
	8014050000-020	36.10	8014050020-020	79.-				
			8014080000-020	82.-				

Form 1200 - © KOHLER 2022

Rohrschelle, ohne Schaft
collier de fixation sans tige

M-8018

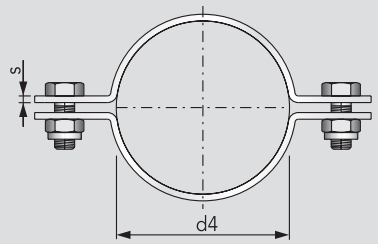

DN	d4	s	B	Sb	Sl		kg
10	12	2,0	28	6,5	12		0,04
15	18	2,0	28	6,5	12		0,05
20	22	2,0	28	6,5	12		0,05
25	28	2,0	20	6,5	16		0,06
32	34	2,0	20	6,5	16		0,07
40	40	2,0	20	6,5	16		0,08
50	52	2,0	20	6,5	16		0,09
65	70	2,5	25	8,5	20		0,17
80	85	2,5	25	8,5	20		0,19
100	104	3,0	25	8,5	20		0,27
125	129	3,0	25	8,5	20		0,31
150	154	3,0	30	8,5	20		0,43

B = Bandbreite / largeur du collier
Lieferung unmontiert / livraison non montée

Sb = Schraubenbohrung / trou de vis
Sl = Schraubenlänge / longueur de vis

Rohrschelle, ohne Schaft, breite Ausführung
collier de fixation sans tige, exécution large

M-8018

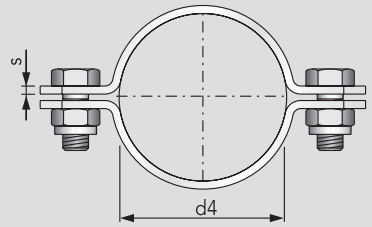

DN	d4	s	B	Sb	Sl		kg
25	28	2,5	25	8,5	16		0,11
32	34	2,5	25	8,5	16		0,12
40	40	2,5	30	8,5	16		0,15
50	52	2,5	30	8,5	16		0,17
65	70	2,5	30	8,5	20		0,20
80	85	2,5	30	8,5	20		0,23
100	104	3,0	35	11,0	20		0,41
125	129	3,0	35	11,0	20		0,47
150	154	3,0	35	11,0	20		0,54

B = Bandbreite / largeur du collier
Lieferung unmontiert / livraison non montée

Sb = Schraubenbohrung / trou de vis
Sl = Schraubenlänge / longueur de vis

Rohrschelle, mit S-Schaft
collier de fixation avec tige à souder

M-8019

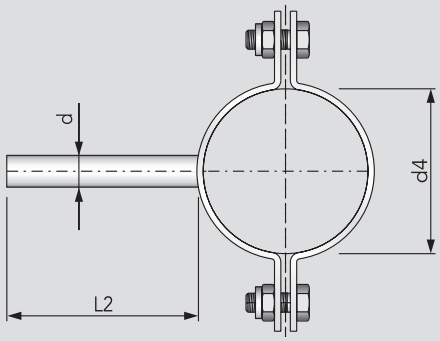

DN	d4	d	L2	B			kg
10	12	8	60	20			0,07
15	18	8	60	20			0,08
20	22	8	60	20			0,08
25	28	10	60	20			0,09
32	34	10	60	20			0,11
40	40	10	60	20			0,11
50	52	10	60	20			0,12
65	70	12	60	25			0,23
80	85	12	60	25			0,24
100	104	12	60	25			0,33
125	129	14	60	25			0,39
150	154	14	60	30			0,54

B = Bandbreite / largeur du collier
Lieferung unmontiert / livraison non montée

Rohrschelle, mit S-Schaft, breite Ausführung
collier de fixation avec tige à souder, exécution large

M-8019

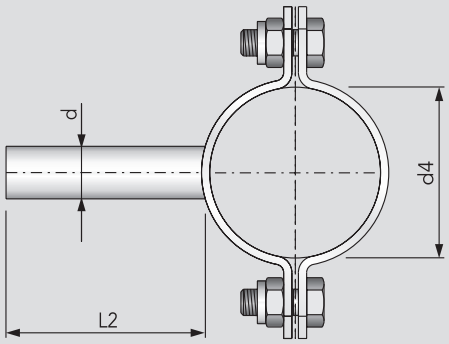

DN	d4	d	L2	B			kg
25	28	10	60	25			0,14
32	34	10	60	25			0,14
40	40	16	60	30			0,24
50	52	16	60	30			0,27
65	70	16	60	30			0,29
80	85	16	60	30			0,32
100	104	20	60	35			0,56
125	129	20	60	35			0,61
150	154	20	60	35			0,69

B = Bandbreite / largeur du collier
Lieferung unmontiert / livraison non montée

Form 1200 - © KOHLER 2022

HANS KOHLER AG, Claridenstrasse 20, Postfach, CH-8022 Zürich, Direktwahl: Tel. 044 207 11 22, Fax 044 207 11 20

Rohrschelle, ohne Schaft
collier de fixation sans tige

DN	AISI 304L matt / mat Art.-Nr.	CHF	AISI 304L poliert / poli Art.-Nr.	CHF	Art.-Nr.	CHF	Art.-Nr.	CHF
10	8018010000-022	3.20	8018010000-021	3.50				
15	8018015000-022	3.40	8018015000-021	3.70				
20	8018020000-022	3.50	8018020000-021	3.90				
25	8018025000-022	3.60	8018025000-021	4.-				
32	8018032000-022	3.90	8018032000-021	4.30				
40	8018040000-022	4.10	8018040000-021	4.60				
50	8018050000-022	4.40	8018050000-021	4.90				
65	8018065000-022	5.-	8018065000-021	5.50				
80	8018080000-022	6.40	8018080000-021	7.10				
100	8018100000-022	7.80	8018100000-021	8.70				
125	8018125000-022	13.80	8018125000-021	15.30				
150	8018150000-022	19.30	8018150000-021	21.50				

Rohrschelle, ohne Schaft, breite Ausführung
collier de fixation sans tige, exécution large

DN	AISI 304L matt / mat Art.-Nr.	CHF	AISI 304L poliert / poli Art.-Nr.	CHF	Art.-Nr.	CHF	Art.-Nr.	CHF
25	8018025050-022	4.80	8018025050-021	4.70				
32	8018032050-022	5.10	8018032050-021	5.10				
40	8018040050-022	5.40	8018040050-021	5.40				
50	8018050050-022	6.40	8018050050-021	6.30				
65	8018065050-022	8.10	8018065050-021	8.10				
80	8018080050-022	8.70	8018080050-021	8.70				
100	8018100050-022	15.20	8018100050-021	15.20				
125	8018125050-022	19.90	8018125050-021	19.90				
150	8018150050-022	31.40	8018150050-021	24.-				

Rohrschelle, mit S-Schaft
collier de fixation avec tige à souder

DN	AISI 304L matt / mat Art.-Nr.	CHF	AISI 304L poliert / poli Art.-Nr.	CHF	Art.-Nr.	CHF	Art.-Nr.	CHF
10	8019010000-022	4.10	8019010000-021	4.10				
15	8019015000-022	4.30	8019015000-021	4.30				
20	8019020000-022	4.60	8019020000-021	4.60				
25	8019025000-022	5.80	8019025000-021	5.80				
32	8019032000-022	6.10	8019032000-021	6.10				
40	8019040000-022	6.40	8019040000-021	6.40				
50	8019050000-022	7.10	8019050000-021	7.10				
65	8019065000-022	8.20	8019065000-021	8.20				
80	8019080000-022	9.90	8019080000-021	9.90				
100	8019100000-022	11.-	8019100000-021	11.-				
125	8019125000-022	21.30	8019125000-021	21.30				
150	8019150000-022	33.60	8019150000-021	33.60				

Rohrschelle, mit S-Schaft, breite Ausführung
collier de fixation avec tige à souder, exécution large

DN	AISI 304L matt / mat Art.-Nr.	CHF	AISI 304L poliert / poli Art.-Nr.	CHF	Art.-Nr.	CHF	Art.-Nr.	CHF
25	8019025050-022	10.10	8019025050-021	10.10				
32	8019032050-022	10.50	8019032050-021	10.50				
40	8019040050-022	11.-	8019040050-021	10.90				
50	8019050050-022	12.20	8019050050-021	12.20				
65	8019065050-022	14.50	8019065050-021	14.50				
80	8019080050-022	17.90	8019080050-021	17.80				
100	8019100050-022	27.40	8019100050-021	27.40				
125	8019125050-022	38.80	8019125050-021	38.80				
150	8019150050-022	48.90	8019150050-021	48.90				

Form 1200 - © KOHLER 2022

Rohrschelle, mit Gewindeschaft, komplett mit Sechskantmuttern DIN 934

collier de fixation avec tige filetée, complète avec écrou hexagonal

M-8020

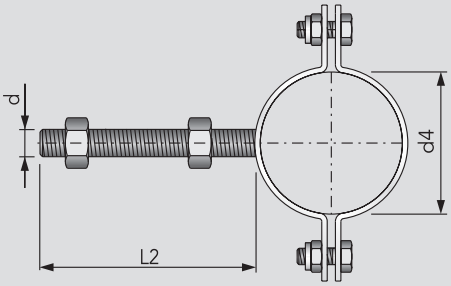

DN	d4	d	L2	B			kg
10	12	M8	80	20			0,08
15	18	M8	80	20			0,09
20	22	M8	80	20			0,09
25	28	M10	80	20			0,12
32	34	M10	80	20			0,13
40	40	M10	80	20			0,14
50	52	M10	80	20			0,15
65	70	M12	80	25			0,26
80	85	M12	80	25			0,28
100	104	M12	80	25			0,35
125	129	M14	80	25			
150	154	M14	80	30			

B = Bandbreite / largeur du collier

Lieferung unmontiert / livraison non montée

Rohrträgergabel, mit S-Schaft

support pour tube avec tige à souder

M-8022

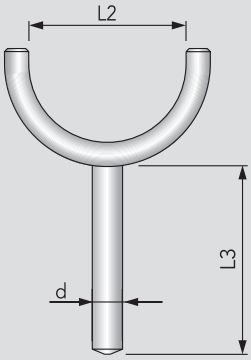

DN	d	L2	L3				kg
20	8	22	60				0,05
25	8	28	60				0,07
32	8	34	60				0,08
40	8	40	60				0,09
50	8	52	60				0,10
65	10	70	60				0,12
80	10	85	60				0,13
100	12	104	60				0,19

Form 1200 - © KOHLER 2022

HANS KOHLER AG, Claridenstrasse 20, Postfach, CH-8022 Zürich, Direktwahl: Tel. 044 207 11 22, Fax 044 207 11 20

Rohrschelle, mit Gewindeschaft

collier de fixation avec tige filetée, complète avec écrou hexagonal

	AISI 304L matt / mat		AISI 304L poliert / poli					
DN	Art.-Nr.	CHF	Art.-Nr.	CHF	Art.-Nr.	CHF	Art.-Nr.	CHF
10	8020010000-022	6.10	8020010000-021	6.10				
15	8020015000-022	6.20	8020015000-021	6.20				
20	8020020000-022	6.40	8020020000-021	6.40				
25	8020025000-022	7.10	8020025000-021	7.10				
32	8020032000-022	7.40	8020032000-021	7.40				
40	8020040000-022	7.60	8020040000-021	7.60				
50	8020050000-022	8.30	8020050000-021	8.30				
65	8020065000-022	9.40	8020065000-021	9.40				
80	8020080000-022	12.-	8020080000-021	12.-				
100	8020100000-022	13.80	8020100000-021	13.80				
125	8020125000-022	26.40	8020125000-021	26.40				
150	8020150000-022	38.80	8020150000-021	38.80				

Rohrträgergabel, mit S-Schaft

support pour tube avec tige à souder

	AISI 304L blank / blanc							
DN	Art.-Nr.	CHF	Art.-Nr.	CHF	Art.-Nr.	CHF	Art.-Nr.	CHF
20	8022020000-020	13.30						
25	8022025000-020	9.70						
32	8022032000-020	10.10						
40	8022040000-020	11.-						
50	8022050000-020	11.70						
65	8022065000-020	12.40						
80	8022080000-020	14.40						
100	8022100000-020	15.40						

Form 1200 - © KOHLER 2022

Gelenkschlüssel, für Verschraubung nach DIN 11851

clé articulée pour écrou cannelé

M-8028

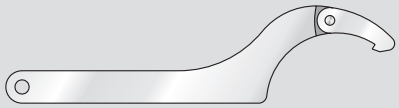

DN	Typ						kg
10-20	35/65						0,20
25-100	90/155						0,70
125-150	155/230						1,30

Rohrsägewerkzeug, für Rohre nach DIN EN 10357, Serie A+B

outil de sciage pour tubes

M-8032

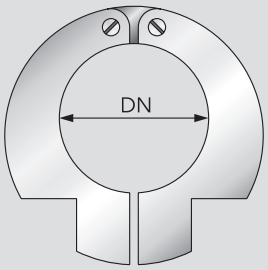

DN	Serie B Ø mm		Serie A Ø mm				kg
10	12		13				0,53
15	18		19				0,55
20	22		23				0,58
25	28		29				0,70
32	34		35				0,65
40	40		41				0,85
50	52		53				0,97
65			70				2,00
80			85				2,25
100			104				2,82

Rohrsägewerkzeug Z, für Zoll-Rohr nach DIN EN 10357, Serie D

outil de sciage pour tubes en dimension pouce

M-8033

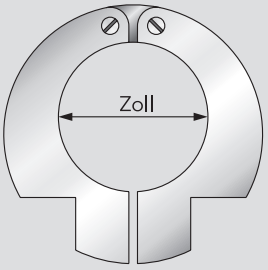

Zoll pouce	Serie D Ø mm						kg
1"	25,4						0,67
1¼"	31,8						0,75
1½"	38,1						0,88
2"	50,8						0,97
2½"	63,5						2,17
3"	76,1						2,59
4"	101,6						2,96

Form 1200 - © KOHLER 2022

HANS KOHLER AG, Claridenstrasse 20, Postfach, CH-8022 Zürich, Direktwahl: Tel. 044 207 11 22, Fax 044 207 11 20

Gelenkschlüssel, für Verschraubung nach DIN 11851

clé articulée pour écrou cannelé

	AISI 304L							
DN	Art.-Nr.	CHF	Art.-Nr.	CHF	Art.-Nr.	CHF	Art.-Nr.	CHF
10-20	8028010020-020	31.10						
25-100	8028025100-020	34.60						
125-150	8028125150-020	69.20						

Rohrsägewerkzeug, für Rohre nach DIN EN 10357, Serie A+B

outil de sciage pour tubes

	DIN EN 10357, Serie B		DIN EN 10357, Serie A					
DN	Art.-Nr.	CHF	Art.-Nr.	CHF	Art.-Nr.	CHF	Art.-Nr.	CHF
10	8032010000-009	182.-	8032010200-009	192.-				
15	8032015000-009	182.-	8032015200-009	192.-				
20	8032020000-009	186.-	8032020200-009	201.-				
25	8032025000-009	192.-	8032025200-009	211.-				
32	8032032000-009	199.-	8032032200-009	221.-				
40	8032040000-009	215.-	8032040200-009	229.-				
50	8032050000-009	251.-	8032050200-009	358.-				
65			8032065000-009	376.-				
80			8032080000-009	407.-				
100			8032100000-009	499.-				

Rohrsägewerkzeug Z, für Zoll-Rohr nach DIN EN 10357, Serie D

outil de sciage pour tubes en dimension pouce

	DIN EN 10357, Serie D							
Zoll pouce	Art.-Nr.	CHF	Art.-Nr.	CHF	Art.-Nr.	CHF	Art.-Nr.	CHF
1"	8033025100-009	186.-						
1¼"	8033032114-009	186.-						
1½"	8033040112-009	195.-						
2"	8033050200-009	205.-						
2½"	8033065212-009	335.-						
3"	8033080300-009	443.-						
4"	8033100400-009	558.-						

Form 1200 - © KOHLER 2022

Allgemeine und technische Informationen

Informations générales et techniques

General and technical information

Form 1200 - © KOHLER 2022

KOHLER

HANS KOHLER AG, Claridenstrasse 20, Postfach, CH-8022 Zürich, Direktwahl: Tel. 044 207 11 22, Fax 044 207 11 20

Aperçu	Kurzübersicht	
Matières, numéros de commande, surfaces	Werkstoffe, Bestell-nummern, Oberflächen	**9.01**
Changement de la norme des tubes alimentaires	Normänderung Lebensmittelrohre	**9.02**
Dilatation du tube alimentaire	Längenausdehnung von Getränkeleitungsrohr	**9.03**
Qualité de la surface	Oberflächenbeschaffenheit	**9.03**
Joints	Dichtungen	**9.04**
Résistance des joints pour vannes papillon	Scheibenventil-Dichtungs-Beständigkeiten	**9.05**
Vitesse de déversement	Fliessgeschwindigkeit	**9.06**
Informations sur HANS KOHLER SA	Informationen über HANS KOHLER AG	**9.07**
Conditions de vente	Verkaufskonditionen	**9.07**
Indications techniques	Technische Angaben	**9.07**
Plan de situation	Situationsplan	**9.08**
Conditions générales	Allgemeine Geschäftsbedingungen	**9.09**

Form 1200 - © KOHLER 2022

Lieferprogramm

Ausser dem im Katalog aufgeführten Standardprogramm steht ein umfangreiches Spezial-Armaturen-Programm zur Verfügung. Zudem fertigen wir Sonderarmaturen nach Kundenvorgaben, wobei jederzeit bei deren Konzeption unsere Unterstützung in Anspruch genommen werden kann.
Masse und Abbildungen im Katalog sind unverbindlich, Konstruktionsänderungen vorbehalten. Armaturen und Rohrabmessungen, die nicht im Katalog verzeichnet sind, fragen Sie bitte bei uns an.

Projektierung und Montagen

Wir projektieren in 3D-Darstellung komplette Rohrleitungssysteme, CIP-Anlagen, Tankausrüstungen, Molch-Systeme und automatisierte Steuerungen.

Werkstoffe

Sämtliche im Katalog aufgeführten Komponenten sind aus rost- und säurebeständigem Edelstahl gefertigt. Für die Fertigung produktberührter Bauteile werden porenfreie Walz- bzw. Schmiedematerialien verwendet. Entsprechend der Beständigkeitsanforderung kann auf höherwertigen Edelstahl zugegriffen werden (Sonderanfertigung-Mehrpreis). Bei Bedarf stellen wir ein Abnahmeprüfzeugnis 3.1 nach EN 10204:2004 aus.

Klassifizierung nach Legierungsbestandteilen in %

Werkst.-Nr. nach DIN EN 10088-1	AISI	Stahlsorte DIN 10088-1	C	Si	Mn (max)	Cr	Mo	Ni	Sonstiges
Standard									
1.4301	304	X5CrNi18-10	≤ 0,07	≤ 1,0	2,0	17,5–19,5	–	8,0–10,5	–
1.4307	304L	X2CrNi18-9	≤ 0,03	≤ 1,0	2,0	17,5–19,5	–	8,0–10,5	–
1.4404	316L	X2CrNiMo17-12-2	≤ 0,03	≤ 1,0	2,0	16,5–18,5	2,0–2,5	10,0–13,0	–
Optional									
1.4435	316L	X2CrNiMo18-14-3	≤ 0,03	≤ 1,0	2,0	17,0–19,0	2,5–3,0	12,5–15,0	–
1.4539	904L	X1NiCrMoCu25-20-5	≤ 0,02	≤ 0,7	2,0	19,0–21,0	4,0–5,0	24,0–26,0	Cu 1,2–2,0

Aufbau der Bestellnummern

Die Bestellnummern sind klassifizierend aufgebaut (sprechende Nummern)
Beispiel: Scheibenventil K/M-S mit Pneumatikantrieb
Bestellcode: 4502 065 000-G021

Produktberührte Werkstoffe / Aussenoberflächen

Produktberührte Dichtungswerkstoffe, Leistungsdaten, Bauartmodifikationen

Ventilgrösse = DN 65

Anschlussart = Gewinde- / Schweissanschluss

Produktbezeichnung = Scheibenventil mit pneumatischem Antrieb
luftöffnend - luftschliessend

Code - Werkstoffe / Aussenoberfläche* für Armaturen und Komponenten:

020 – 1.4301 / 1.4307 AISI 304 / 304L – drehblank
021 – 1.4301 / 1.4307 AISI 304 / 304L – e-poliert
022 – 1.4301 / 1.4307 AISI 304 / 304L – matt, glasperlengestrahlt

040 – 1.4404 AISI 316L – drehblank
041 – 1.4404 AISI 316L – e-poliert
042 – 1.4404 AISI 316L – matt, glasperlengestrahlt

Die Bestellangaben beziehen sich dichtungsspezifisch auf den festgelegten Standard.
Bei der Wahl eines anderen Dichtungswerkstoffes ist dieser in der Bestellung anzugeben.

* gilt nicht für Gruppe 1 / Rohre

Form 1200 - © KOHLER 2022

HANS KOHLER AG, Claridenstrasse 20, Postfach, CH-8022 Zürich, Direktwahl: Tel. 044 207 11 22, Fax 044 207 11 20

Programme de livraison

En plus de l'assortiment répertorié dans ce catalogue, il existe une vaste gamme de raccords spéciaux disponibles. En outre, nous fabriquons des raccords spéciaux selon les spécifications du client, aussi notre support peut être utilisé lors de leur conception.
Les dimensions et illustrations du catalogue ne sont pas contractuelles et sont sous réserve de modifications de construction. Lorsque des raccords ou des tubes ne figurent pas dans le catalogue, veuillez s'il vous plaît nous contacter.

Planification et montages

Nous concevons en représentation 3D des systèmes complets de tuyauterie, des systèmes CIP, des équipements de réservoirs, des systèmes de raclage et des systèmes de contrôle automatisés.

Matières

Tous les composants répertoriés dans le catalogue sont en acier inoxydable. Pour la production des composants en contact avec le fluide, des matériaux de laminage ou de forgeage non poreux sont utilisés. Selon les exigences de résistance à la corrosion, on peut accéder à des qualités d'acier inoxydable de haute qualité (sur commande spéciale). Si nécessaire nous sommes à même de fournir un certificat de matière selon EN 10204:2004 / 3.1.

Classification selon les composants d'alliage en %

n° matière selon DIN EN 10088-1	AISI	type d'inox DIN 10088-1	C	Si	Mn (max)	Cr	Mo	Ni	autres
standard									
1.4301	304	X5CrNi18-10	≤ 0,07	≤ 1,0	2,0	17,5–19,5	–	8,0–10,5	–
1.4307	304L	X2CrNi18-9	≤ 0,03	≤ 1,0	2,0	17,5–19,5	–	8,0–10,5	–
1.4404	316L	X2CrNiMo17-12-2	≤ 0,03	≤ 1,0	2,0	16,5–18,5	2,0–2,5	10,0–13,0	–
en option									
1.4435	316L	X2CrNiMo18-14-3	≤ 0,03	≤ 1,0	2,0	17,0–19,0	2,5–3,0	12,5–15,0	–
1.4539	904L	X1NiCrMoCu25-20-5	≤ 0,02	≤ 0,7	2,0	19,0–21,0	4,0–5,0	24,0–26,0	Cu 1,2–2,0

Structure des numéros de commande

Les numéros de commande sont classés (numéros parlants)
Exemple: vanne papillon K/M-S avec commande pneumatique
Code de commande: 4502 065 000-G021

matériaux en contact avec le fluide/finition extérieure

matériaux d'étanchéité en contact avec le fluide, performance modification

taille de la vanne = DN 65

type de connexion = raccord avec filetage / à souder

désignation de produit = vanne papillon avec commande pneumatique ouverture à air - fermeture à air

Code - matériaux / finition extérieure* pour armatures et composants:

020 – 1.4301 / 1.4307 AISI 304 / 304L – tourné
021 – 1.4301 / 1.4307 AISI 304 / 304L – électropoli
022 – 1.4301 / 1.4307 AISI 304 / 304L – mat, sablé par perles de verre

040 – 1.4404 AISI 316L – tourné
041 – 1.4404 AISI 316L – électropoli
042 – 1.4404 AISI 316L – mat, sablé par perles de verre

Pour les joints, les spécifications de la commande se reportent aux standards établis.
Lors du choix d'un autre matériau d'étanchéité, ceci doit être expressément indiqué.

* non valable pour le groupe 1 / Tubes

Form 1200 - © KOHLER 2022

Normänderung DIN 11850
Zu Beginn des Jahres 2014 wurde die neue europäische Rohrnorm DIN EN 10357 vom CEN, Europäischen Komitee für Normung, in Kraft gesetzt. Diese DIN EN 10357 ersetzt die DIN 11850.
Die DIN EN 10357 ist für längsnahtgeschweisste Rohre aus nichtrostenden Stählen für die Lebensmittel und chemische Industrie ausgearbeitet worden.

Grundlegende Veränderungen zur DIN 11850 sind:

Die Rohrreihen 1 und 2 werden durch die Serien A bis D ersetzt beziehungsweise ergänzt.
Serie A ersetzt DIN 11850 Reihe 2
Serie B ersetzt DIN 11850 Reihe 1
Serie C entspricht ISO Massen
Serie D entspricht OD und SMS Massen

DIN EN 10357
(vormals DIN 11850)
Austenitische, austenitisch-ferritische und ferritische längsnahtgeschweisste Rohre aus nichtrostendem Stahl für die Lebensmittel- und chemische Industrie

Verwendung: Lebensmittel-, Pharma- und chemische Industrie
Werkstoffe: AISI 304 / AISI 304L, AISI 316L

Masse
Rohrlängen: 6'000 mm, Enden glatt und entgratet
Grenzabmasse: DIN EN ISO 1127

	Nennweite DN	10	15	20	25	32	40	50	65	80	100	125	150	200
Serie A	Rohr-Aussen-durchmesser	13 (±0,1)	19 (±0,1)	23 (±0,12)	29 (±0,15)	35 (±0,18)	41 (±0,21)	53 (±0,27)	70 (±0,35)	85 (±0,43)	104 (±0,78)	129 (±0,97)	154 (±1,16)	204 (±1,53)
	Wanddicke	1,5 (±0,15)							2 (±0,2)					
	Betriebsdruck (bar) 20° C	355	242	200	159	131	112	87	87	72	59	47	39	30
	Betriebsdruck (bar) 150° C	219	150	124	98	81	69	53	54	44	36	29	24	18
	Gewicht (kg/m)	0,43	0,66	0,81	1,03	1,26	1,50	1,90	3,43	4,16	5,03	6,36	7,49	10,12
Serie B	Rohr-Aussen-durchmesser	12 (±0,1)	18 (±0,1)	22 (±0,12)	28 (±0,15)	34 (±0,18)	40 (±0,21)	52 (±0,27)	Berechnung Serie B, A Berechnungswert Werkstoff 1.4301 nach DIN EN 10217-7 und DIN EN 10088-2 Erzeugnis Form C (Kaltband) zul. Berechn. Spannung Schw.-Naht = 100 %					
	Wanddicke	1 (±0,1)												
	Betriebsdruck (bar) 20° C	256	170	139	105	90	76	59						
	Betriebsdruck (bar) 150° C	158	105	86	67	55	47	36						
	Gewicht (kg/m)	0,27	0,42	0,51	0,66	0,82	0,97	1,26						

Form 1200 - © KOHLER 2022

HANS KOHLER AG, Claridenstrasse 20, Postfach, CH-8022 Zürich, Direktwahl: Tel. 044 207 11 22, Fax 044 207 11 20

Changement de la norme DIN 11850
En début d'année 2014, la nouvelle norme européenne sur les conduites selon DIN EN 10357 a été mise en œuvre par le CEN, Comité européen de normalisation. Cette norme DIN EN 10357 remplace la norme DIN 11850. Elle a été développée pour les tubes en acier inoxydable pour l'industrie alimentaire et chimique, soudés longitudinalement.

Changements fondamentaux par rapport à la norme DIN 11850:
les séries des tubes 1 et 2 sont remplacées respectivement complétées par la série A jusqu'à D
série A remplace DIN 11850 série 2
série B remplace DIN 11850 série 1
série C correspond aux dimensions ISO
série D correspond à OD et aux dimensions SMS

DIN EN 10357
(auparavant DIN 11850)
tubes austénitiques, ferrito-austénitiques et ferritiques soudées longitudinalement en acier inoxydable pour l'industrie alimentaire et chimique

utilisation: industrie alimentaire, pharmaceutique et chimique
matières: AISI 304 / AISI 304L, AISI 316L

Dimensions
longueurs tube: 6'000 mm, extrémités plates et ebavurées
tolérances: DIN EN ISO 1127

	diamètre nominal DN	10	15	20	25	32	40	50	65	80	100	125	150	200
série A	tube diamètre extérieur	13 (±0,1)	19 (±0,1)	23 (±0,12)	29 (±0,15)	35 (±0,18)	41 (±0,21)	53 (±0,27)	70 (±0,35)	85 (±0,43)	104 (±0,78)	129 (±0,97)	154 (±1,16)	204 (±1,53)
	épaisseur paroi	1,5 (±0,15)							2 (±0,2)					
	pression de service (bar) 20° C	355	242	200	159	131	112	87	87	72	59	47	39	30
	pression de service (bar) 150° C	219	150	124	98	81	69	53	54	44	36	29	24	18
	poids (kg/m)	0,43	0,66	0,81	1,03	1,26	1,50	1,90	3,43	4,16	5,03	6,36	7,49	10,12
série B	tube diamètre extérieur	12 (±0,1)	18 (±0,1)	22 (±0,12)	28 (±0,15)	34 (±0,18)	40 (±0,21)	52 (±0,27)	valeurs série B, calcul série A matériau 1.4301 selon DIN EN 10217-7 et DIN EN 10088-2, forme de produit C (bande laminée à froid)					
	épaisseur paroi	1 (±0,1)												
	pression de service (bar) 20° C	256	170	139	105	90	76	59						
	pression de service (bar) 150° C	158	105	86	67	55	47	36						
	poids (kg/m)	0,27	0,42	0,51	0,66	0,82	0,97	1,26						

Form 1200 - © KOHLER 2022

Längenausdehnung von Getränkeleitungsrohr aus Edelstahl (gerade Rohrleitung)

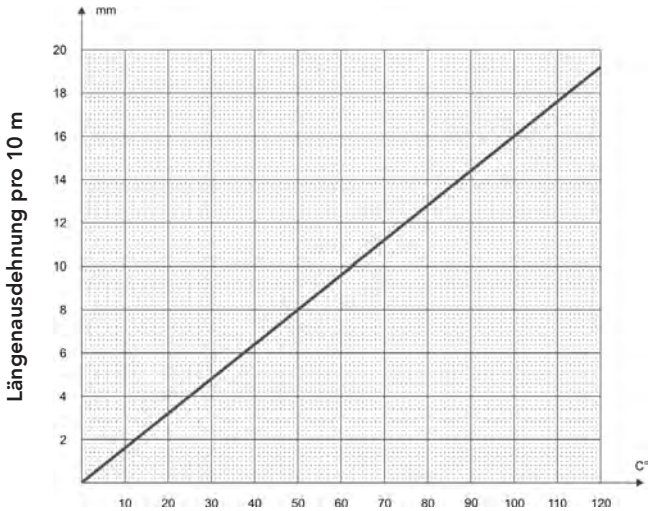

Oberflächenbeschaffenheit nach DIN EN 10357 (vormals DIN 11850)					
Ausführungart	Wärmebehandlung	Oberflächenbeschaffenheit und Rauheit			Kurzzeichen für die Ausführung
		Innenfläche	Nahtbereich innen	Aussenfläche und Nahtbereich	
aus kaltgewalztem Stahl [a] geschweisst, Naht geglättet	nicht wärmebehandelt	Ra < 0,80 µm gebeizt und passiviert	Ra < 1,60 µm gebeizt und passiviert	gebeizt und passiviert	CC
				geschliffen Ra < 1,00 µm	CD
aus kaltgewalztem Stahl [a] geschweisst, Naht geglättet	wärmebehandelt	Ra < 0,80 µm gebeizt und passiviert oder blankgeglüht	Ra < 1,60 µm gebeizt und passiviert oder blankgeglüht	gebeizt und passiviert oder blankgeglüht	BC
				geschliffen Ra < 1,00 µm	BD

a aus kaltgewalztem Material nach EN 10028-7:2007, Tabelle 6, Oberflächenbeschaffenheit 2B oder 2R

Form 1200 - © KOHLER 2022

HANS KOHLER AG, Claridenstrasse 20, Postfach, CH-8022 Zürich, Direktwahl: Tel. 044 207 11 22, Fax 044 207 11 20

Dilatation du tube alimentaire en acier inoxydable (tube droit)

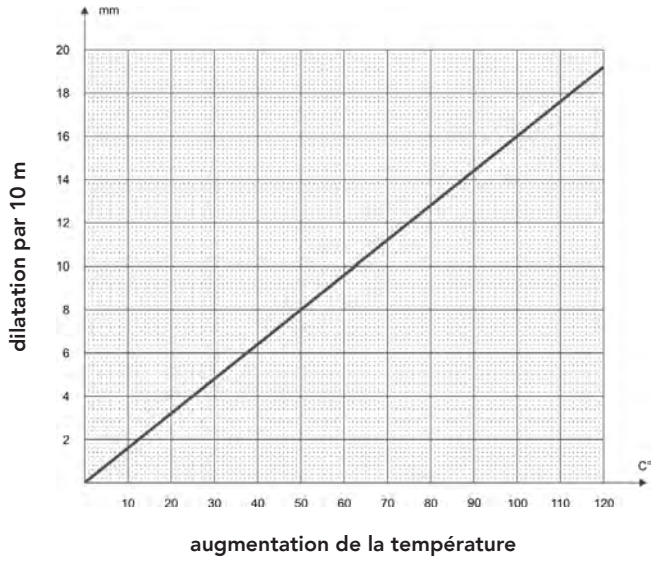

Qualité de la surface selon DIN EN 10357 (auparavant DIN 11850)					
exécutions	**traitement thermique**	**qualité de la surface et rugosité**			**abréviation pour l'exécution**
		surface intérieure	**zone de soudure intérieure**	**surface extérieure et zone de soudure**	
en acier laminé à froid[a] soudée, soudure raclée	sans traitement thermique	Ra < 0,80 µm décapé et passivé	Ra < 1,60 µm décapé et passivé	décapé et passivé	CC
				meulé Ra < 1,00 µm	CD
en acier laminé à froid[a] soudée, soudure raclée	traité thermiquement	Ra < 0,80 µm décapé et passivé ou recuit brillant	Ra < 1,60 µm décapé et passivé ou recuit brillant	décapé et passivé ou recuit brillant	BC
				meulé Ra < 1,00 µm	BD

a provenant de matériau laminé à froid, selon EN 10028-7:2007, tabelle 6, fini de surface 2B ou 2R

Form 1200 - © KOHLER 2022

Dichtungen - Zuordnung in Standardarmaturen

ARTIKEL	DICHTUNGSWERKSTOFFE							
	NBR (FDA)	EPDM (FDA)	HNBR (FDA)	Silikon (FDA)	Viton (FDA)	*k-flex* (FDA)	PTFE (FDA)	Kombination (FDA)
Gruppe 2								
Verschraubung DIN 11851	●	○	○	○	○	○	○	–
Kleinflanschverbindung	–	○	○	○	○	●	○	–
Aseptik-Verschraubung DIN 11853-1	–	○	○	○	○	●	–	–
Aseptik-Flanschverbindung DIN 11853-2	–	○	○	○	○	●	–	–
Aseptik-Verschraubung	–	–	–	–	–	●	–	–
Aseptik-Nachrüstsatz	–	–	–	–	–	●	–	–
Gruppe 4								
Durchgangskugelhahn	–	●	–	–	–	–	–	EPDM/PTFE
Dreiwegekugelhahn	–	●	–	–	–	–	–	EPDM/PTFE
Scheibenventil	–	○	○	●	○	–	–	–
Leckage-Scheibenventil	–	●	○	–	–	–	–	–
Gruppe 5								
Zweiwege-Umstellventil	–	●	–	○	–	–	–	–
Einsitzventil	–	●	–	○	–	–	–	–
Doppelsitzventil	–	●	○	–	○	○	–	–
Überströmventil	●	○	–	–	○	–	–	–
Rückschlagventil	–	●	○	○	○	–	–	–
Gruppe 6	auf Anfrage							
Gruppe 7								
Schaugläser	●	○	–	–	–	○	–	–
Verteilerpaneele	–	○	○	○	○	–	–	–
Molchschleusen	○	○	–	○	○	–	–	–
Verschneidböcke	●		–	–	–	–	–	–

● = Standard ○ = optional

Form 1200 - © KOHLER 2022

HANS KOHLER AG, Claridenstrasse 20, Postfach, CH-8022 Zürich, Direktwahl: Tel. 044 207 11 22, Fax 044 207 11 20

Joints - applications pour raccords standard

ARTICLES	MATÉRIAUX D'ÉTANCHÉITÉ							
	NBR (FDA)	EPDM (FDA)	HNBR (FDA)	silicone (FDA)	viton (FDA)	*k-flex* (FDA)	PTFE (FDA)	combinaison (FDA)
groupe 2								
raccord DIN 11851	●	○	○	○	○	○	○	–
raccord union à petites brides	–	○	○	○	○	●	○	–
raccord aseptique DIN 11853-1	–	○	○	○	○	●	–	–
raccord union aseptique DIN 11853-2	–	○	○	○	○	●	–	–
raccord union aseptique	–	–	–	–	–	●	–	–
jeu d'équipement aseptique	–	–	–	–	–	●	–	–
groupe 4								
vanne à bille	–	●	–	–	–	–	–	EPDM/PTFE
vanne à bille à trois voies	–	●	–	–	–	–	–	EPDM/PTFE
vanne papillon	–	○	○	●	○	–	–	–
vanne papillon avec chambre de fuite	–	●	○	–	–	–	–	–
groupe 5								
vanne de commutation à deux voies	–	●	–	○	–	–	–	–
vanne à siège simple	–	●	–	○	–	–	–	–
vanne à double siège	–	●	○	–	○	○	–	–
vanne de décharge	●	○	–	–	○	–	–	–
vanne de retenue	–	●	○	○	○	–	–	–
groupe 6	sur demande							
groupe 7								
verres de regard	●	○	–	–	–	○	–	–
distribution	–	○	○	○	○	–	–	–
raclage	○	○	–	○	○	–	–	–
mélangeurs	●		–	–	–	–	–	–

● = standard ○ = optionnel

Form 1200 - © KOHLER 2022

Scheibenventil-Dichtungs-Beständigkeiten

VMQ (Silikon, Farbe grau)

Spezielle Eignung für Anwendungen im Lebensmittelsektor.
Der Werkstoff entspricht den Richtlinien des BGA: XV, «Silikone» und der FDA: 21 CFR 177.2600 (BAM-Prüfzeugnis). Geeignet für Bier, Wein, Milch etc. und stark fetthaltige Lebensmittel wie Butter, Käse etc.

maximale Einsatztemperaturen

- Luft trocken	+200 °C, kurzzeitig bis	+230 °C
- Heisswasser	+100 °C, kurzzeitig bis	+120 °C
- Mineralöl	+150 °C, kurzzeitig bis	+170 °C
	-40 °C, kurzzeitig bis	-50 °C

einzusetzen gegen
- diverse Lebensmittel
- tierische und pflanzliche Öle und Fette
- Heisswasser (nicht Dampf!)
- verdünnte Salzlösungen (kalt!)
- Motoren- und Getriebeöle aliphatischer Art

nicht einzusetzen gegen
- aromatische Mineralöle, -fette
- Kraftstoffe
- aromatische Kohlenwasserstoffe (Benzol, Toluol)
- chlorierte Kohlenwasserstoffe (Tri-, Perchlorethylen)
- Heissdampf
- Säuren und Alkalien
- Ester, Ether, Ketone
- Silikonöle, -fette

FPM (Viton, Farbe dunkelbraun)

Der Werkstoff entspricht den Anforderungen der FDA 21 CFR 177.2600 (BAM-Prüfzeugnis).

maximale Einsatztemperaturen

- Luft trocken	+200 °C, kurzzeitig bis	+230 °C
- Heisswasser	+110 °C, kurzzeitig bis	+130 °C
- Mineralöl	+200 °C, kurzzeitig bis	+220 °C
	-10 °C, kurzzeitig bis	-15 °C

einzusetzen gegen
- fetthaltige Lebensmittel
- Mineralöle, -fette
- schwer entflammbare Hydraulikflüssigkeiten (HFD)
- Silikonöle, -fette
- pflanzliche und tierische Öle, Fette
- aliphatische Kohlenwasserstoffe (Benzin, Propan, Butan, Erdgas)
- aromatische Kohlenwasserstoffe (Benzol, Toluol)
- chlorierte Kohlenwasserstoffe (Tri-, Perchlorethylen)
- Kraftstoffe (Normal, Super, minimale Schrumpfung nach Trocknung)
- wässrige Lösungen vieler Salze, anorganischer Säuren (nur kalt!)

nicht einzusetzen gegen
- alkoholhaltige Kraftstoffe (M15)
- anorganische Säuren oberhalb Raumtemperatur
- organische niedermolekulare Säuren (Ameisen-, Essigsäure)
- polare Lösungsmittel (Aceton, MEK, Ethylacetat)
- Bremsflüssigkeiten (Glykolbasis)
- Ammoniakgas, Amine, Alkalien
- Heissdampf
- wasserfreie Flusssäure, Chlorsulfonsäure
- Hydraulikflüssigkeit Skydrol 500 (Typ A und B)

EPDM (Ethylen-Propylen-Terpolymer, Farbe schwarz)

Der Werkstoff entspricht prinzipiell den Anforderungen der KTW 1.3.13 und mit Ausnahme des Gleitmittels der FDA 21 CFR 177.26000.

maximale Einsatztemperaturen

- Luft trocken	+140 °C, kurzzeitig bis	+170 °C
- Heissdampf	+180 °C, kurzzeitig bis	+200 °C
	-35 °C, kurzzeitig bis	-40 °C

einzusetzen gegen
- diverse Lebensmittel
- Heisswasser, Heissdampf
- Bremsflüssigkeiten (Glykolbasis)
- Hydraulikflüssigkeiten auf Glykolbasis (HFC)
- Hydraulikflüssigkeiten auf Phosphorsäureesterbasis (Gruppe HFD-R; auch Skydrol 500 und 7000)
- Waschmittel, Waschlaugen
- Natron-, Kalilauge, viele organische und anorganische Basen
- viele organische und anorganische Säuren
- Salzlösungen
- oxidierend wirkende Medien
- Silikonöle, -fette
- viele polare Lösungsmittel (Alkohole, Ketone, Ester)

nicht einzusetzen gegen
- aliphatische, aromatische und chlorierte Kohlenwasserstoffe (Benzine, Propan, Butan, Toluol, Benzol, Tri-, Perchlorethylen)
- alle Mineralöle, -fette

HNBR (Hydrierter Nitril-Butadien-Kautschuk, Farbe dunkelgrau)

Der Werkstoff entspricht den Anforderungen der FDA 21 CFR 177.2600 (BAM-Prüfzeugnis). HNBR verbindet die guten Eigenschaften eines NBR (Nitril-Butadien-Kautschuk), wie Beständigkeit gegen Mineralöle, -fette, mit den guten Eigenschaften eines EPDM (Ethylen-Propylen-Kautschuk), wie Beständigkeit gegen Wasser, Glykole, Witterungseinflüsse.

maximale Einsatztemperaturen

- Luft trocken	+130 °C, kurzzeitig bis	+150 °C
- Heisswasser	+130 °C, kurzzeitig bis	+150 °C
- Mineralöl	+150 °C, kurzzeitig bis	+170 °C
	-15 °C, kurzzeitig bis	-20 °C

einzusetzen gegen
- fetthaltige Lebensmittel
- aliphatische Kohlenwasserstoffe (Benzine, Propan, Butan; minimaler Aromenanteil zulässig)
- Kraftstoffe (nicht Super und M15)
- Dieselkraftstoff (leichtes Heizöl)
- Mineralöle, -fette
- Hydraulikflüssigkeiten auf Glykolbasis (HFC)
- Silikonöle, -fette
- Heisswasser
- Glykole
- verdünnte Säuren und Basen, diverse Salzlösungen (Temperatur eingeschränkt)
- diverse längerkettige Alkohole (kurzkettige wie Methanol nur bedingt)

nicht einzusetzen gegen
- aromatische und chlorierte Kohlenwasserstoffe (z.B. Toluol, Benzol, Tri-, Perchlorethylen)
- M 15-Kraftstoffe (Methanol-Kraftstoff-Verschnitt)
- Ottokraftstoff Super

Alle Angaben stützen sich auf den heutigen Stand unserer Kenntnisse und stellen keine Zusicherung von Eigenschaften dar.

Form 1200 - © KOHLER 2022

HANS KOHLER AG, Claridenstrasse 20, Postfach, CH-8022 Zürich, Direktwahl: Tel. 044 207 11 22, Fax 044 207 11 20

Résistance des joints pour vannes papillon

VMQ (silicone, couleur grise)

Adaptation spéciale pour les applications dans le secteur alimentaire. Le matériau respecte les directives du BGA: XV, «Silicone» et de la FDA: 21 CFR 177.2600 (certificat de contrôle BAM). Adapté à la bière, au vin, au lait, etc. et aux produits alimentaires ayant une forte teneur en matière grasse comme le beurre, le fromage, etc.

températures d'utilisation maximales

- air sec	+200 °C, brièvement jusqu'à	+230 °C
- eau chaude	+100 °C, brièvement jusqu'à	+120 °C
- huile minérale	+150 °C, brièvement jusqu'à	+170 °C
	-40 °C, brièvement jusqu'à	-50 °C

à utiliser avec
- produits alimentaires divers
- huiles et graisses animales et végétales
- eau chaude (pas de vapeur!)
- solutions salines diluées (froides!)
- huiles pour moteurs et entraînements de type aliphatique

ne pas utiliser avec
- huiles et graisses minérales aromatiques
- carburants
- hydrocarbures aromatiques (benzol, toluène)
- hydrocarbures chlorés (tri éthylène, perchloroéthylène)
- vapeur chaude
- acides et produits alcalins
- huile-ester, éther, cétones
- huiles et graisses à base de silicone

FPM (Viton, couleur brun foncé)

Le matériau respecte les exigences de la FDA 21 CFR 177.2600 (certificat de contrôle BAM).

températures d'utilisation maximales

- air sec	+200 °C, brièvement jusqu'à	+230 °C
- eau chaude	+110 °C, brièvement jusqu'à	+130 °C
- huile minérale	+200 °C, brièvement jusqu'à	+220 °C
	-10 °C, brièvement jusqu'à	-15 °C

à utiliser avec
- produits alimentaires contenant des matières grasses
- huiles et graisses minérales
- liquides hydrauliques facilement inflammables (HFD)
- huiles et graisses à base de silicone
- huiles et graisses animales et végétales
- hydrocarbures aliphatiques (benzène, propane, butane, gaz naturel)
- hydrocarbures aromatiques (benzol, toluène)
- hydrocarbures chlorés (tri éthylène, perchloroéthylène)
- carburants (essence normale, super, rétrécissement minimum après séchage)
- solutions aqueuses de nombreux sels, acides inorganiques (froides uniquement!)

ne pas utiliser avec
- carburants contenant de l'alcool (M15)
- acides inorganiques au-dessus de la température ambiante
- acides de faible poids moléculaire organiques (acide formique, acétique)
- solution polaire (acétone, MEK, acétate d'éthyle)
- liquides de frein (à base glycol)
- gaz d'ammoniac, amines, alcalins
- vapeur chaude
- acide fluorhydrique anhydre, acide chlorosulfoné
- liquide hydraulique Skydrol 500 (types A et B)

EPDM (Ethylène-Propylène-Terpolymère, couleur noire)

Le matériau respecte globalement les exigences de la directive KTW 1.3.13 et de la FDA 21 CFR 177.26000 à l'exception du lubrifiant.

températures d'utilisation maximales

- air sec	+140 °C, brièvement jusqu'à	+170 °C
- vapeur chaude	+180 °C, brièvement jusqu'à	+200 °C
	-35 °C, brièvement jusqu'à	-40 °C

à utiliser avec
- produits alimentaires divers
- eau chaude, vapeur chaude
- liquides de frein (à base glycol)
- liquides hydrauliques à base glycol (HFC)
- liquides hydrauliques de base acide phosphorique (Groupe HFD-R; également Skydrol 500 et 7000)
- produits et lessives de nettoyage
- lessive potassique, soude caustique, nombreuses bases organiques et inorganiques
- nombreux acides organiques et inorganiques
- solutions salines
- liquides oxydants
- huiles et graisses à base de silicone
- nombreuses solutions polaires (alcools, acétone, ester)

ne pas utiliser avec
- hydrocarbures chlorés, aromatiques et aliphatiques (essences, propane, butane, toluène, benzol, tri éthylène, perchloroéthylène)
- toutes les huiles et graisses minérales

HNBR (caoutchouc nitrile-butadiène hydrogéné, couleur gris foncé)

Le matériau respecte les exigences de la FDA 21 CFR 177.2600 (certificat de contrôle BAM). Le matériau HNBR combine les bonnes propriétés du NBR (caoutchouc nitrile-butadiène), comme la résistance aux graisses et huiles minérales, aux bonnes propriétés de l'EPDM (caoutchouc éthylène-propylène), comme la résistance à l'eau, aux glycols, aux influences météo.

températures d'utilisation maximales

- air sec	+130 °C, brièvement jusqu'à	+150 °C
- eau chaude	+130 °C, brièvement jusqu'à	+150 °C
- huile minérale	+150 °C, brièvement jusqu'à	+170 °C
	-15 °C, brièvement jusqu'à	-20 °C

à utiliser avec
- produits alimentaires contenant de la graisse
- hydrocarbures aliphatiques (benzène, propane, butane; teneur aromatique minime admise)
- carburants (pas le super et M15)
- carburant diesel (essence légère)
- huiles et graisses minérales
- liquides hydrauliques à base glycol (HFC)
- huiles et graisses à base de silicone
- eau chaude
- glycols
- acides et bases diluées, diverses solutions salines (température limitée)
- divers alcools à chaîne longue (à chaîne courte, comme le méthanol, que sous conditions)

ne pas utiliser avec
- hydrocarbures aromatiques et chlorés (par ex. toluène, benzol, tri éthylène et perchloroéthylène)
- carburant M15 (dilution de méthanol)
- essence Super pour moteurs

Toutes les données s'appuient sur nos connaissances actuelles et ne représentent aucune garantie de propriétés.

Form 1200 - © KOHLER 2022

Fliessgeschwindigkeit

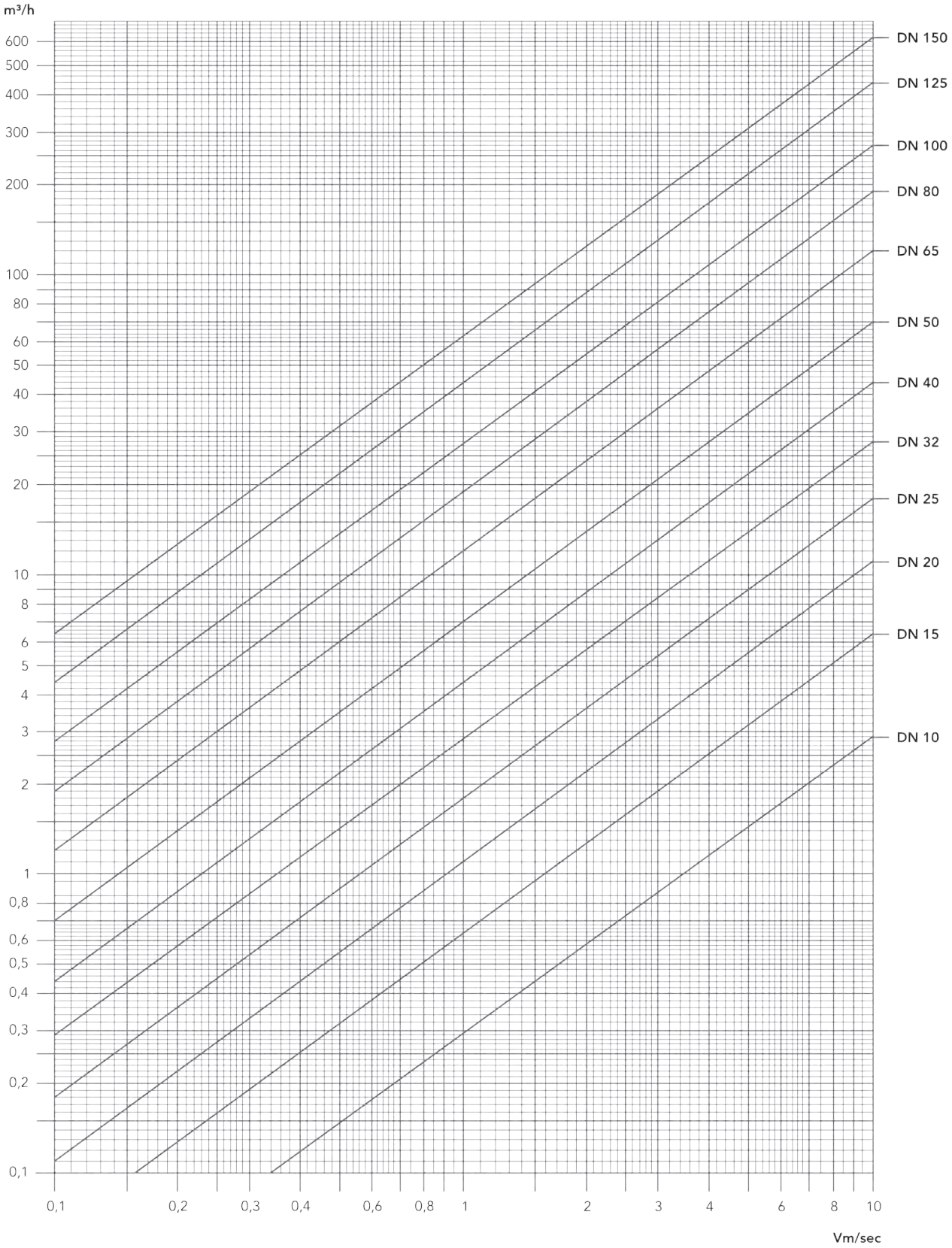

Richtwerte für Fliessgeschwindigkeit			
Luft	ca. 10 m/s	CIP/Wasser	ca. 2–4 m/s
CO_2	ca. 6 m/s	Heisswasser	ca. 2,8 m/s
Bier	ca. 2 m/s	Eiswasser	ca. 1,5 m/s
Hefe	ca. 1 m/s	Getränke	ca. 1,5–2,5 m/s

Form 1200 - © KOHLER 2022

HANS KOHLER AG, Claridenstrasse 20, Postfach, CH-8022 Zürich, Direktwahl: Tel. 044 207 11 22, Fax 044 207 11 20

Vitesse de déversement

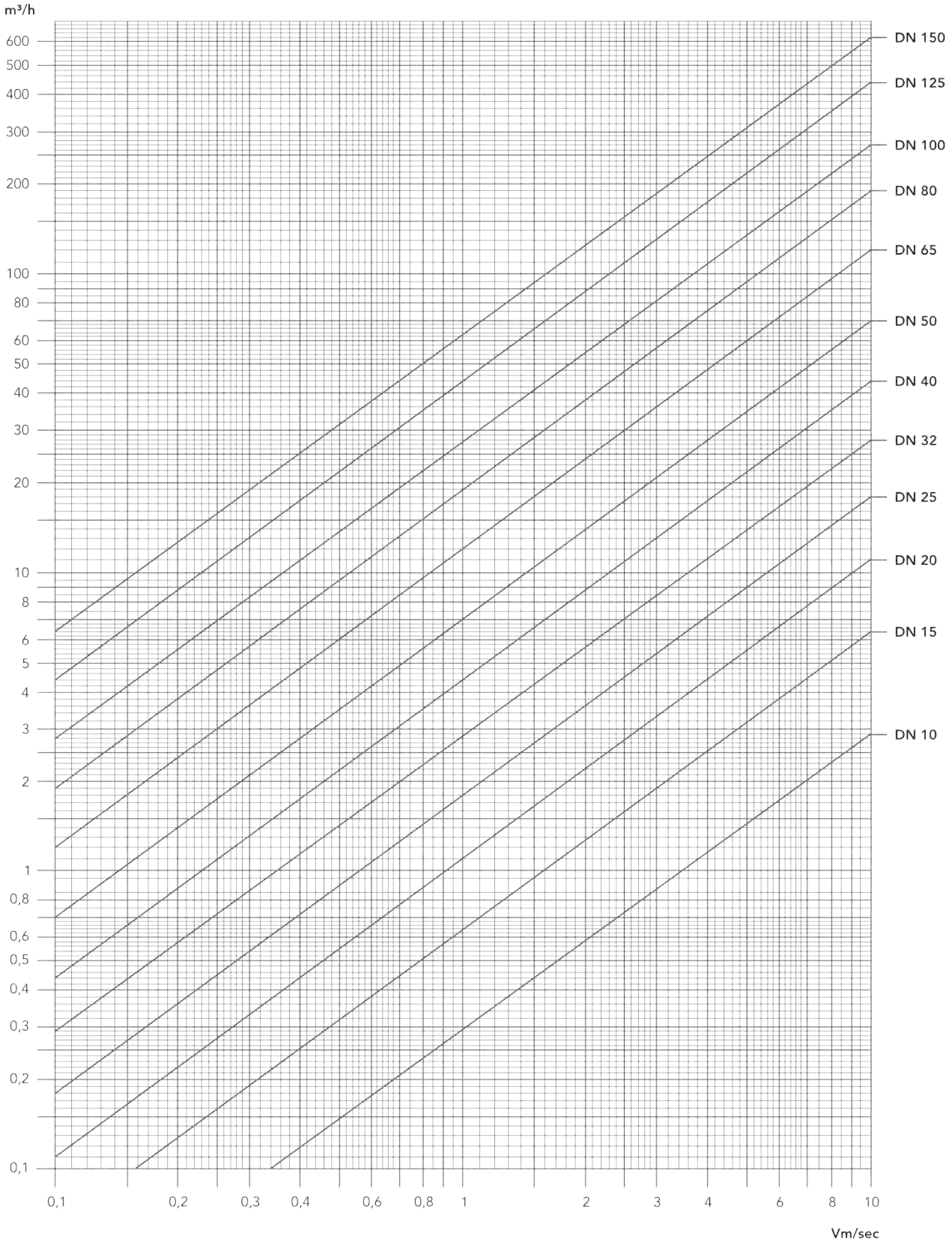

valeurs indicatives pour vitesse de déversement			
air	ca. 10 m/s	CIP/eau	ca. 2–4 m/s
CO_2	ca. 6 m/s	eau chaude	ca. 2,8 m/s
bière	ca. 2 m/s	eau glacée	ca. 1,5 m/s
levure	ca. 1 m/s	boissons	ca. 1,5–2,5 m/s

Form 1200 - © KOHLER 2022

Weitere Kataloge der HANS KOHLER AG
Catalogues supplémentaires HANS KOHLER SA

Rohre und Rohrzubehör INOX
Tubes et accessoires tubulaires en INOX

Bleche, Bandstahl, Stabstahl INOX
Tôles, feuillards, barres en INOX

Schrauben, Verbindungselemente INOX
Vis, éléments de fixation en INOX

Press-Systeme:
Système à sertir:
inoxPRES®, inoxPRES® GAS, steelPRES®

Geländerbauteile und -systeme INOX
Eléments et systèmes pour balustrades en INOX

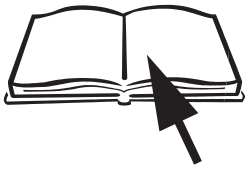

Alle Kataloge finden Sie auf **www.kohler.ch** als **Blätterkatalog**.
Tous les catalogues sont sur **www.kohler.ch** comme **catalogue en ligne**.

Online-Shop – www.kohler.ch

Bestellen und anfragen 7 Tage/24 Stunden per Internet!

Unser umfangreiches Edelstahl-Sortiment ist per Mausklick schnell und sicher für Sie verfügbar: Rohrzubehör – Rohre – Press-System – Geländerbau – Schrauben – Blech – Stabstahl

…und so einfach gehts
- besuchen Sie www.kohler.ch im Internet
- gehen Sie zur Rubrik «Online Shop»
- registrieren Sie sich auf dem Formular «Zugang für Neukunden»
- wählen Sie Ihren persönlichen Benutzernamen und Ihr Passwort
- akzeptieren Sie zum Schluss die allgem. Geschäftsbedingungen
- Sie erhalten umgehend eine E-Mail-Bestätigung Ihrer Anmeldung
- der Online-Shop steht Ihnen als registrierter Kunde ab sofort zur Verfügung

Commander et passer ses demandes d'offre 7 jours sur 7/ 24 heures sur 24 par Internet!

Accès rapide et fiable en cliquant dans notre vaste gamme de produits en acier inoxydable: accessoires tubulaires – tubes – systèmes à sertir – éléments pour balustrades – visserie – tôles – barres

…c'est si facile
- visitez le site www.kohler.ch sur Internet
- passez à la rubrique «Online Shop»
- enregistrez-vous dans le fichier «Zugang für Neukunden»
- enregistrez vos coordonnées et choisissez un code d'accès personnel
- acceptez les conditions générales en terminant votre enregistrement
- une confirmation vous sera renvoyée par e-mail
- le shop sera dès lors à votre disposition

Form 1200 - © KOHLER 2022

HANS KOHLER AG, Claridenstrasse 20, Postfach, CH-8022 Zürich, Direktwahl: Tel. 044 207 11 22, Fax 044 207 11 20

Vertretungen/Marken
Représentations/marques

outokumpu

OSTP

NORDS

RIMEX METALS GROUP

RIM RACCORDERIE METALLICHE

MANNESMANN STAINLESS TUBES
A Member of the Salzgitter Group

croso

inoxPRES
inoxPRES GAS
steelPRES C-STAHL

DOCKWEILER
connecting flow to purity

Carl Stahl®
ARCHITEKTUR

straub
the right connection

walraven

IGNIS®
SWISS MADE by Schmid

KEMPER

Klauke®
A Textron Company

DAIDALOS®

guth ventile
FLUID PROCESS GROUP

novopress

Form 1200 - © KOHLER 2022

Verkaufskonditionen

Zubehör für die Getränke- und Lebensmittelindustrie

Alle unsere Verkäufe erfolgen gemäss unseren **allgemeinen Geschäftsbedingungen** auf Seite 9.09.

Für Zubehör Getränke- und Lebensmittelindustrie gelten folgende Konditionen:

ab CHF 500.– (brutto) assortiert 5%
ab CHF 2000.– (brutto) assortiert 10%
ab CHF 4000.– (brutto) assortiert 15%

Preise: Die Preise verstehen sich in CHF pro Stück, exkl. MwSt und Verpackung, ab Lager Dietikon, 30 Tage rein netto, ohne jeden Abzug

Mindestwarenwert pro Auftrag: CHF 75.–

PREISÄNDERUNGEN VORBEHALTEN

Alle mit einem Preis aufgeführten Abmessungen sind grösstenteils ab unserem Lager Dietikon lieferbar, andere auf Anfrage.

Conditions de vente

Accessoires pour l'industrie alimentaire

Toutes nos ventes sont soumises à nos **conditions générales** à la page 9.09.

Les conditions suivantes sont valable pour les accessoires et armatures pour l'industrie alimentaire:

dès CHF 500.– (brut) assorties 5%
dès CHF 2000.– (brut) assorties 10%
dès CHF 4000.– (brut) assorties 15%

Prix: Les prix s'entendent en CHF par pièce, T.V.A. et emballage non compris, départ Dietikon, 30 jours net, sans aucune déduction

Valeur de marchandise minimale par commande: CHF 75.–

CHANGEMENTS DE PRIX SOUS RESERVE

Presque toutes les dimensions suivies d'un prix sont livrables de notre stock de Dietikon, les autres sur demande.

Rohre

Alle unsere Verkäufe erfolgen gemäss unseren **allgemeinen Geschäftsbedingungen** auf Seite 9.09.

Für Rohre bitten wir Sie die Preise anzufragen.

Mindestwarenwert pro Auftrag: CHF 75.–

Tubes

Toutes nos ventes sont soumises à nos **conditions générales** à la page 9.09.

Sur demande, nous vous soumettrons volontiers nos prix pour les tubes.

Valeur de marchandise minimale par commande: CHF 75.–

Technische Angaben

Alle technischen Angaben und Eigenschaften der verschiedenen Produkte in unseren Lagerlisten und Verkaufsunterlagen sind Richtwerte und keine zugesicherten Eigenschaften. Änderungen auch in Bezug auf das Dimensionsprogramm bleiben jederzeit vorbehalten. Die Gewährleistung von bestimmten Eigenschaften und der Eignung für einen bestimmten Verwendungszweck bedarf in jedem Fall einer speziellen schriftlichen Vereinbarung.

Indications techniques

Toutes les données techniques et les propriétés des différents produits figurant dans notre documentation concernant la vente et nos listes de stock sont des valeurs indicatives et non pas des propriétés qui soient garanties. Des modifications demeurent toujours réservées, particulièrement en ce qui concerne le programme dimensionnel. La garantie de propriétés déterminées et l'aptitude à se prêter à un usage déterminé requiert de toute façon un accord spécial établi par écrit.

Form 1200 - © KOHLER 2022

HANS KOHLER AG, Claridenstrasse 20, Postfach, CH-8022 Zürich, Direktwahl: Tel. 044 207 11 22, Fax 044 207 11 20

Situationsplan HANS KOHLER AG

Plan de situation HANS KOHLER SA

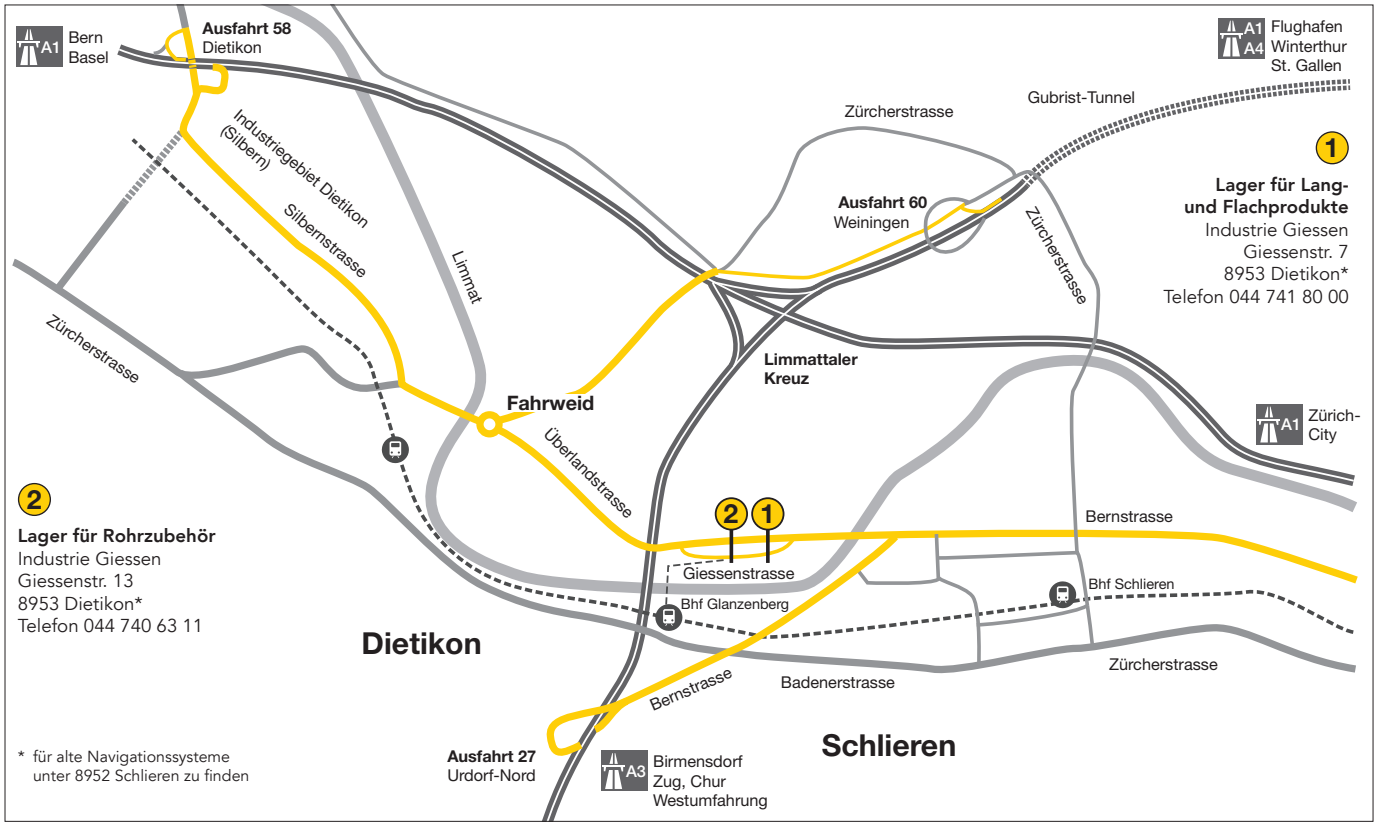

1 Lager für Lang- und Flachprodukte, Giessenstrasse 7 in Dietikon
A automatisches Hochregallager für Langprodukte
B Lager für grosse Rohrbunde
C automatisches Blechlager mit Abstapelanlage

2 Lager für Rohrzubehör, Giessenstrasse 13 in Dietikon
D automatisches Paletten-Hochregallager mit 6'400 Palettenplätzen
E automatisches Kleinteilelager mit 22'000 Behälterplätzen
F automatisches Paletten-Hochregallager

1 stock pour produits longs et plats, Giessenstrasse 7 à Dietikon
A stock automatique à hauts rayonnages pour produits longs
B entrepôt pour grands lots de bottes tubulaires
C stock automatique pour tôles avec station d'empilage

2 stock d'accessoires tubulaires, Giessenstrasse 13 à Dietikon
D stock automatique à hauts rayonnages avec 6'400 emplacements de palettes
E stock automatique avec 22'000 conteneurs pour petites pièces
F stock automatique à hauts rayonnages

Form 1200 - © KOHLER 2022

ALLGEMEINE GESCHÄFTSBEDINGUNGEN DER HANS KOHLER AG

1. Geltungsbereich, Allgemeines

Diese Allgemeinen Geschäfts- und Lieferbedingungen der HANS KOHLER AG («Allgemeine Geschäftsbedingungen») bilden einen integrierenden Bestandteil unserer Verkaufsunterlagen (z.B. Werbeprospekte, Produktkataloge, Lager- und Preislisten, Online-Shop), Offerten und jedes Vertrages zwischen der HANS KOHLER AG und einem Käufer. Sie gelten für alle Leistungen, welche die HANS KOHLER AG aufgrund eines Vertrages zwischen ihr und einem Kunden erbringt.

Massgebend ist die im Zeitpunkt des Vertragsschlusses gültige Version, die auf der Website der HANS KOHLER AG (www.kohler.ch) veröffentlicht ist. Diese AGB gelten ausschliesslich. Abweichende oder zusätzliche Bedingungen, insbesondere allgemeine Einkaufsbedingungen des Käufers, gelten nur, wenn und soweit sie von der HANS KOHLER AG ausdrücklich und schriftlich akzeptiert worden sind.

2. Angebote, Offerten

Die Angebote in Verkaufsunterlagen (inkl. Online-Shop) sowie die Offerten der HANS KOHLER AG stehen und sind stets freibleibend und unverbindlich. Preisänderungen und der Zwischenverkauf von Produkten ab Lager bleiben deshalb jederzeit vorbehalten. Die Offerten der HANS KOHLER AG sind nur verbindlich, wenn sie eine Annahmefrist enthalten.

Die Bestellung des Käufers gilt als verbindliches Vertragsangebot. Die HANS KOHLER AG behält sich vor, Bestellungen abzulehnen. Die Annahme des Vertragsangebotes kann die HANS KOHLER AG entweder ausdrücklich erklären (z.B. durch Auftragsbestätigung) oder konkludent bekunden (z.B. durch Auslieferung des Liefergegenstandes). Die elektronisch generierte Informationsbestätigung des Online-Shops der HANS KOHLER AG zeigt dem Käufer lediglich an, dass die Bestellung eingetroffen ist; sie gilt nicht als Annahme des Vertragsangebotes. Erfolgt innert 5 Werktagen (Tage, an denen die HANS KOHLER AG geöffnet hat) keine Ablehnung der Bestellung, ist der Kaufvertrag zustande gekommen.

3. Preise

Alle Preise verstehen sich in Schweizer Franken rein netto, ohne MWST und ohne Verpackungs- und Transportkosten. Sofern sich die Beschaffung der bestellten Produkte zwischen dem Zeitpunkt des Vertragsschlusses und dem tatsächlichen Liefertermin aufgrund von nachweislich veränderten Verhältnissen (insbesondere bezüglich staatlicher/behördlicher Steuern, Abgaben, Gebühren, Zöllen etc.) verteuert, ist die HANS KOHLER AG berechtigt, diese Verteuerung auszuweisen und dem Käufer weiter zu verrechnen.

4. Mengentoleranzen

Die HANS KOHLER AG ist bestrebt, die bestellten Produkte in der Menge (Gewicht) gemäss Bestellung des Käufers zu liefern. Fertigungsbedingt muss sich die HANS KOHLER AG aber eine Mengentoleranz von ±10 % mit entsprechender Preisanpassung vorbehalten. Entsprechende Mehr- oder Minderlieferungen bis 10 % können vom Käufer ohne anderslautende, ausdrückliche Vereinbarung nicht beanstandet werden. Es wird die effektiv gelieferte Menge fakturiert.

5. Lieferfristen

Die angegebenen oder vereinbarten Liefertermine oder -fristen sind Richtwerte und freibleibend. Fixgeschäfte sowie Verfalltagsgeschäfte im Sinne von Art. 102 Abs. 2 OR werden von der HANS KOHLER AG nicht abgeschlossen.

Die HANS KOHLER AG ist jederzeit zu Teillieferungen berechtigt und kann Teillieferungen in Rechnung stellen.

Ist eine Lieferung nicht verfügbar, weil die HANS KOHLER AG von eigenen Lieferanten nicht beliefert wurde oder der Vorrat erschöpft ist, ist die HANS KOHLER AG berechtigt, in Qualität und Preis gleichwertige Ware zu liefern. Ist der HANS KOHLER AG dies nicht möglich, kann sie vom Vertrag zurücktreten (Selbstbelieferungsvorbehalt).

Lieferverzögerungen aufgrund von Ereignissen höherer Gewalt oder anderen von der HANS KOHLER AG weder vorhersehbaren noch zu vertretenden Umständen, welche die Lieferung unzumutbar erschweren oder verunmöglichen (z.B. Betriebsstörungen oder Produktionsfehler im Lieferwerk, Lieferverzögerungen des Lieferwerkes aus anderen Gründen, fehlerhafte Zulieferung des Lieferwerkes, Transportstörungen und -schäden, Betriebsstörungen bei der HANS KOHLER AG, behördliche Massnahmen etc.) berechtigen die HANS KOHLER AG, entweder die Lieferfrist angemessen zu verlängern oder vom Vertrag zurückzutreten. Sämtliche aus einer Lieferverzögerung resultierenden Schadenersatzansprüche des Käufers sind ausgeschlossen (vorbehalten nachfolgend Ziff. 11).

6. Zahlung und Eigentumsvorbehalt

Die Rechnungen der HANS KOHLER AG sind zahlbar innert 30 Tagen ab Rechnungsdatum (Verfalltag), netto, ohne jeden Abzug. Die HANS KOHLER AG behält sich vor, Vorauszahlungen zu verlangen.

Hält der Käufer die vereinbarte Zahlungsfrist nicht ein, so gerät er ohne Mahnung in Verzug und hat für verfallene Beträge einen Verzugszins von 6 % p. a. zu entrichten. Alle weiteren Rechte aus Art. 107 ff. OR bleiben vorbehalten.

Die Lieferung bleibt bis zur vollständigen Bezahlung Eigentum der HANS KOHLER AG (Eigentumsvorbehalt).

Die Zahlung fälliger Beträge darf vom Käufer unter keinen Umständen verweigert werden (Verrechnungsverbot). Lieferverzögerungen berechtigen den Käufer nicht zum Einstellen der Zahlungen von fälligen Rechnungen an die HANS KOHLER AG.

7. Kreditwürdigkeit und Bonitätsprüfung

Die HANS KOHLER AG behält sich das Recht zur Ermittlung von Bonitäts- bzw. Ausfallrisiken und damit zur Wahrung ihrer berechtigten Interessen vor, Daten des Käufers im Vorfeld des Abschlusses oder bei Abwicklung eines Vertrages an Behörden, Banken, sowie Unternehmen, die mit der Schuldeintreibung oder der Kreditauskunft betraut sind (z.B. Creditreform), zu übermitteln und zu diesen Zwecken Auskünfte über den Käufer einzuholen.

Wird nach Vertragsschluss eine Verschlechterung der finanziellen Lage des Käufers für die HANS KOHLER AG erkennbar (z.B. Einleitung von Zwangsvollstreckungsmassnahmen gegen den Käufer durch Dritte, inkl. Antrag auf Eröffnung eines Konkurs- oder vergleichbaren Verfahrens über den Käufer; Käufer nimmt Verhandlungen mit Gläubigern über einen aussergerichtlichen Vergleich oder einen Zahlungsaufschub auf; Käufer stellt ein Konkursbegehren resp. ein Begehren um Eröffnung eines vergleichbaren Verfahrens; etc.) oder kommt der Käufer seinen Zahlungsverpflichtungen ganz oder teilweise nicht nach, ist die HANS KOHLER AG berechtigt, weitere Lieferungen an ihn einzustellen und nur noch Zug um Zug gegen Bezahlung der offenen und fälligen Rechnungen zu liefern und/oder von jedem Vertrag zurückzutreten, unter welchem die Lieferung noch nicht erfolgt ist. Der Käufer verpflichtet sich, der HANS KOHLER AG alle daraus entstehenden Kosten und Schäden zu ersetzen.

8. Erfüllungsort, Versand und Verpackung

Erfüllungsort ist für Verkäufe ab Lager Schlieren/Dietikon, oder, nach Wahl der HANS KOHLER AG, Basel; für Werkslieferungen die jeweilige Einfuhrzollstation.

Lieferungen ins Ausland erfolgen EXW (Ex Works, Incoterms® 2010) ab Erfüllungsort.

Versand und Übergabe erfolgen auf Rechnung und Gefahr des Käufers. Die Wahl der zweckmässigen Versand- und Verpackungsart auf Kosten des Käufers bleibt der HANS KOHLER AG freigestellt.

Nutzen und Gefahr gehen in jedem Fall, auch bei Klauseln wie «franko Domizil», «CIF» etc., spätestens zum Zeitpunkt des Versandes ab Erfüllungsort auf den Käufer über.

9. Prüfung der Lieferung und Mängelrüge

Der Käufer hat die Lieferung sofort nach Erhalt mit aller Sorgfalt zu prüfen und Mängel innert spätestens 8 Tagen seit Erhalt zu rügen (Mängelrüge), andernfalls die Lieferung als genehmigt gilt.

Verdeckte Mängel hat der Käufer sofort nach deren Entdeckung zu rügen (Mängelrüge), andernfalls die Lieferung auch betreffend dieser Mängel als genehmigt gilt.

Alle Mängelrügen haben schriftlich und substantiiert (insb. genauer Beschrieb des Mangels) sowie unter Angabe des Zeitpunkts des Erkennens an zu erfolgen. Der Käufer hat den Nachweis zu erbringen, dass er das beanstandete Produkt tatsächlich bei der HANS KOHLER AG gekauft hat. Stellt sich im Nachhinein heraus, dass das beanstandete Produkt nicht von der HANS KOHLER AG verkauft wurde oder kein Mangel vorliegt, hat der Käufer die hieraus entstandenen Kosten (insb. Transport-, Weg-, Arbeits- und Materialkosten) der HANS KOHLER AG zu ersetzen.

Transportschäden sind unverzüglich gegenüber dem Beförderer zu rügen.

10. Produktdaten, zugesicherte Eigenschaften

Die in den Verkaufsunterlagen der HANS KOHLER AG (z.B. Kataloge, Online-Shop, Prospekte, Anzeigen, Abbildungsmaterial und Preislisten) angegebenen Gewichte, Abmessungen, Preise, Leistungs- und Verbrauchswerte sowie technischen und andere Angaben und beschriebenen Eigenschaften der Produkte liefern nur ungefähre Anhaltspunkte. Diese Angaben sind nicht bindend und keine zugesicherten Eigenschaften. Änderungen auch in Bezug auf das Dimensionsprogramm bleiben jederzeit vorbehalten. Die Zusicherung von bestimmten Produktangaben und -eigenschaften und der Eignung eines Produktes für einen bestimmten Verwendungszweck bedarf in jedem Fall einer speziellen schriftlichen Vereinbarung mit der HANS KOHLER AG.

11. Sachgewährleistung und Schadenersatz

Weist die Lieferung bei Gefahrenübergang einen Mangel auf, ist die HANS KOHLER AG berechtigt, den Mangel nachzubessern (nach freiem Ermessen der HANS KOHLER AG durch Neulieferung und Rücknahme des mangelhaften Lieferung) oder vom Vertrag zurücktreten und dem Käufer den Fakturawert zurückzuerstatten (nach Wahl der HANS KOHLER AG). Weitere Gewährleistungsansprüche des Käufers werden ausdrücklich wegbedungen (insb. auch der Verwendungsersatz nach Art. 208 Abs. 2 OR). Dies gilt nicht, soweit die HANS KOHLER AG wegen Vorsatz oder grober Fahrlässigkeit oder wegen der schuldhaften Verletzung des Lebens, des Körpers oder der Gesundheit zwingend haftet.

Soweit nicht ausdrücklich anders vereinbart (oder gesetzlich zwingend vorgesehen), beträgt die Gewährleistungsfrist 12 Monate seit Abhol- bzw. Versandbereitschaft.

Die HANS KOHLER AG haftet ausschliesslich in folgenden Fällen auf Schadensersatz (gleich aus welchem Rechtsgrund und bei vertraglichen sowie ausservertraglichen Ansprüchen):

- bei Vorsatz oder grober Fahrlässigkeit,
- bei schuldhafter Verletzung des Lebens, des Körpers, der Gesundheit,
- bei einem Anspruch des Bestellers aus Produkthaftung.

Darüber hinaus hat der Käufer gegen die HANS KOHLER AG keinen Anspruch auf Schadensersatz.

Die HANS KOHLER AG haftet nicht für durch ihre Hilfspersonen (insb. Transporteure, Arbeitnehmer) verursachte Schäden. Weiter schliesst die HANS KOHLER AG die Geschäftsherrenhaftung für leichte und mittlere Fahrlässigkeit aus.

Gewährleistung und Haftung sind insbesondere ausgeschlossen:

- bei verspäteter Prüfung der Lieferung oder Mängelrüge durch den Käufer;
- bei nur unerheblicher Abweichung von der vereinbarten Beschaffenheit, wie bspw. wenn der Wert oder die Gebrauchstauglichkeit der Lieferung für den gewöhnlichen Gebrauch nur unerheblich gemindert ist;
- bei Beeinträchtigung der Beschaffenheit der Lieferung infolge fehlerhafter oder nachlässiger Behandlung durch den Käufer;
- wenn der Sachmangel auf eine natürliche Abnützung, eine mangelhafte Wartung, eine übermässige oder unsachgemässe Beanspruchung, unsachgemässer Transport oder schädliche klimatische Verhältnisse zurückzuführen ist;
- wenn der Sachmangel auf ungeeignete Betriebsmittel oder anderweitige im Gefahrenbereich des Käufers liegende Ursachen zurückzuführen ist;
- bei unsachgemässen Veränderungen oder Instandsetzungsarbeiten an der Lieferung durch den Käufer.

12. Beratungstätigkeit

Alle Ratschläge, Empfehlungen, Auskünfte etc. der HANS KOHLER AG im Zusammenhang mit der Verwendung oder Eignung von Produkten («Auskünfte») erfolgen unentgeltlich und ohne Verpflichtung. Die HANS KOHLER AG übernimmt für die Richtigkeit von Auskünften keine Gewähr oder Garantie. Auskünfte sind auch keine zugesicherten Eigenschaften von Produkten.

Beratungsleistungen der Mitarbeiter der HANS KOHLER AG ersetzen daher nicht eine Beratung des Käufers durch qualifizierte Fachleute. Der Käufer bleibt allein dafür verantwortlich, die Lieferung in eigener Verantwortung für den beabsichtigten Verwendungszweck zu prüfen. Die HANS KOHLER AG haftet nicht dafür, dass die Lieferung für die vom Käufer beabsichtigten Zwecke geeignet ist; dies gilt auch, wenn der HANS KOHLER AG der Verwendungszweck des Käufers bekannt ist.

13. Datenschutzerklärung

Die Datenschutzerklärung der HANS KOHLER AG ist auf alle Geschäftsbeziehungen mit der HANS KOHLER AG anwendbar, massgebend ist die im Zeitpunkt des Vertragsschlusses auf der Website der HANS KOHLER AG (www.kohler.ch) veröffentlichte Version.

14. Anwendbares Recht und Gerichtsstand

Anwendbar ist Schweizer Recht unter Ausschluss des Übereinkommens der Vereinten Nationen über Verträge über internationalen Warenkauf vom 11. April 1980 (CISG).

Gerichtsstand für alle Streitigkeiten ist Zürich.

Zürich, September 2019, HANS KOHLER AG

Form 1200 - © KOHLER 2022

HANS KOHLER AG, Claridenstrasse 20, Postfach, CH-8022 Zürich, Direktwahl: Tel. 044 207 11 22, Fax 044 207 11 20

KOHLER

CONDITIONS GÉNÉRALES DE LA SOCIÉTÉ HANS KOHLER SA

[Traduction française du texte original (en allemand) des conditions générales de la société HANS KOHLER SA. Le texte allemand fait foi.]

1. Champ d'application, généralités

Les présentes conditions générales de vente et de livraison de la société HANS KOHLER SA («Conditions générales») font partie intégrante de nos documents commerciaux (par ex. brochures publicitaires, catalogues de produits, listes de stock et de prix, magasin en ligne), devis et tout contrat passé entre la société HANS KOHLER SA et un acheteur. Elles s'appliquent à toutes les prestations fournies par HANS KOHLER SA du fait d'un contrat entre HANS KOHLER SA et un client.

Fera foi la version en vigueur au moment de la conclusion du contrat et publiée sur le site Internet de HANS KOHLER SA (www.kohler.ch). Seules s'appliquent les présentes conditions générales. Tout ajout ou dérogation, en particulier les conditions générales d'achat de l'acheteur, ne sont applicables que si et dans la mesure où ils ont été expressément acceptés par écrit par HANS KOHLER SA.

2. Offres, devis

Les offres contenues dans nos documents commerciaux (y compris notre magasin en ligne) ainsi que les devis de la société HANS KOHLER SA sont toujours libres et sans engagement. Les modifications de prix et la vent intermédiaire de produits en stock sont par conséquent toujours réservées. Les devis de la société HANS KOHLER SA ne l'engagent que s'ils contiennent un délai d'acceptation.

La commande passée par l'acheteur a valeur d'offre contractuelle ferme. La société HANS KOHLER SA se réserve le droit de refuser une commande. La société HANS KOHLER SA peut accepter l'offre contractuelle soit expressément (par ex. par une confirmation de commande) ou implicitement (par ex. par la livraison des objets à livrer). La confirmation de commande du magasin en ligne de la société HANS KOHLER SA générée électroniquement indique seulement à l'acheteur que la commande a été reçue; elle n'a pas valeur d'acceptation de l'offre contractuelle. Si la commande n'est pas refusée dans les 5 jours ouvrables (jours d'ouverture de HANS KOHLER SA), le contrat de vente est conclu.

3. Prix

Tous les prix s'entendent en francs suisses, nets, hors TVA et frais d'emballage et de transport. Dans la mesure où l'approvisionnement des produits commandés renchérit entre le moment de la conclusion du contrat et la date de livraison effective suite à des changements de situation avérés (en particulier dans le cas de taxes d'État/administratives, redevances, taxes, droits de douane, etc.), la société HANS KOHLER SA est en droit de formaliser cette augmentation et de la facturer à l'acheteur.

4. Marge de tolérance

La société HANS KOHLER SA s'efforce de livrer la quantité (poids) de produits commandés conformément à la commande de l'acheteur. La société HANS KOHLER SA est cependant contrainte de se réserver une tolérance de ±10 % après fabrication assortie d'une adaptation de prix correspondante. Des livraisons de 10 % supérieures ou inférieures ne pourront faire l'objet de réclamations de la part de l'acheteur sans accord explicite stipulant le contraire. Sera facturée la quantité effectivement livrée.

5. Délais de livraison

Les dates ou délais de livraison indiqués ou convenus sont indicatifs et libres. La société HANS KOHLER SA ne conclut ni d'opérations à date fixe ni de contrats pour lesquels le jour d'exécution a été déterminé selon l'art. 102 al. 2 CO.

La société HANS KOHLER SA est toujours en droit d'effectuer des livraisons partielles et peut facturer des livraisons partielles.

Si une livraison n'est pas disponible parce que la société HANS KOHLER SA n'a pas été livrée par ses propres fournisseurs ou que le stock est épuisé, la société HANS KOHLER SA est en droit de livrer des marchandises de qualité et de prix équivalents. Si cela n'est pas possible pour la société HANS KOHLER SA, celle-ci peut résilier le contrat (réserve de propre approvisionnement).

Les retards de livraison dus à des évènements de force majeure ou à toute autre circonstance imprévisible ou échappant au contrôle de la société HANS KOHLER SA, qui entravent la livraison au point qu'elle ne puisse être raisonnablement exigée, voire la rendent impossible (par ex. troubles d'exploitation ou défauts de fabrication dans l'usine productrice, retards de livraison de l'usine productrice pour d'autres raisons, livraison défectueuse de l'usine productrice, perturbations dans les transports et dommages dus au transport, troubles d'exploitation dans la société HANS KOHLER SA, mesures prises par les autorités, etc.) donnent le droit à la société HANS KOHLER SA de prolonger en conséquence les délais de livraison ou d'annuler le contrat. Tout droit à dommages et intérêts de l'acheteur qui résulterait d'un retard de livraison est exclu (sous réserve de l'article 11 ci-dessous).

6. Paiement et réserve de propriété

Les factures de société HANS KOHLER SA sont payables dans les 30 jours à compter de la date de facturation (date d'échéance), net, sans escompte. La société HANS KOHLER SA se réserve le droit d'exiger des paiements anticipés.

Si l'acheteur ne respecte pas les délais de paiement, il sera en demeure de paiement sans lettre de rappel et devra s'acquitter de frais de retard de 6 % par an sur les sommes échues. Tous les autres droits découlant de l'art 107 ss CO demeurent réservés.

La livraison demeure propriété de la société HANS KOHLER SA jusqu'à son paiement intégral (réserve de propriété).

Le paiement de sommes dues ne peut en aucun cas être refusé par l'acheteur (interdiction de compensation). Les retards de livraison ne donnent pas droit à l'acheteur de cesser le paiement des factures dues à la société HANS KOHLER SA.

7. Solvabilité et vérification de solvabilité

La société HANS KOHLER SA se réserve le droit de déterminer la solvabilité ou les risques de défaillance et de sauvegarder ainsi ses intérêts légitimes, de transmettre les données de l'acheteur aux autorités, banques et entreprises chargées du recouvrement des créances ou des informations de crédit (par ex. Creditreform) dans la période précédant la conclusion du contrat ou pendant son exécution et d'obtenir à cette fin des informations concernant l'acheteur.

Si, après conclusion du contrat, une dégradation de la situation financière de l'acheteur devient perceptible pour la société HANS KOHLER SA (par ex. introduction de mesures d'exécution forcée par des tiers, y compris demande d'ouverture de procédure de faillite ou de procédure de même nature à l'encontre de l'acheteur; l'acheteur entre en négociations avec des créanciers sur un redressement extrajudiciaire ou un report de paiement; l'acheteur dépose une requête de faillite ou une requête d'ouverture de procédure de même nature; etc.), ou si l'acheteur ne s'acquitte pas, en tout ou en partie, de ses obligations de paiement, la société HANS KOHLER SA est en droit de suspendre les livraisons qui lui sont destinées et de ne plus effectuer de livraisons qu'au coup par coup contre paiement des factures dues et échues, et/ou de dénoncer tout contrat pour lequel la livraison n'a pas encore été effectuée. L'acheteur s'engage à indemniser la société HANS KOHLER SA de tous les frais et dommages en résultant.

8. Lieu d'exécution, expédition et emballage

Le lieu d'exécution pour les ventes départ entrepôt sera Schlieren/Dietikon ou, selon le choix de la société HANS KOHLER SA, Bâle, et le poste de douane d'importation respectif pour les livraisons d'usine.

Les livraisons à l'étranger s'effectuent EXW (Ex Works, Incoterms® 2010) depuis le lieu d'exécution.

L'expédition et la remise se font aux frais et risques de l'acheteur. Le choix du mode d'expédition et d'emballage aux frais de l'acheteur appartient à la société HANS KOHLER SA.

La jouissance et les risques ne seront en tout état de cause transférés à l'acheteur au plus tard qu'au moment de l'expédition au départ du lieu d'exécution, nonobstant d'éventuelles clauses telles que «franco domicile», «CIF», etc.

9. Inspection de la livraison et notification des défauts

Il incombe à l'acheteur de vérifier soigneusement la livraison dès réception et de faire parvenir au plus tard dans les 8 jours suivant la réception (notification des défauts), faute de quoi la livraison est réputée approuvée.

Les vices cachés doivent être signalés par l'acheteur immédiatement après leur découverte (réclamation pour vices cachés), faute de quoi la livraison est également réputée approuvée en ce qui concerne ces vices.

Toute notification de défaut doit être faite par écrit et motivée (en particulier une description précise du défaut) et doit indiquer le moment de sa découverte. L'acheteur doit apporter la preuve qu'il a effectivement acheté le produit faisant l'objet de la réclamation auprès de la société HANS KOHLER SA. S'il est établi ultérieurement que le produit faisant l'objet de la réclamation n'a pas été vendu par la société HANS KOHLER SA ou qu'il ne présente aucun défaut, le client doit rembourser à la société HANS KOHLER SA les frais qui en résultent (en particulier les frais de transport, de déplacement, de main-d'œuvre et de matériel).

Les dommages dus au transport doivent faire l'objet d'une réclamation immédiate auprès du transporteur.

10. Caractéristiques du produit, caractéristiques garanties

Les poids, dimensions, prix, données concernant la puissance et la consommation ainsi que les données techniques et autres données et propriétés décrites des produits mentionnés dans les documents de vente de la société HANS KOHLER SA (par ex. catalogues, boutique en ligne, brochures, publicités, illustrations et listes de prix) ne fournissent que des indications approximatives. Ces données ne sont pas contraignantes et n'ont pas de caractéristiques garanties. La société HANS KOHLER SA se réserve le droit d'apporter des modifications au programme dimensionnel à tout moment. La garantie de certaines informations et propriétés du produit et l'adéquation d'un produit à un usage déterminé nécessitent en tout état de cause un accord écrit particulier avec la société HANS KOHLER SA.

11. Garantie matérielle et indemnisation

Si, au moment du transfert de risques, la livraison présente un défaut, la société HANS KOHLER SA est en droit de remédier au défaut (à la seule discrétion de la société HANS KOHLER SA par une nouvelle livraison et le retour de la livraison défectueuse) ou de résilier le contrat et de rembourser la valeur facturée à l'acheteur (au choix de la société HANS KOHLER SA). Tout autre droit de garantie de l'acheteur est expressément exclu (en particulier également l'indemnité des dépenses occasionnées pour l'acheteur selon l'art. 208 al. 2 CO). Ceci ne s'applique pas si la société HANS KOHLER SA est responsable d'une faute intentionnelle ou d'une négligence grave ou d'une atteinte fautive à la vie, au corps ou à la santé.

Sauf convention contraire expresse (ou disposition légale impérative), le délai de garantie est de 12 mois à compter de la date de mise à disposition pour enlèvement ou expédition.

HANS KOHLER SA n'est responsable des dommages et intérêts que dans les cas suivants (quelle que soit la base juridique et pour les droits contractuels et non contractuels) :

- en cas de préméditation ou de négligence grave,
- en cas d'atteinte fautive à la vie, à l'intégrité physique ou à la santé,
- en cas de réclamation du client résultant de la responsabilité sur les produits.

En outre, l'acheteur n'a aucun droit à des dommages et intérêts à l'encontre de la société HANS KOHLER SA.

La société HANS KOHLER SA n'est pas responsable des dommages causés par ses auxiliaires (en particulier les transporteurs, les employés). De plus, la société HANS KOHLER SA décline toute responsabilité en cas de négligence légère ou moyenne.

La garantie et la responsabilité sont en particulier exclues :

- en cas de retard dans l'inspection de la livraison ou de réclamation de défauts par l'acheteur;
- en cas d'écart négligeable par rapport à la qualité convenue, par exemple si la valeur ou l'utilité de la livraison pour une utilisation normale n'est que très peu réduite ;
- si la qualité de la livraison est altérée à la suite d'un traitement défectueux ou négligent de la part de l'acheteur ;
- si le défaut matériel est dû à l'usure naturelle, à un entretien inadéquat, à une utilisation excessive ou inadéquate, à un transport inadéquat ou à des conditions climatiques nuisibles ;
- si le défaut matériel est imputable à du matériel d'exploitation inadapté ou à d'autres causes dans le cadre des risques de l'acheteur ;
- en cas de modifications ou de travaux de réparation incorrects sur la livraison par l'acheteur.

12. Activité de conseil

Tous les conseils, recommandations, renseignements, etc. de la société HANS KOHLER SA en rapport avec l'utilisation ou l'adéquation de produits («informations») sont donnés gratuitement et sans engagement. La société HANS KOHLER SA ne se porte pas garante de l'exactitude des informations. Les informations ne constituent aucune garantie quant aux propriétés d'un produit.

Les prestations de conseil fournies par les collaborateurs de la société HANS KOHLER SA ne remplacent donc pas la consultation de l'acheteur auprès d'experts qualifiés. L'acheteur reste seul responsable du contrôle de la livraison pour l'usage auquel elle est destinée. La société HANS KOHLER SA n'est pas responsable de l'adéquation de la livraison aux fins prévues par l'acheteur; ceci vaut également si la société HANS KOHLER SA connaît l'utilisation prévue par l'acheteur.

13. Protection des données

La déclaration de protection des données de la société HANS KOHLER SA s'applique à toutes les relations commerciales avec la société HANS KOHLER SA. La version publiée sur le site Internet de la société HANS KOHLER SA (www.kohler.ch) au moment de la conclusion du contrat fait foi.

14. Droit applicable et for

Le droit applicable est le droit suisse, à l'exclusion de la Convention des Nations Unies sur les contrats de vente internationale de marchandises du 11 avril 1980 (CISG).

Pour tout différend, le for juridique est Zurich.

Zurich, septembre 2019, HANS KOHLER SA

Form 1200 - © KOHLER 2022

Notizen
Notes

Form 1200 - © KOHLER 2022

HANS KOHLER AG, Claridenstrasse 20, Postfach, CH-8022 Zürich, Direktwahl: Tel. 044 207 11 22, Fax 044 207 11 20

KOHLER

Notizen
Notes

Form 1200 - © KOHLER 2022

KOHLER HANS KOHLER SA, Claridenstrasse 20, case postale, CH-8022 Zurich, numéro direct: tél. 044 207 11 22, fax 044 207 11 20

Hauptsitz Zürich
HANS KOHLER AG
Edelstähle
Claridenstrasse 20, Postfach
CH-8022 Zürich

Telefon 044 207 11 11
mail@kohler.ch
www.kohler.ch • Online-Shop

Zweigniederlassung Basel
HANS KOHLER AG
Rotterdam-Strasse 15, Postfach
CH-4018 Basel
Telefon 061 337 96 66

Lager für Lang- und Flachprodukte
Giessenstrasse 7, CH-8953 Dietikon
Telefon 043 433 68 00

Lager für Rohrzubehör
Giessenstrasse 13, CH-8953 Dietikon
Telefon 044 740 63 11

Ihre direkte Verbindung zu den Verkaufsabteilungen

	Telefon
Rohre/Rohrzubehör	**044 207 11 22**
• Team Metallbau	044 207 11 66
• Team Apparate-/Anlagenbau	044 207 11 77
• Team Rohrleitungsbau/Chemie	044 207 11 88
• Team Haustechnik	044 207 11 99
Bleche/Bänder	044 207 11 33
Stabstahl/Hohlstahl	044 207 11 44
Schrauben/Verbindunagstechnik	044 207 11 55

KOHLER
HANS KOHLER AG ZÜRICH

Form 1200 - © KOHLER 2022