SOMA GÅRDSRÄCKE

Infästningar & fundament

Inom familjen Soma Gårdsräcke finns flera räckesvarianter avsedda för olika situationer.Till de flesta räcken finns olika fundament som man kan använda. Observera att alla fundament inte passar till alla räcken - se guide nedan för vilka infästningar som går att använda till vilket räcke.

GRÄNSRÄCKE

GOLVFÄST
VÄGGFÄST
VINKELFÄST
NEDGJUTNING
NEDGRÄVNING

PLANTERINGSSKYDD

GOLVFÄST
VÄGGFÄST
VINKELFÄST
NEDGJUTNING
NEDGRÄVNING

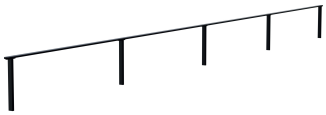

SPJÄLRÄCKE (EJ LUTNING)

GOLVFÄST
VÄGGFÄST
VINKELFÄST
NEDGJUTNING
NEDGRÄVNING

PARKERINGSRÄCKE

NEDGJUTNING

RAMPRÄCKE

VÄGGFÄST
NEDGJUTNING
NEDGRÄVNING

TRAPPRÄCKE

GOLVFÄST
VÄGGFÄST
NEDGJUTNING
NEDGRÄVNING

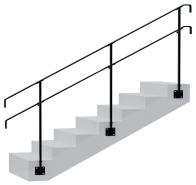

HANDLEDARRÄCKE

VÄGGFÄST
NEDGJUTNING
NEDGRÄVNING

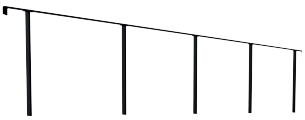

SPJÄLRÄCKE TRAPP

GOLVFÄST
VÄGGFÄST
NEDGJUTNING
NEDGRÄVNING

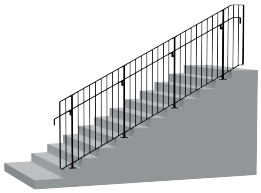

SOMA

GOLVFÄST / Golvfundament

PASSAR TILL:
Gränsräcke
Spjälräcke (ej lutning)
Planteringsskydd
Trappräcke
Spjälräcke Trapp

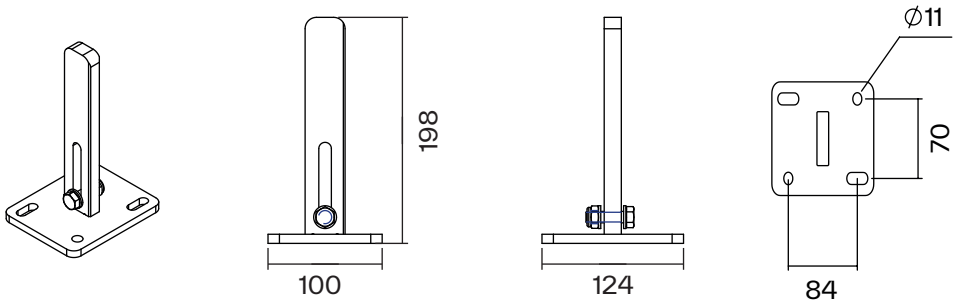

INFÄSTNING I GRANIT - Expanderbult M10 + kupolmutter

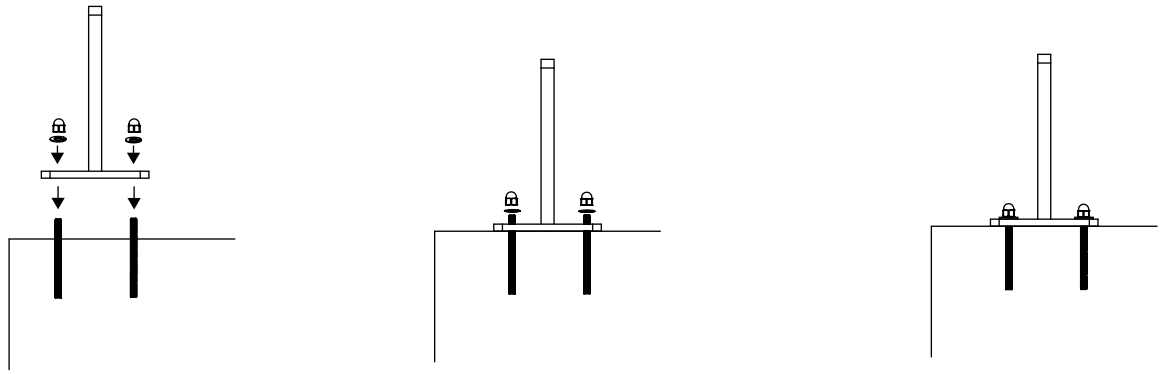

1) Borra & fäst expander

2) Trä på fundament & kapa eventuellt bult i överkant

3) Täck uppstickande expander med låsbricka och kupolmutter

INFÄSTNING I BETONG - Betongskruv Hilti M10 eller liknande

1

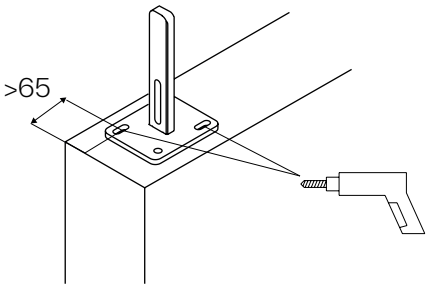

Minsta avstånd 65 mm
från borrhål till murkant

2

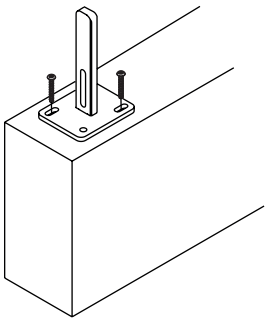

3

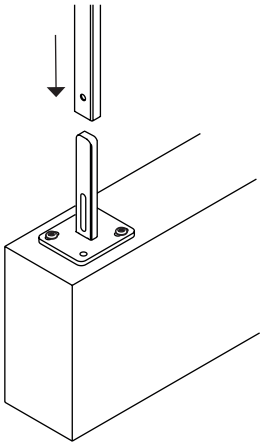

4

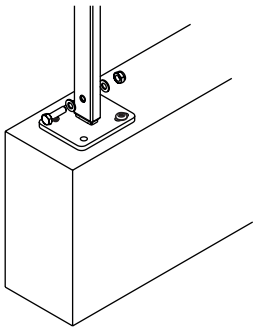

5

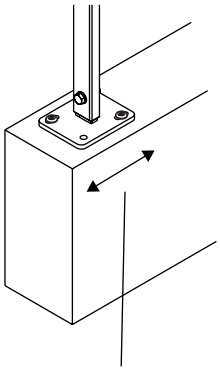

Justera fästet horisontellt
vid behov av justering

6

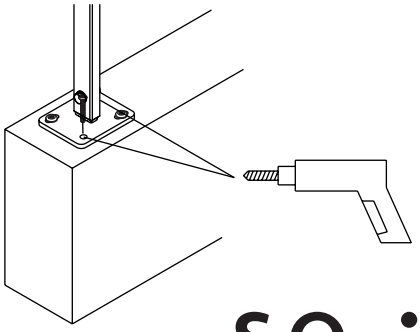

MONTERINGSANVISNING

SOMA

VINKELFÄST / Vinkelfundamet

PASSAR TILL:
Gränsräcke
Spjälräcke (ej lutning)
Planteringsskydd

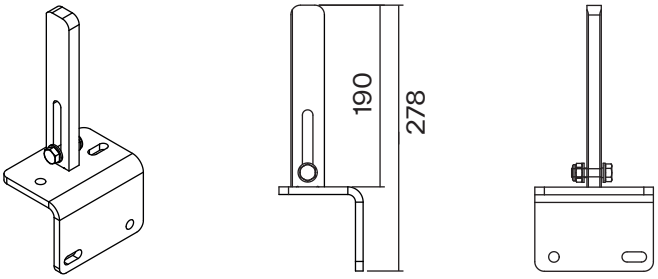

MONTERINGSANVISNING

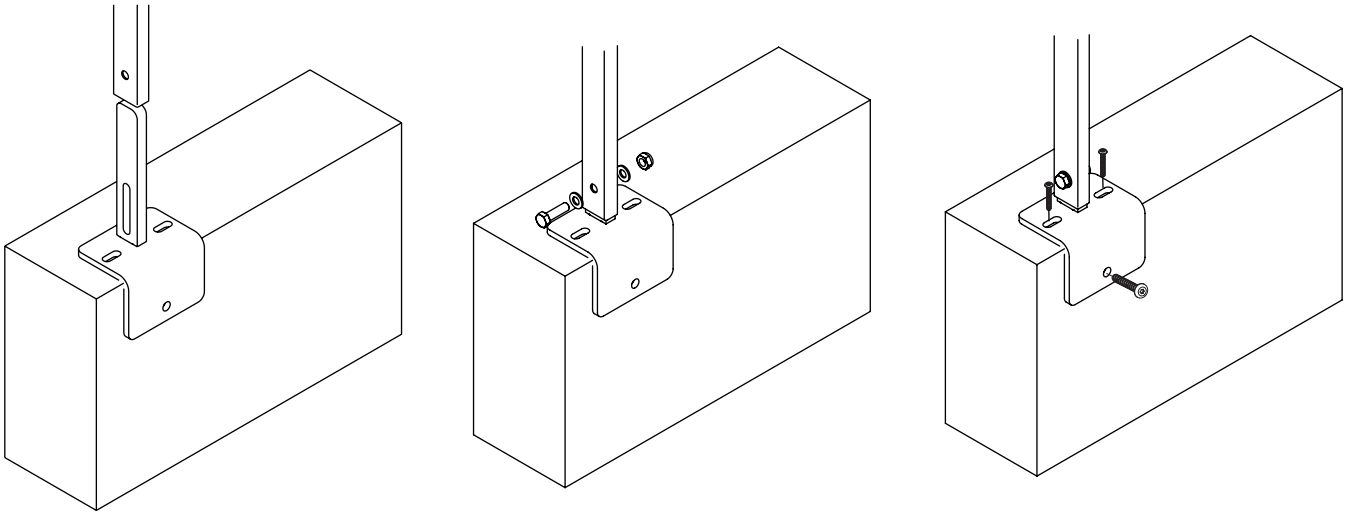

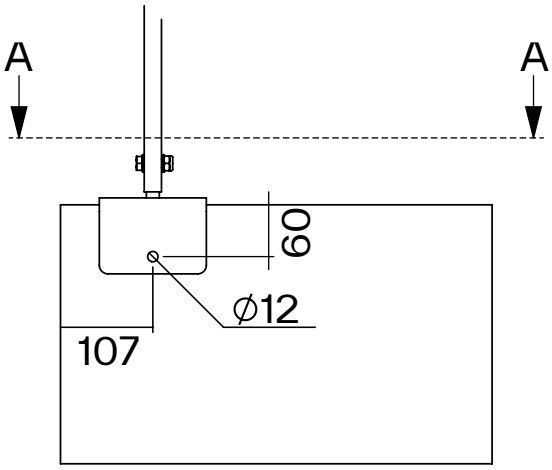

SECTION A-A

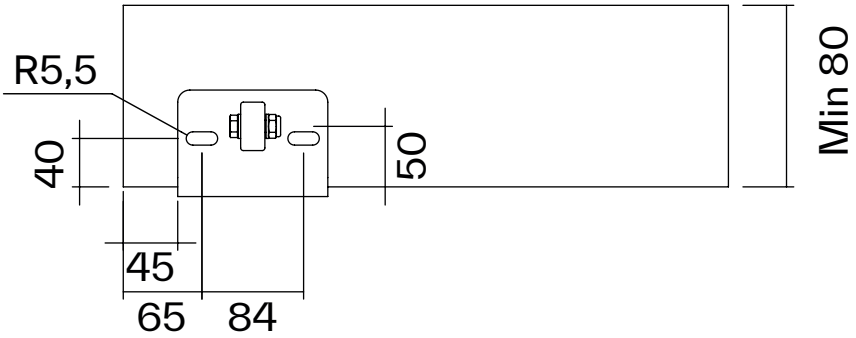

SOMA

VÄGGFÄST / Klämfundament

PASSAR TILL:
Gränsräcke
Spjälräcke
Spjälräcke i lutning
Planteringsskydd
Trappräcke
Rampräcke
Spjälräcke Trapp

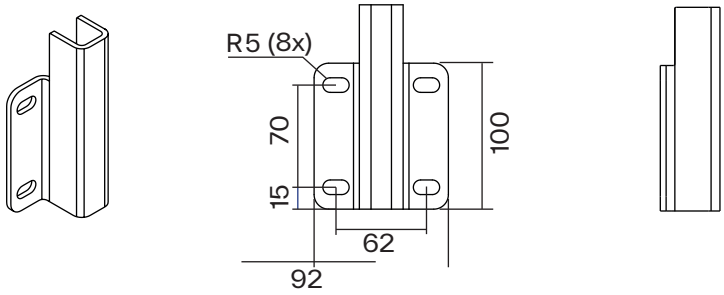

MONTERINGSANVISNING

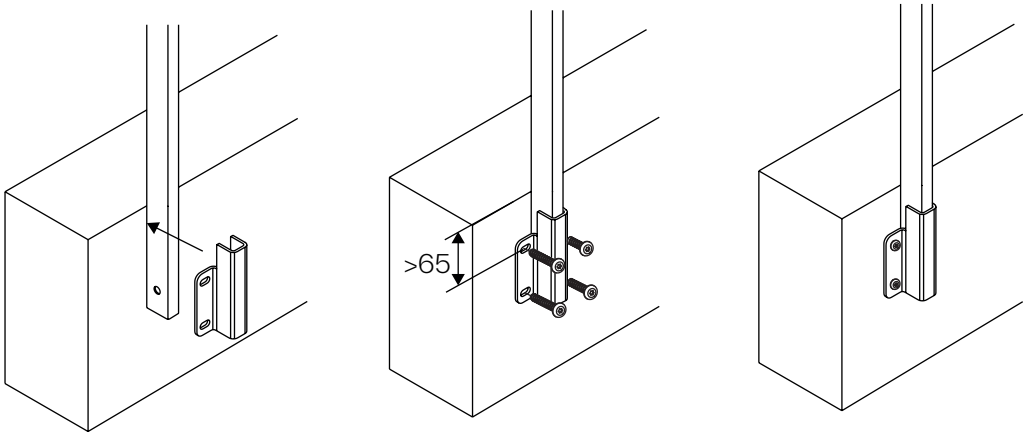

Klämfästet pressar stolpen mot väggen.

Fäst skruvarna löst & justera räcket innan åtdragning

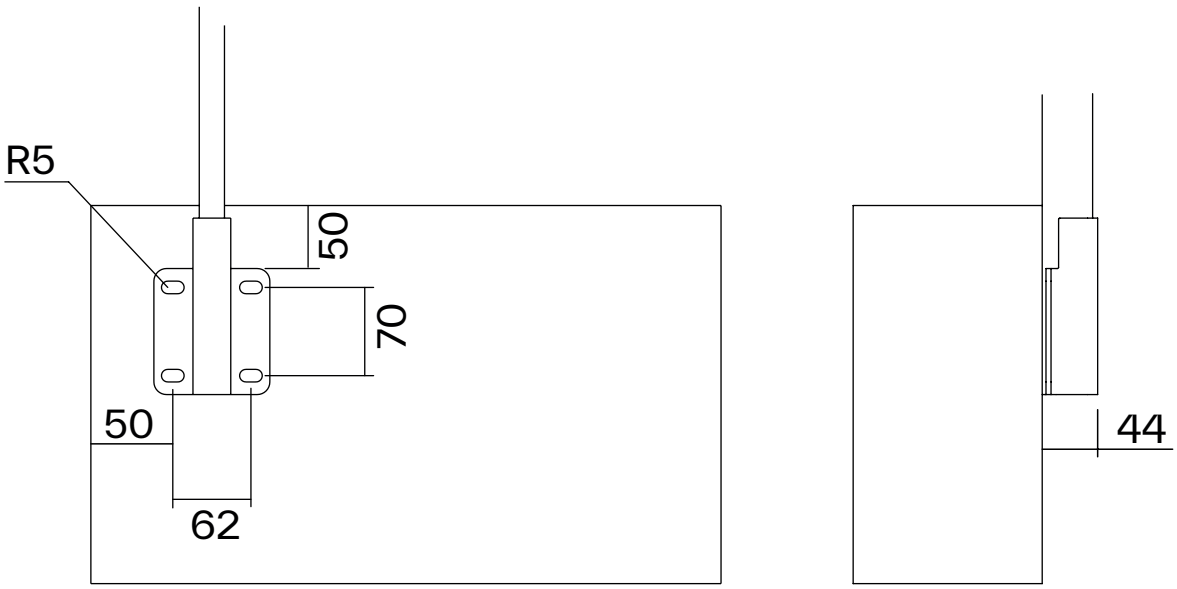

SOMA

VÄGGFÄST / Väggfundament

PASSAR TILL:
Gränsräcke
Spjälräcke
Spjälräcke i lutning
Planteringsskydd
Trappräcke
Rampräcke
Spjälräcke Trapp

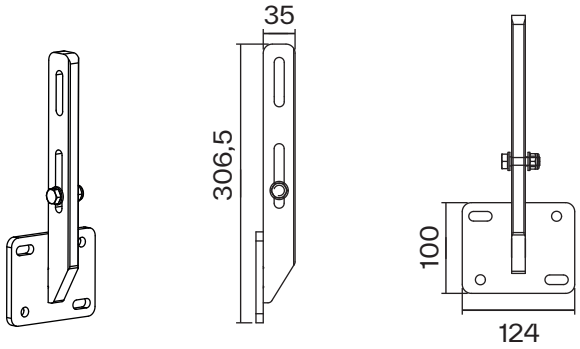

OBS!
Väggfundament används endast när klämfundament inte fungerar. Väggfundamnet + 50 mm kan användas när räcke behöver komma längre ut från murvägg.

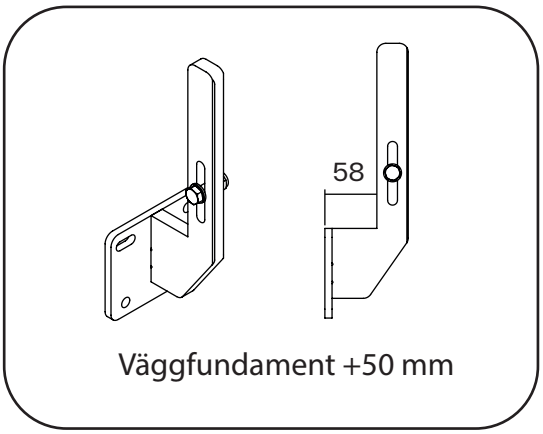

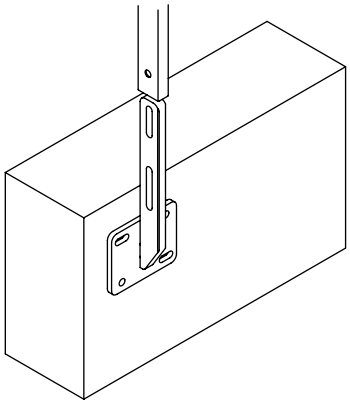

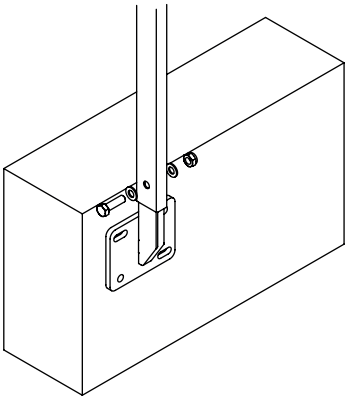

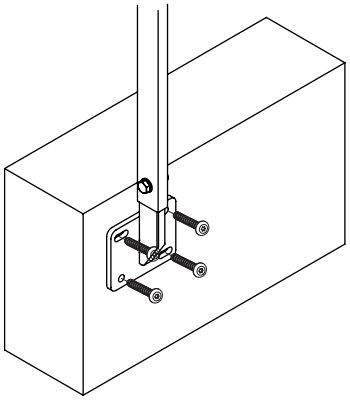

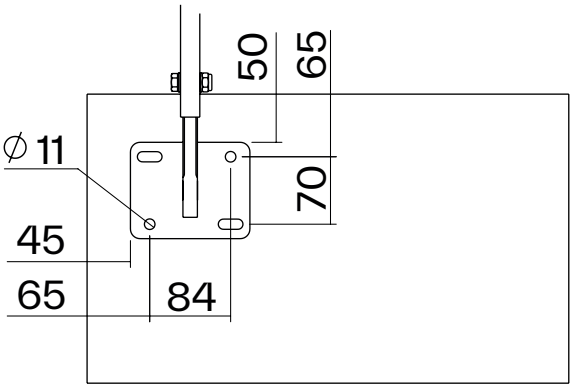

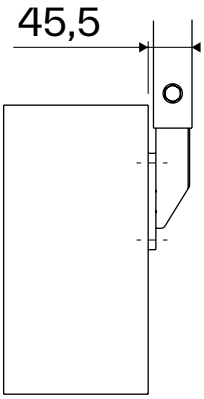

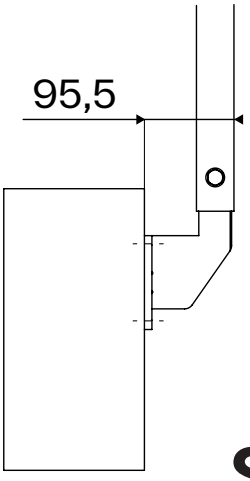

MONTERINGSANVISNING

SOMA

NEDGRÄVNINGSFUNDAMENT

PASSAR TILL:
Gränsräcke
Spjälräcke
Spjälräcke i lutning
Planteringsskydd
Trappräcke
Rampräcke
Spjälräcke Trapp

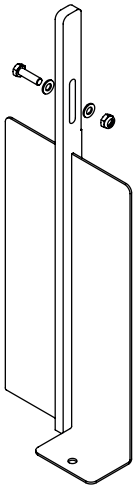

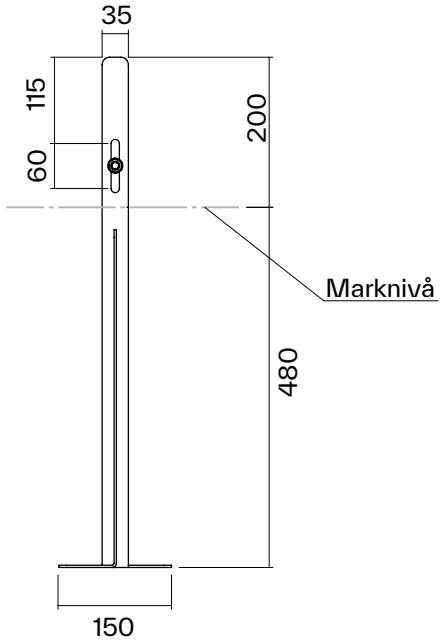

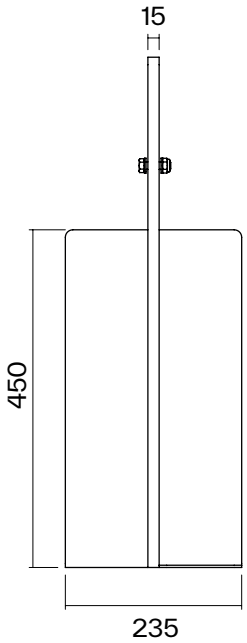

MONTERINGSANVISNING

NEDGRÄVNING

Nedgrävningsfundament kan grävas ner om det är väl packad fyllning runt fundamentet.
Montera ihop räcket före återfyllning.

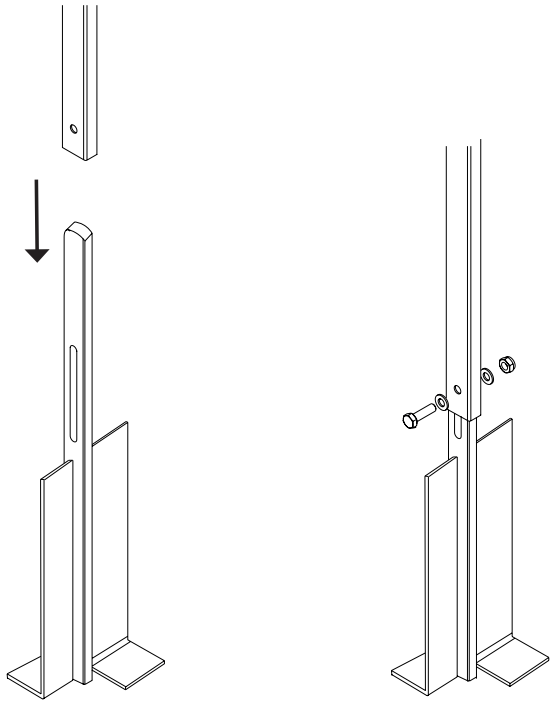

SOMA

INGJUTNINGSSFUNDAMENT

PASSAR TILL:
Gränsräcke
Spjälräcke
Spjälräcke i lutning
Planteringsskydd
Trappräcke
Rampräcke
Spjälräcke Trapp

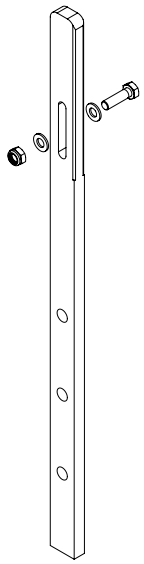

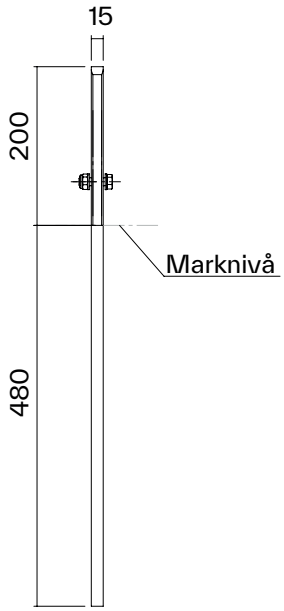

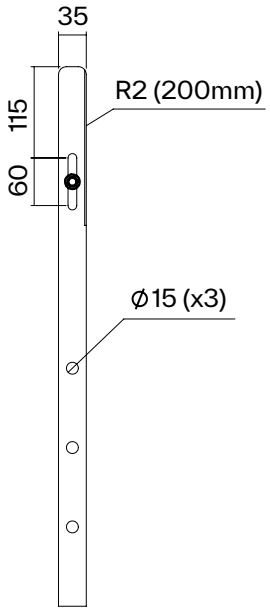

MONTERINGSANVISNING

INGJUTNINGSFUNDAMENT

När man inte vill ha synliga fundament och samtidigt kunna att byta ut stolpar kan ingjutningsfundament användas. Montera ihop räcket före gjutning.

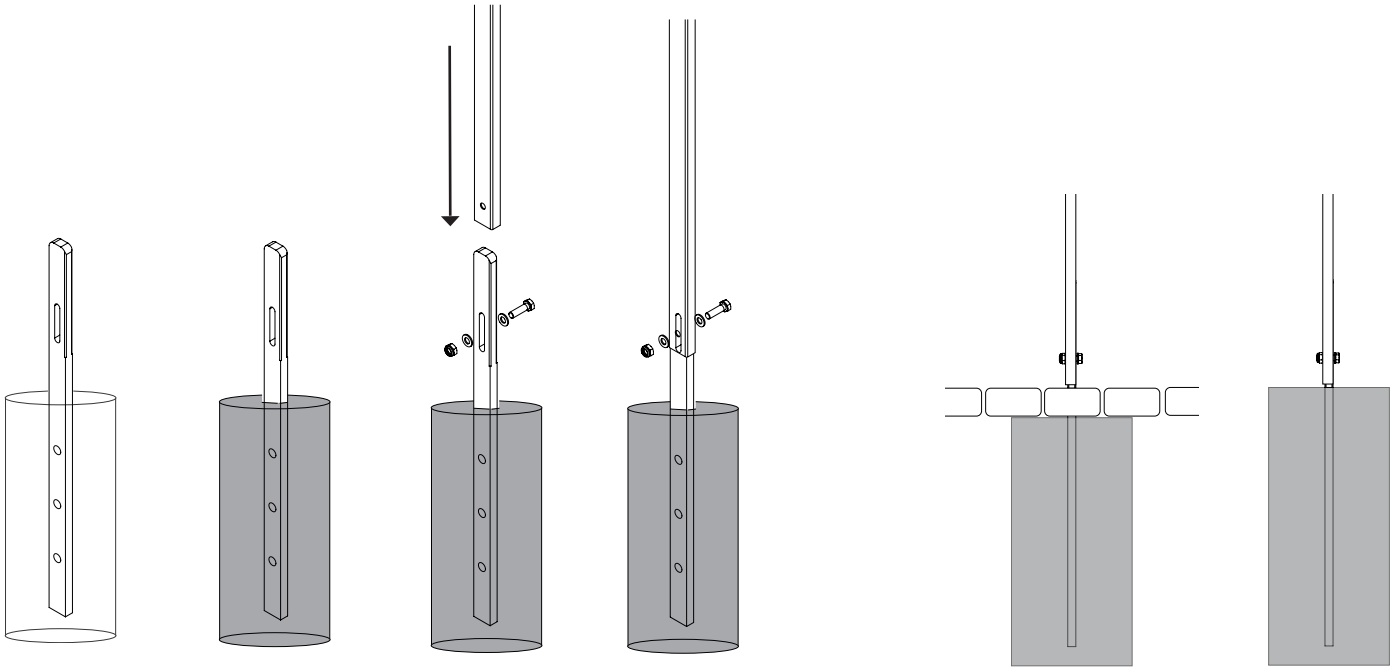

NEDGJUTNING

PASSAR TILL:
Gränsräcke
Spjälräcke
Spjälräcke i lutning
Planteringsskydd
Trappräcke
Rampräcke
Spjälräcke Trapp
Parkeringsräcke

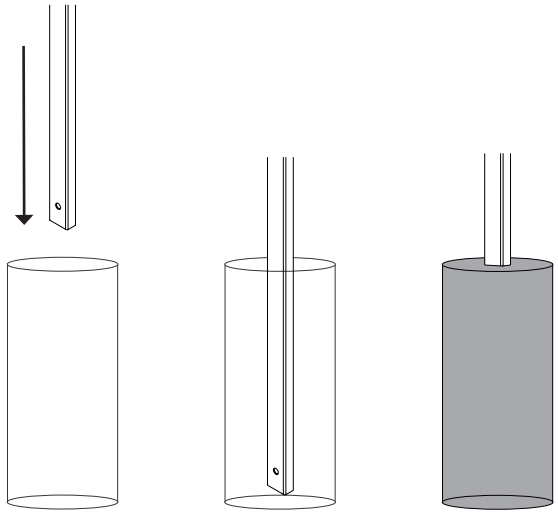

NEDGJUTNING

Vi levererar stolpar som är 350-450 mm längre.
Dessa stolpar gjuts direkt på plats i markrör.
Vi rekommenderar att man gjuter ner stolparna minst 300 mm under mark i markrör minst Ø200 mm.
Montera ihop räcket före gjutning.

Kontakt

WEBB
somadesign.se

TELEFON
036-12 30 01

MAIL
hello@somadesign.se

INSTAGRAM
@somadesign.se

SOMA