SOMA

MONTERING

Soma One möbelfamilj

MONTERINGSANVISNING

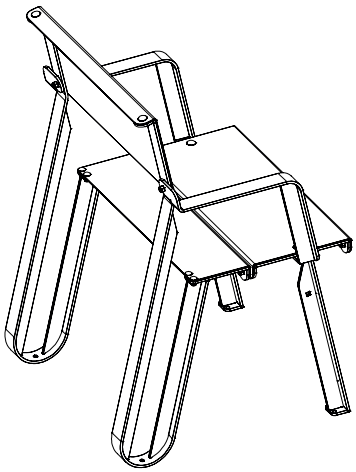

ONE STOL | SO106

ONE BÄNK ARMSTÖD 2PL | SO102A
ONE BÄNK ARMSTÖD 3PL | SO108A

ONE BÄNK 2PL | SO102
ONE BÄNK 3PL | SO108

ONE BORD 4PL | SO103
ONE BORD 6PL | SO109

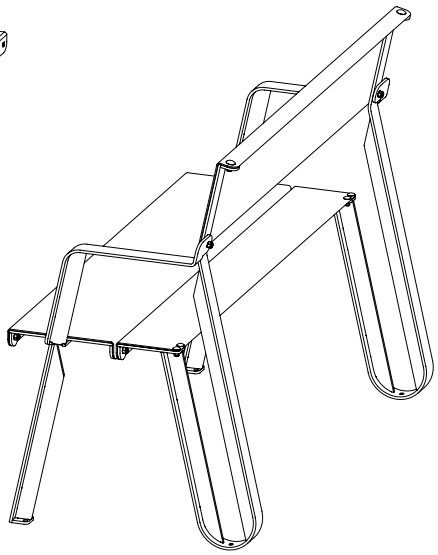

ONE SOFFA 2PL | SO101
ONE SOFFA 3PL | SO107

Montering Soffa	sida 2
Montering Bänk	sida 3-4
Montering Bord	sida 5
Montering Stol	sida 6
Avstånd till bord	sida 7
Förankring	sida 8

Montering One Soffa

MONTERINGSANVISNING

ONE SOFFA 3PL | SO107

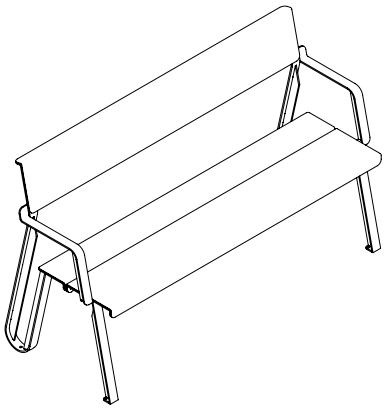

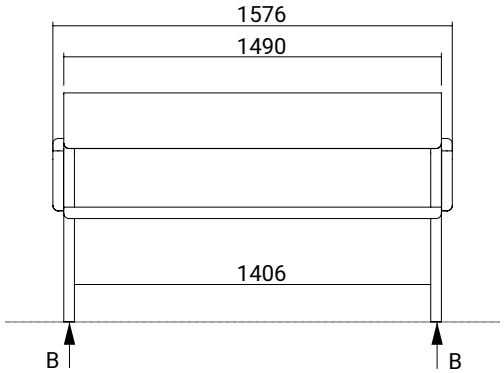

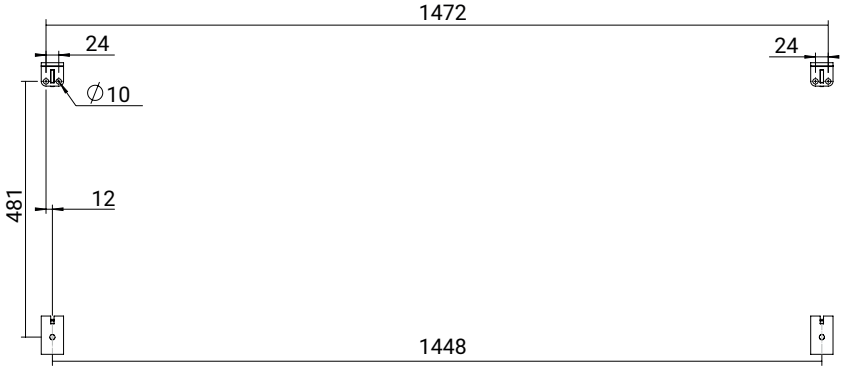

SECTION B-B

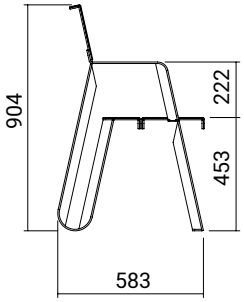

ONE SOFFA 2PL | SO101

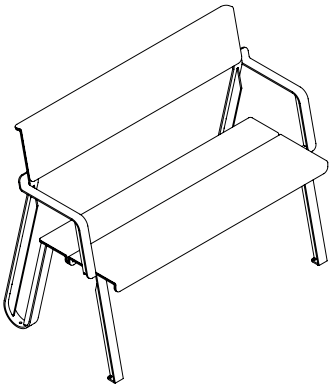

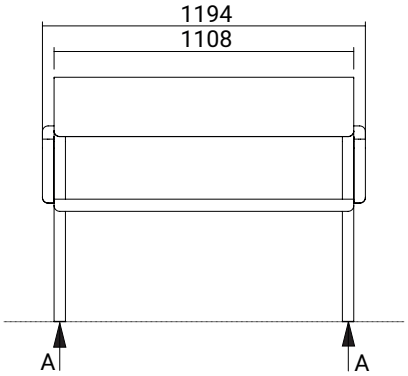

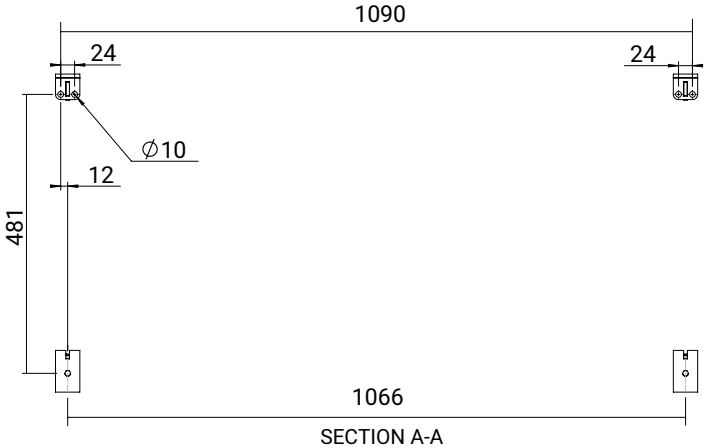

SECTION A-A

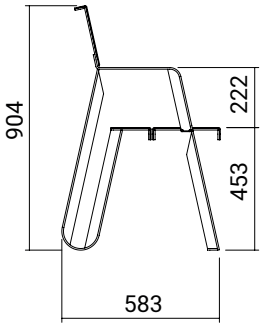

Montering One Bänk

MONTERINGSANVISNING

ONE BÄNK 2PL | SO102

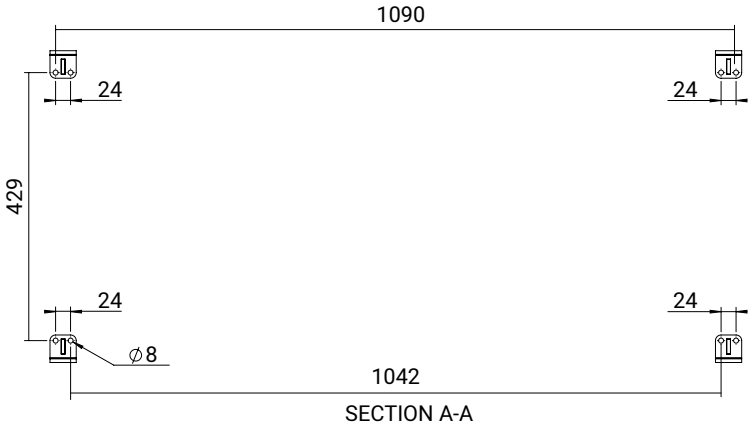

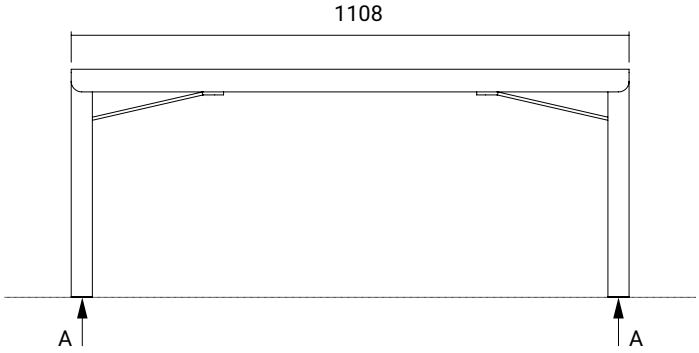

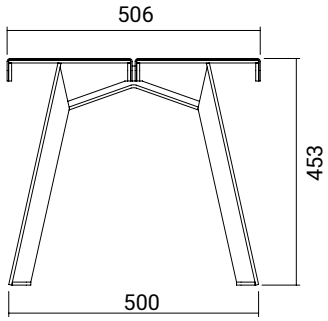

ONE BÄNK 3PL | SO108

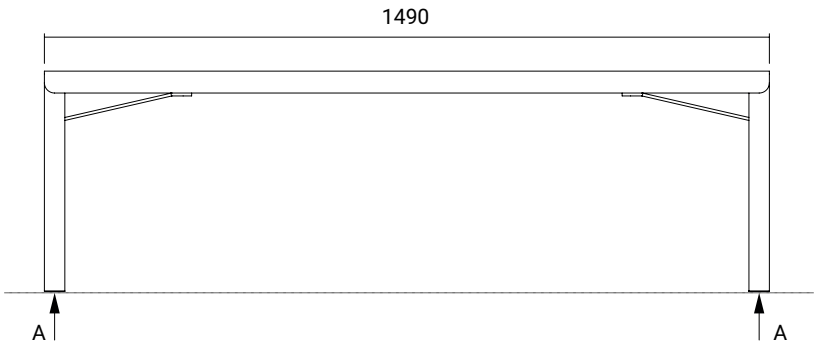

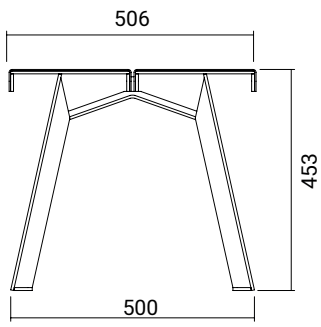

Montering One Bänk med armstöd

MONTERINGSANVISNING

ONE BÄNK ARMSTÖD 3PL | SO108A

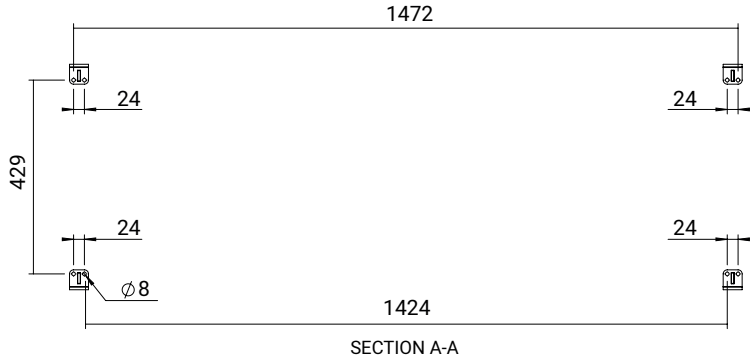

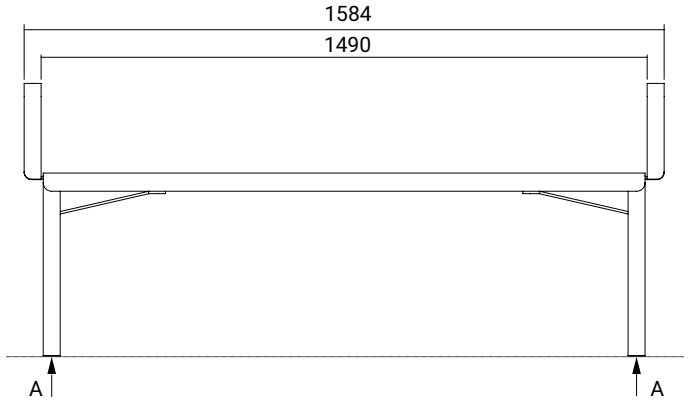

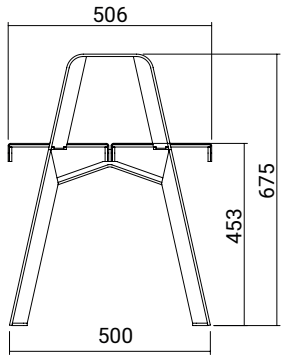

ONE BÄNK ARMSTÖD 2PL | SO102A

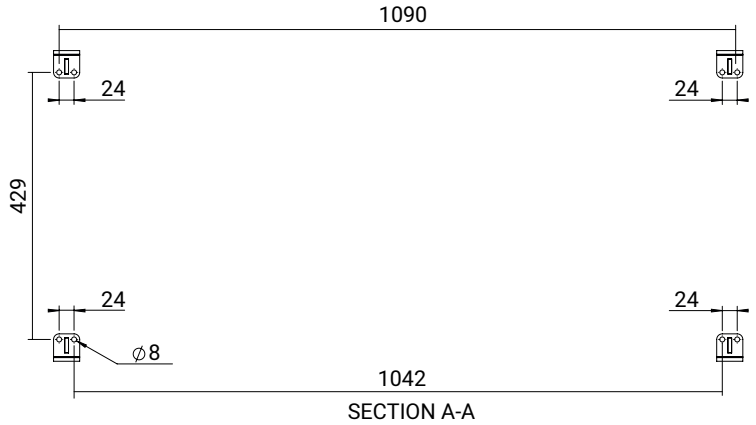

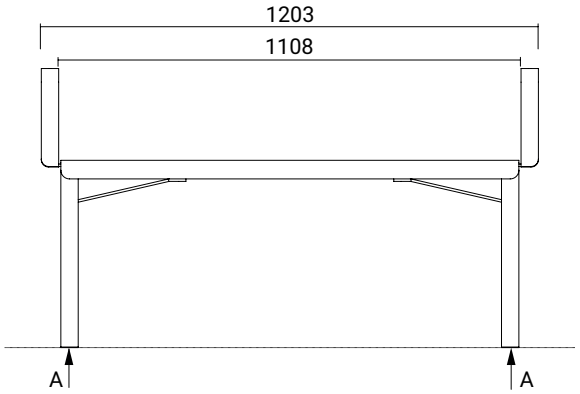

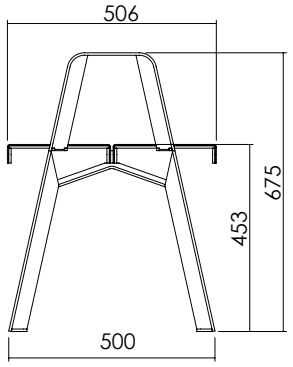

Montering One Bord

MONTERINGSANVISNING

ONE BORD 6PL | SO109

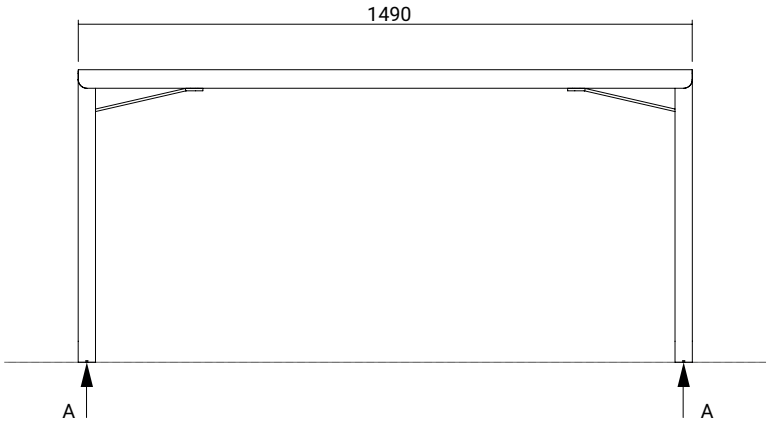

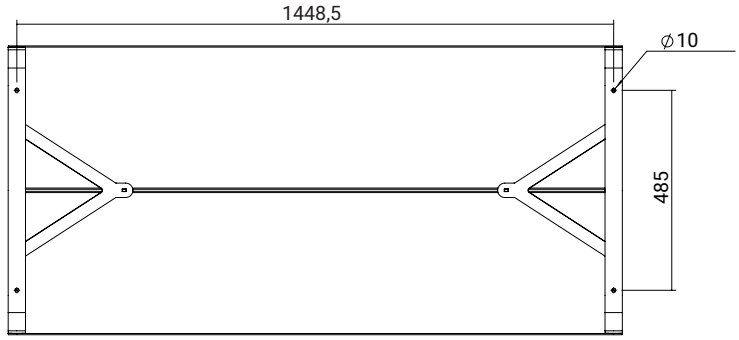

SECTION A-A

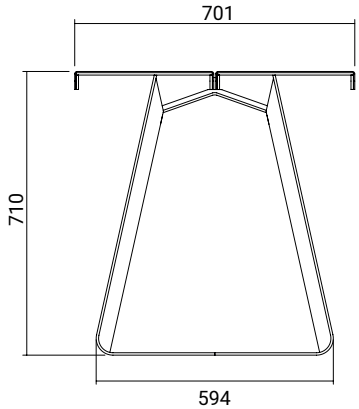

ONE BORD 4PL | SO103

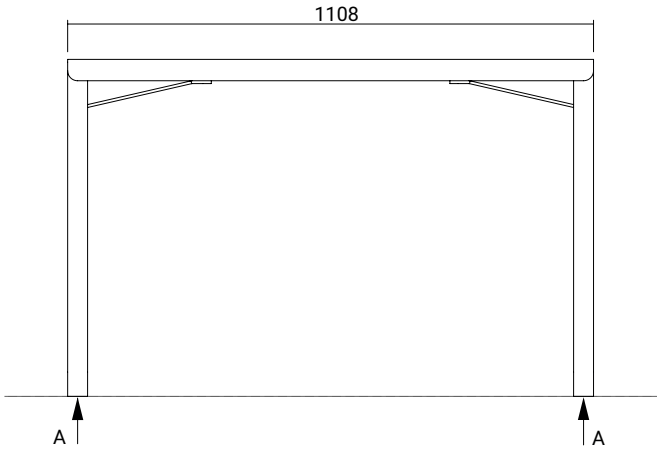

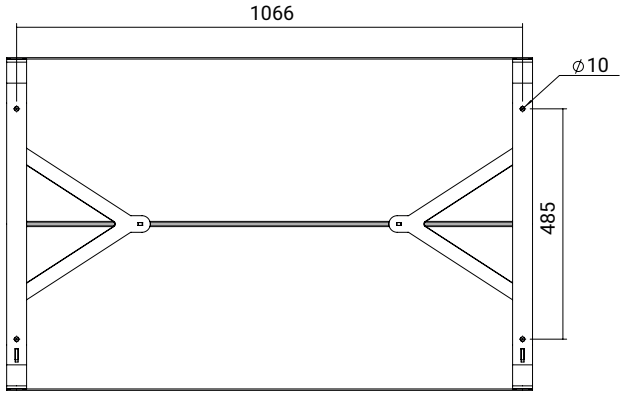

SECTION A-A

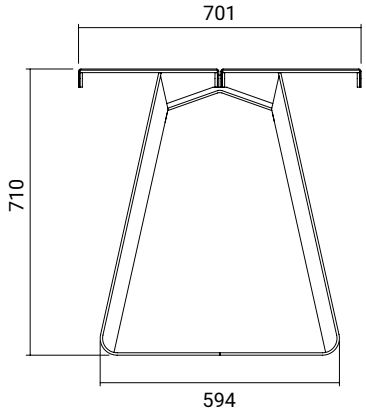

Montering One Stol

ONE STOL | SO106

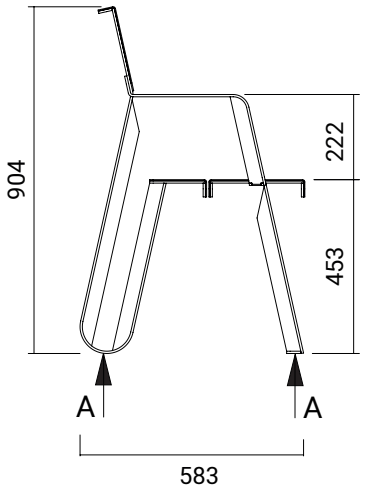

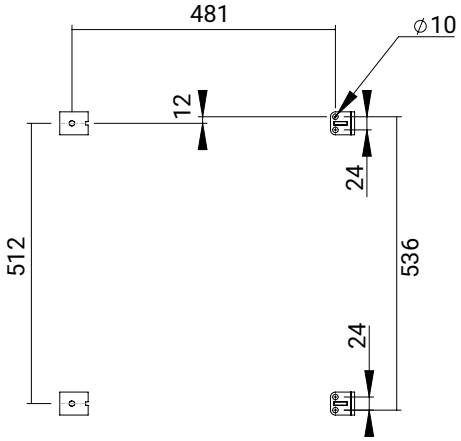

SECTION A-A

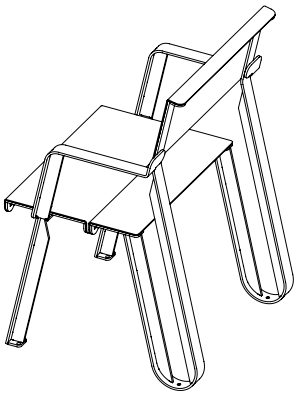

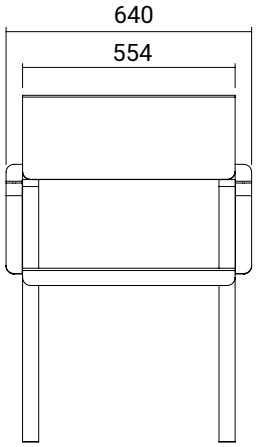

MONTERINGSANVISNING

Monteringsavstånd

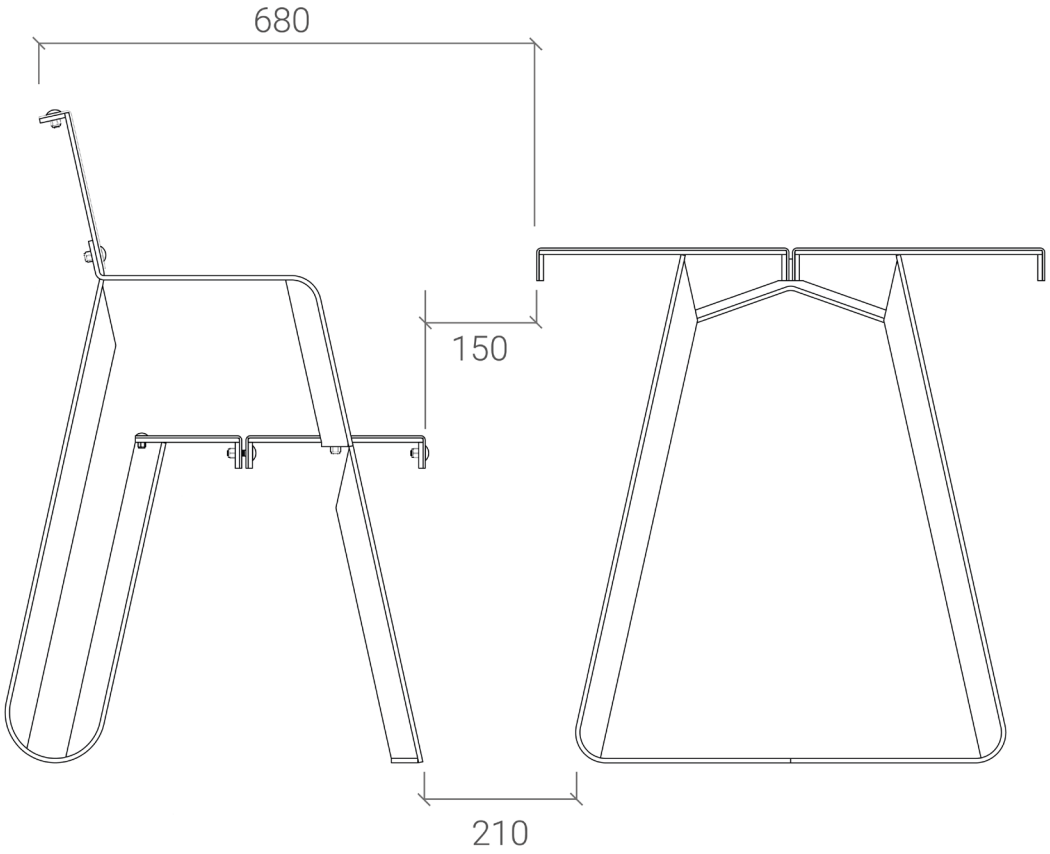

MONTERINGSANVISNING

Förankring mot mark

Soma One kan stå fristående utan förankring eller bultas mot mark. Nedan är rekommendationer men Soma kan inte bestämma storlek på fundament eller vilken metod som skall användas. Det beror på mark-förhållanden på plats och bör bestämmas av ansvarig mark-entreprenör.

OBS!
BULT / MARKSRUV / GÄNGSTAV MEDFÖLJER EJ VID LEVERANS

MONTERINGSANVISNING

BULTNING MOT STENMJÖLSYTA

Vid bultning mot stenmjölsyta behövs ett extra betongfundament under mark för att hålla fast möbeln. Man kan använda muttrar för att skapa distans mellan betong och överkant stenmjöl.

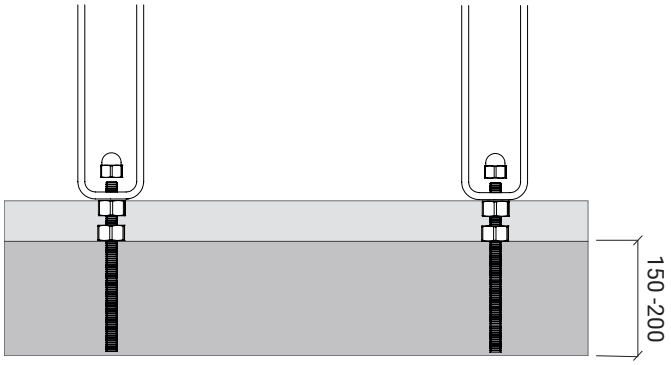

BULTNING MOT ASFALT

Vid bultning mot asfaltsyta behövs ett extra betongfundament under mark för att hålla fast möbeln.

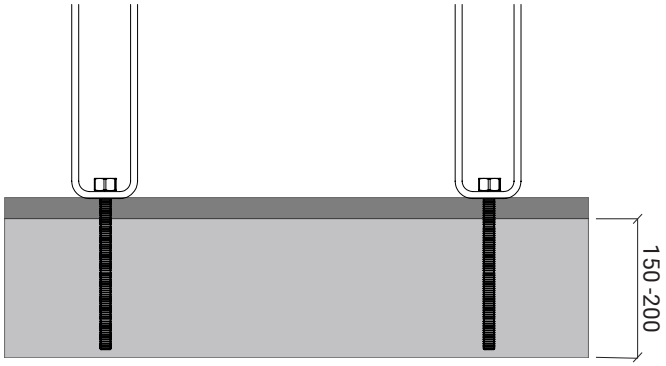

BULTNING MOT BETONG

Möbler kan bultas direkt mot gjuten betongplatta.

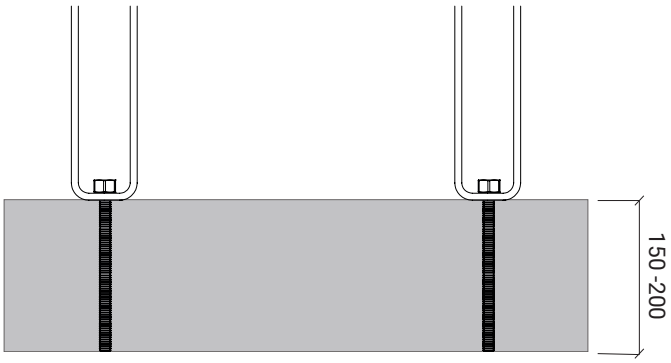

BULTNING MOT MARKSTEN

Om de översta markstenarna är små behövs ett extra betongfundament under marksten för att hålla fast möbeln.

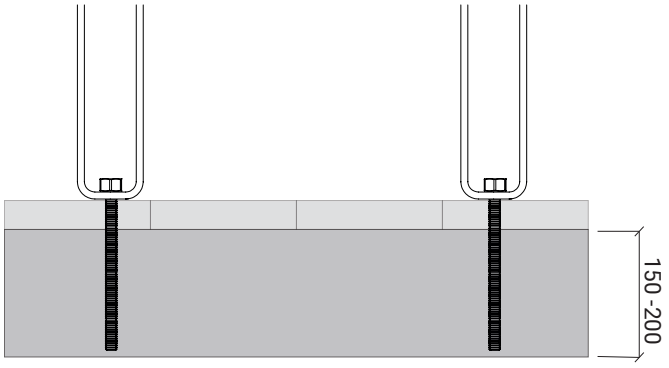

SO
MA

MONTERINGSANVISNING

Kontakt

WEBB

somadesign.se

TELEFON

036-12 30 01

MAIL

hello@somadesign.se

INSTAGRAM

@somadesign.se