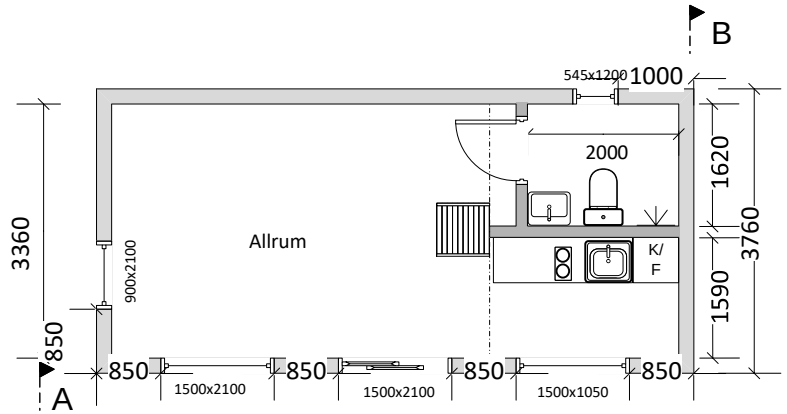

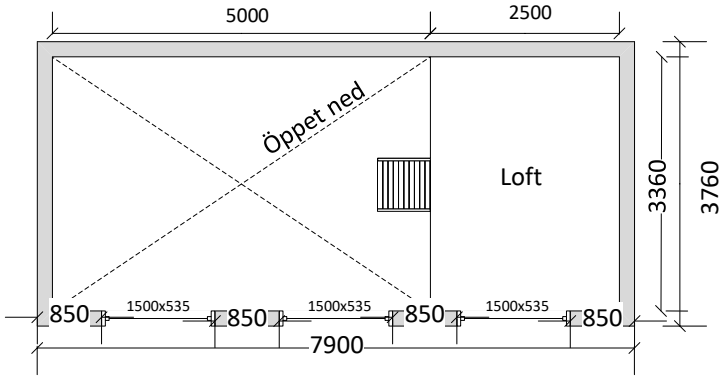

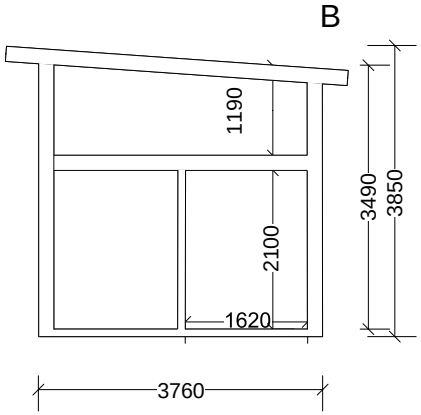

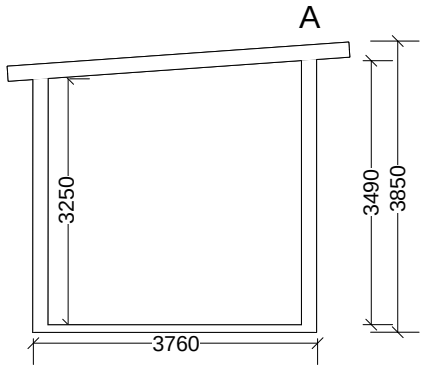

FÖRKLARINGAR
Samtliga mått anges i mm

BYGGHANDLING		
Modern Plan 1		
SKALA	1:100(A4)	2026-03-22