ARGUS *T96*

ROLHEK
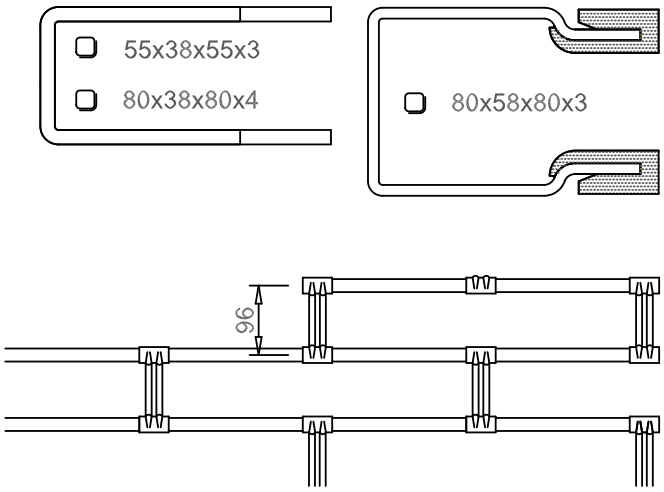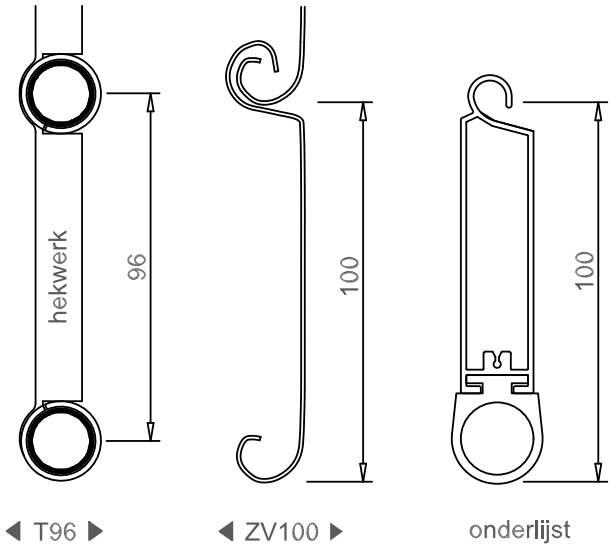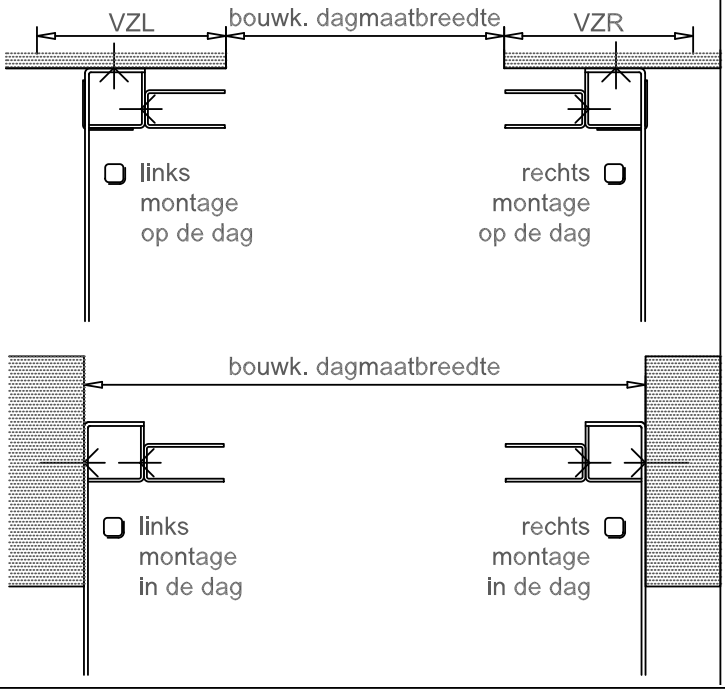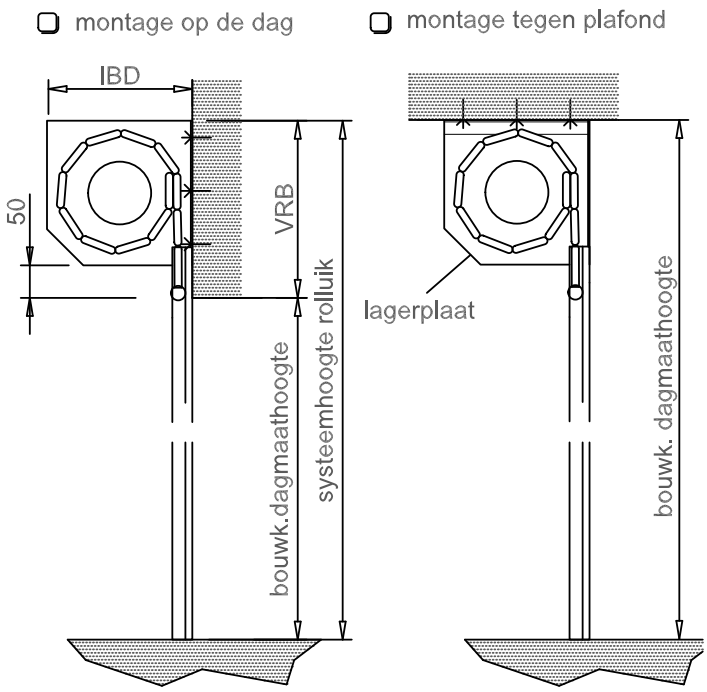
INBOUWTEKENING