Fernwärmeausbindung Wels
Die WAV versorgt eine ganze Stadt

ENERGIE AG
Umwelt Service
Wir denken an morgen

Historie

- Inbetriebnahme der Linie 1 im Frühling 1995
- 29 MW_{th}, 7 MW_{el}, 40 bar, 400 C°, 32,5 t/h, W&E Rost; Durchsatz ca. 75.000 t/a
- 2005 Inbetriebnahme der Mechanischen Sortierung; Aufbereitung von ca. 120.000 t/a Gewerbe- und Sperrabfällen
- Inbetriebnahme der Linie 2 im Frühling 2006
- 80 MW_{th}, 24 MW_{el}, 40 bar, 400 C°, 95 t/h, MARTIN Rost; Durchsatz ca. 225.000 t/a
- Gesamt ca. 300.000 t/a

Werdegang Fernwärmeausbindung

- Vorerst politische Entscheidung ab 2008 Fernwärme bis zu 45 MW ungesichert einzuspeisen
- Erstinbetriebnahme FW Defekt bei Drehschieber
- Reparatur mit Nachwehen…
- Ab 2009 Einspeisung FW bis ca. 45 MW (jährlich max. 170 GWh)
- Ab 01.05.22 ! Fernwärme Vollversorger der Stadt Wels
- Durch Ukraine Krieg massiver Ausbau des FW-Netzes Wels
- Max. Leistungen bis 105 MW

Grafik Wärme aus MVA

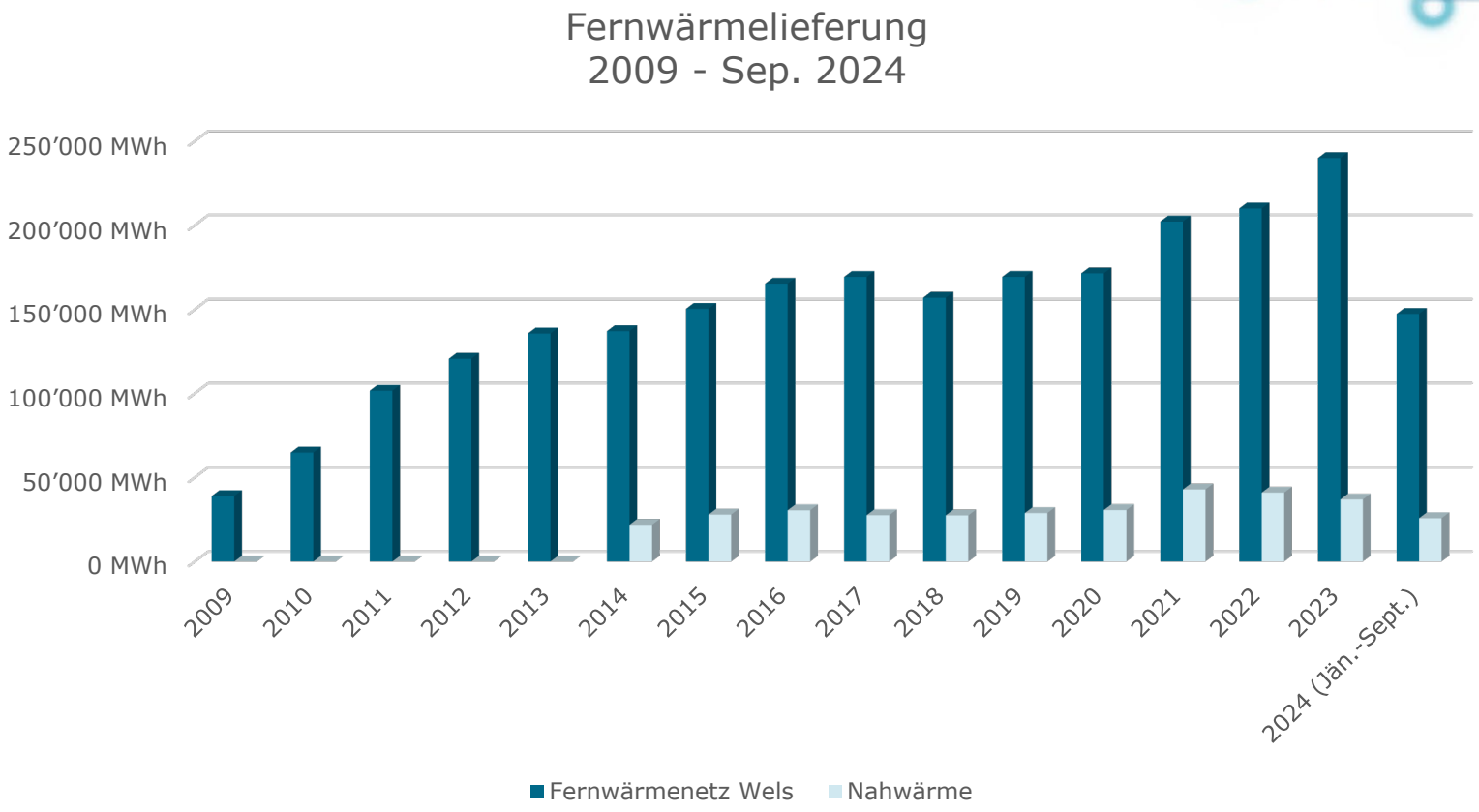

Techn. Konzept Phase I
von 2008-2022

ENERGIE AG
Umwelt Service
Wir denken an morgen

Standort WAV:

- Turbine Linie 1 Entnahme bis max. 12 MW
- Turbine Linie 2 Entnahme geregelt bis max. 50MW
- DUS I mit max. 45 MW
- Energieschiene 3,5 bar
- HEIKO I mit 45 MW

Techn. Konzept Phase I

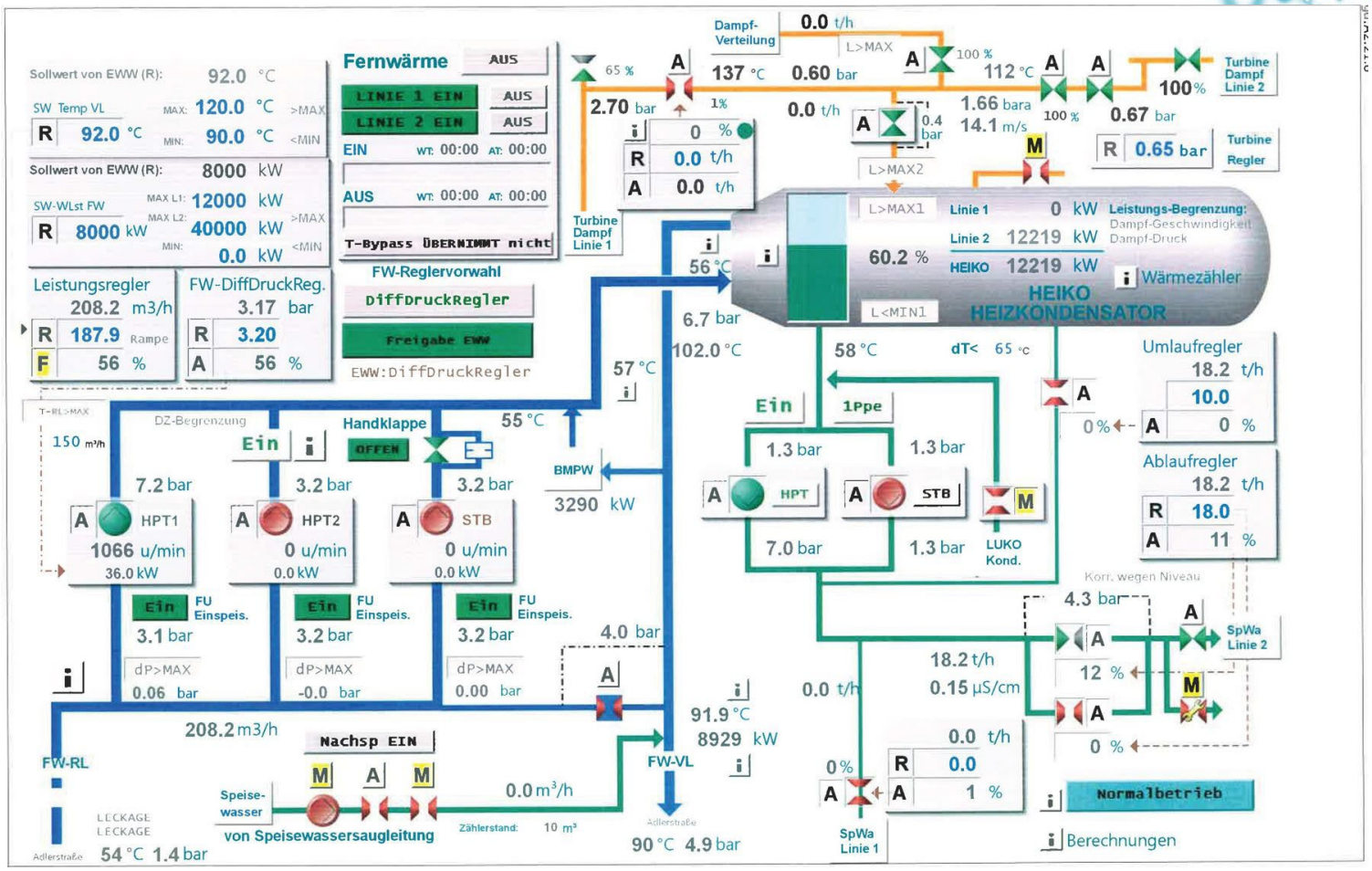

Techn. Konzept Phase I

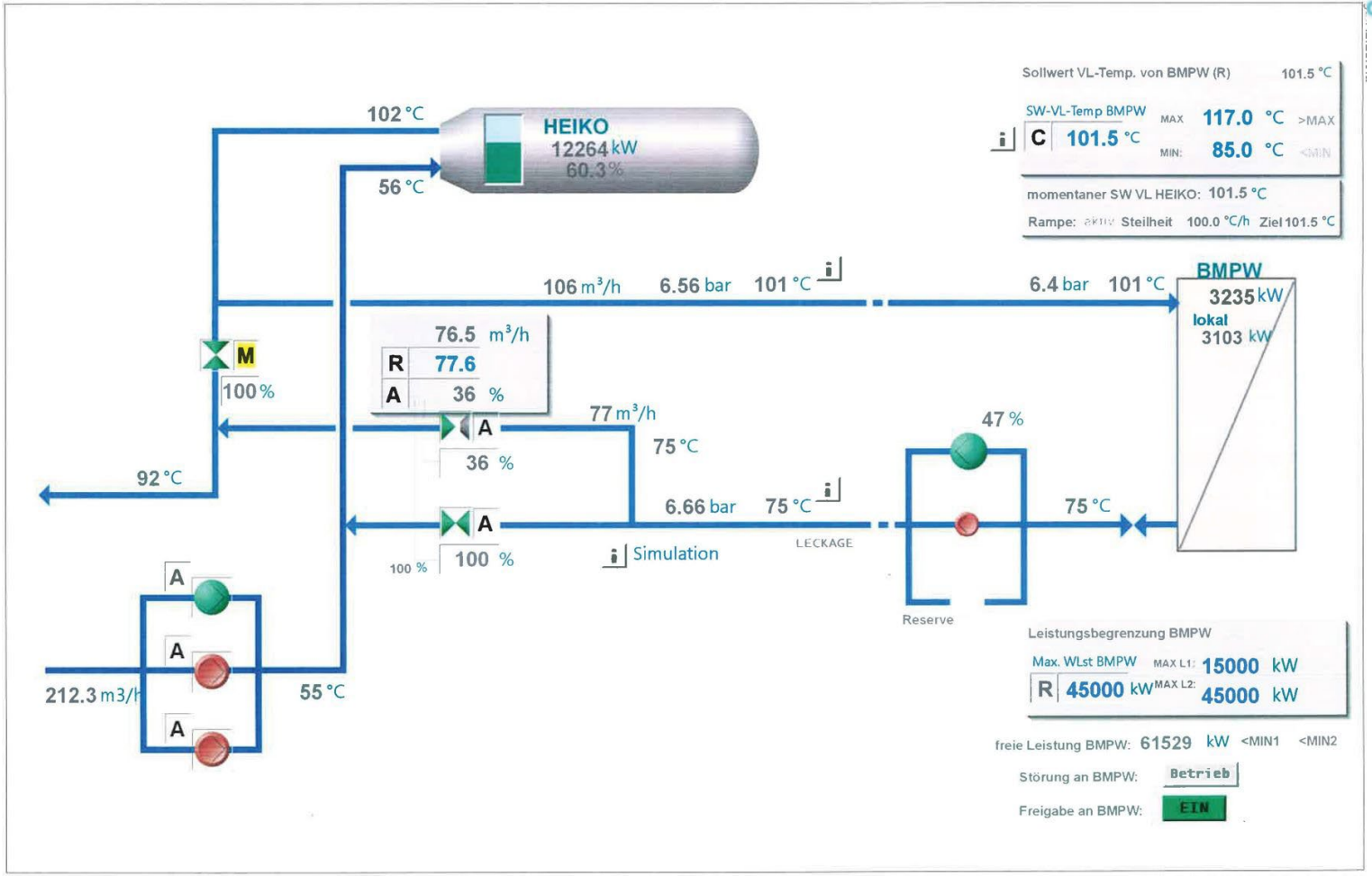

Techn. Konzept Phase II

ab Mai 2022

Standort WAV:

- Turbine Linie 1 Entnahme bis max. 12 MW
- Turbine Linie 2 Entnahme geregelt bis max. 50MW
- DUS I mit max. 45 MW
- DUS II mit max. 70 MW
- Energieschiene 3,5 bar
- HEIKO I mit 45 MW
- HEIKO II mit 70MW
- Hydraulische Weiche 60m³
- Nahwärme Pellets bis zu 10 MW mit HEIKO III

Techn. Konzept Phase II

Standort WAV

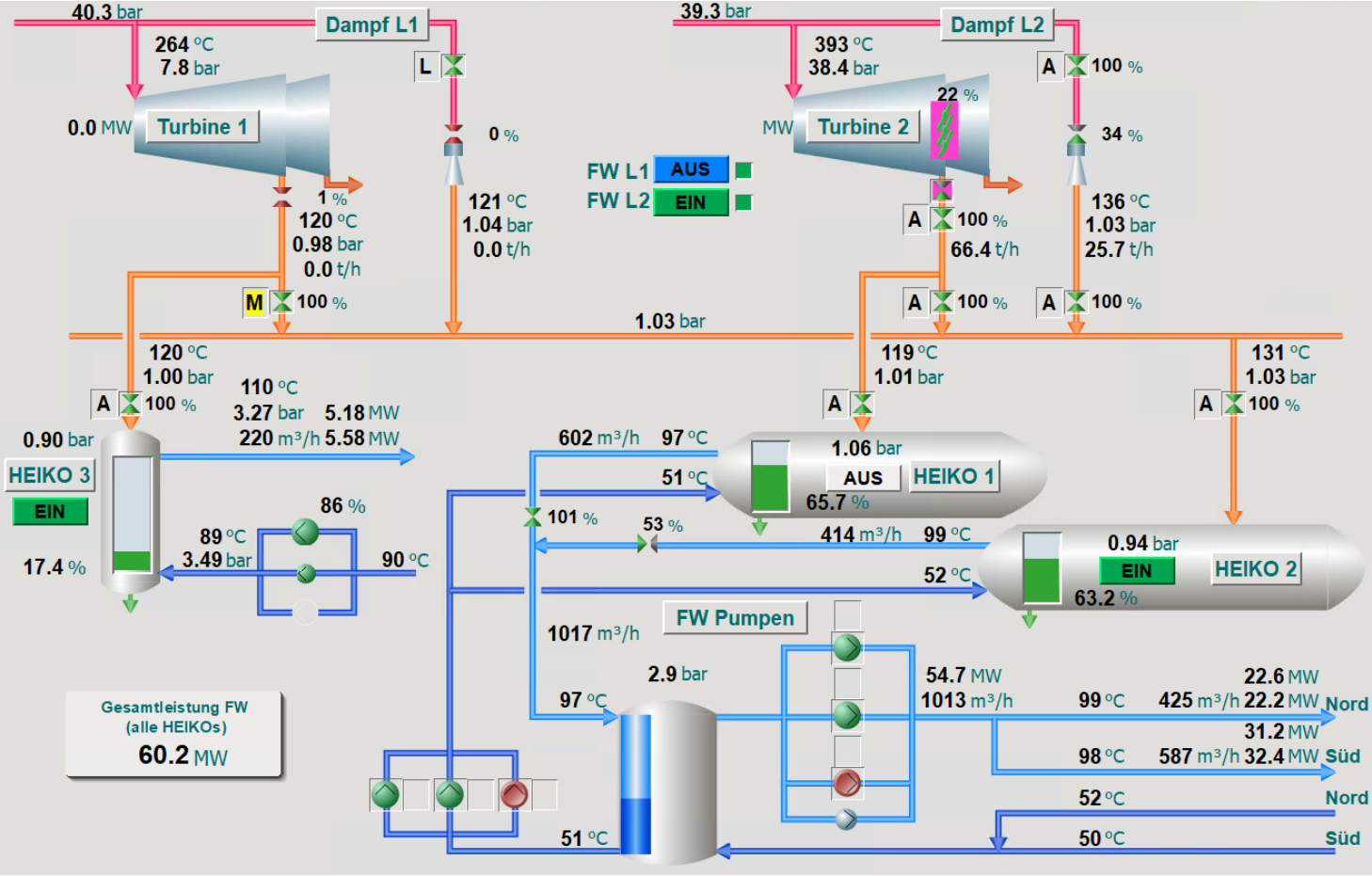

Techn. Konzept Phase II

ab Mai 2022

Standort FHKW:

- Speicher 250 MWh
- Netzpumpen Mitte und West
- 2 Heißwasserkessel mit je 40 MW
- Elektrodenkessel 12 MW

Dezentrale Anlagen:

- Biomassekraftwerk
- Solare Einspeisung
- Pellets Anlage

Techn. Konzept Phase II

Standort FHKW

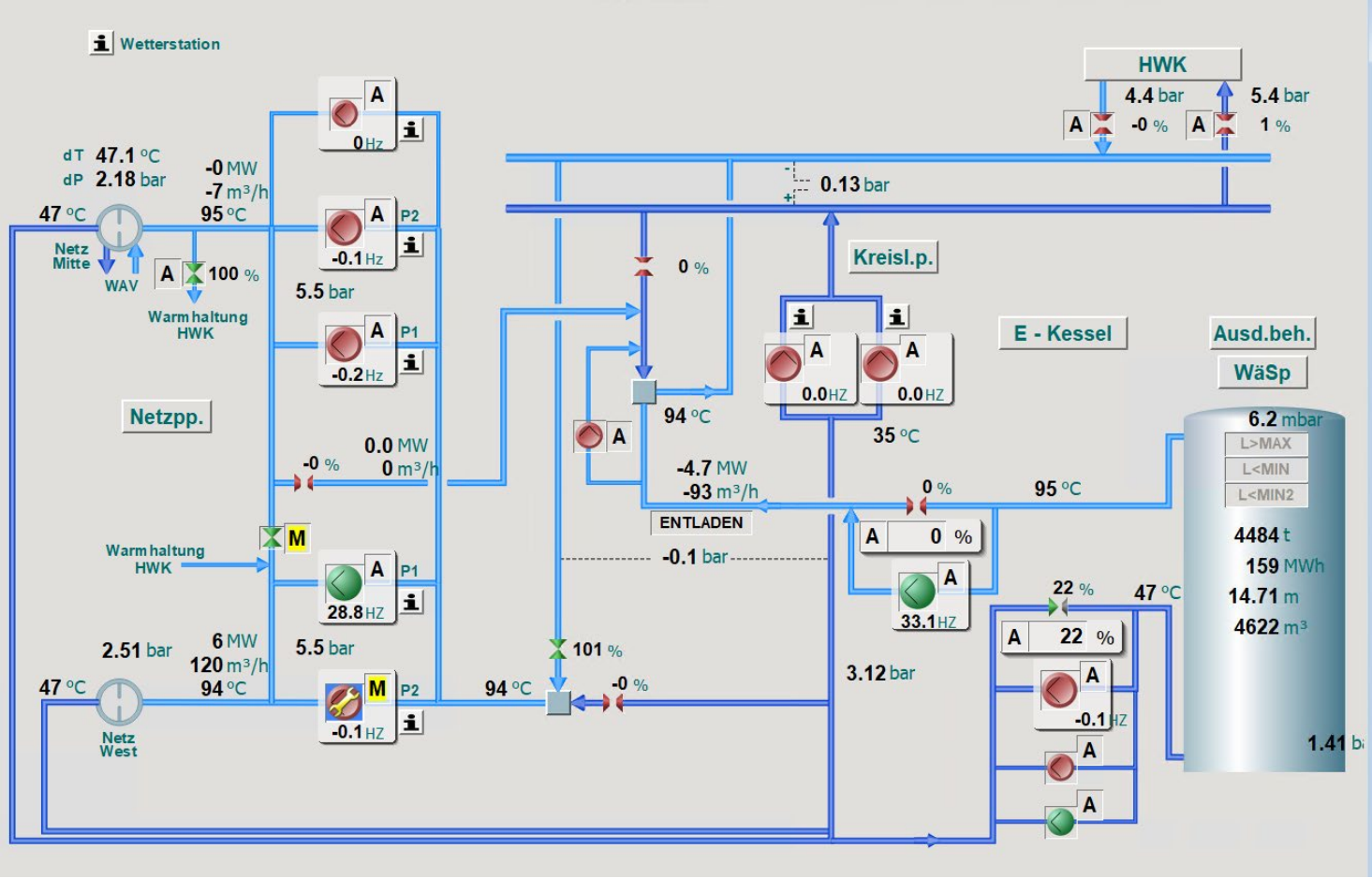

Techn. Konzept Phase II

Standort FHKW - HWK

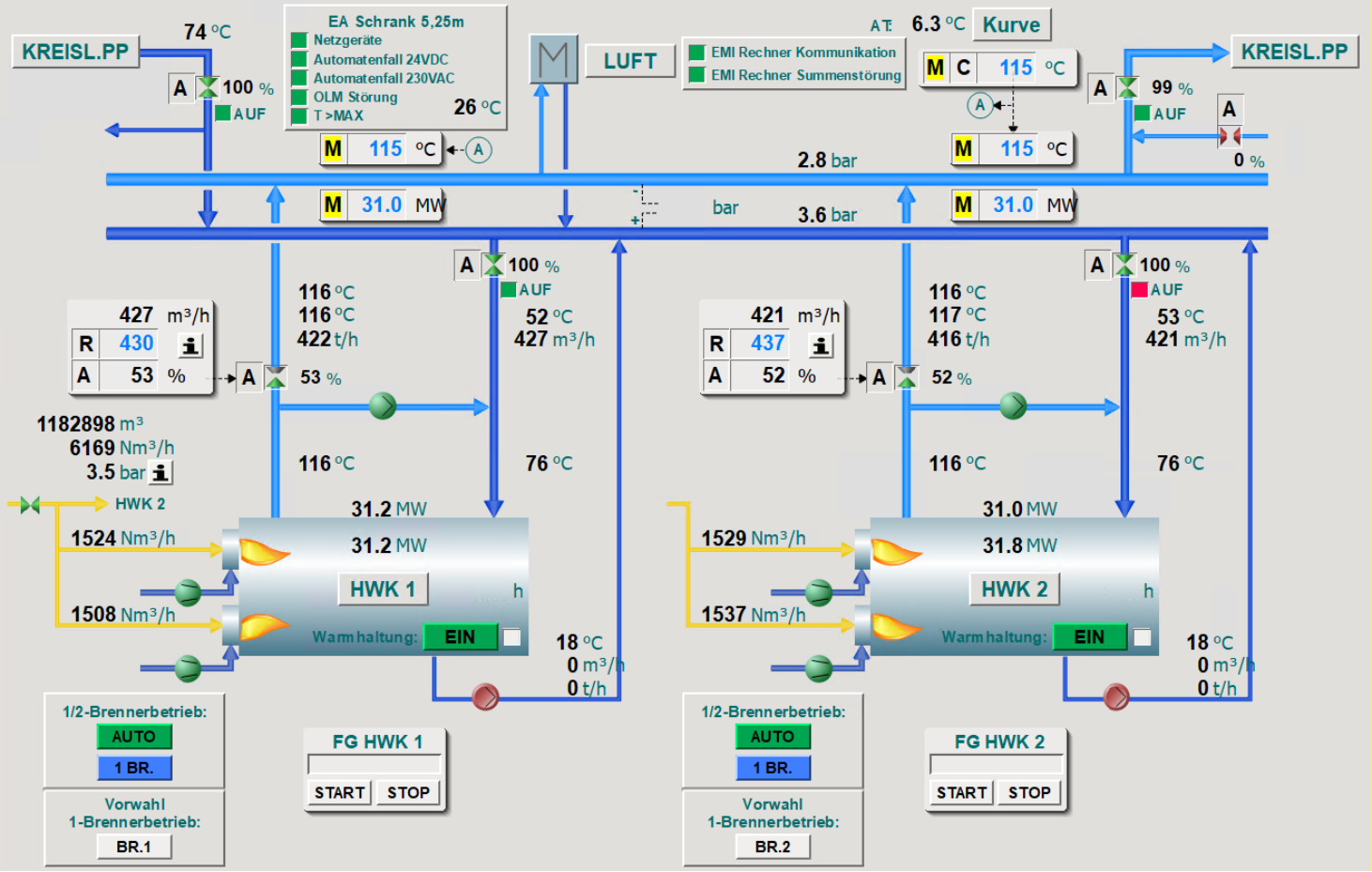

Techn. Konzept Phase II

Standort FHKW – Speicher+E-Kessel

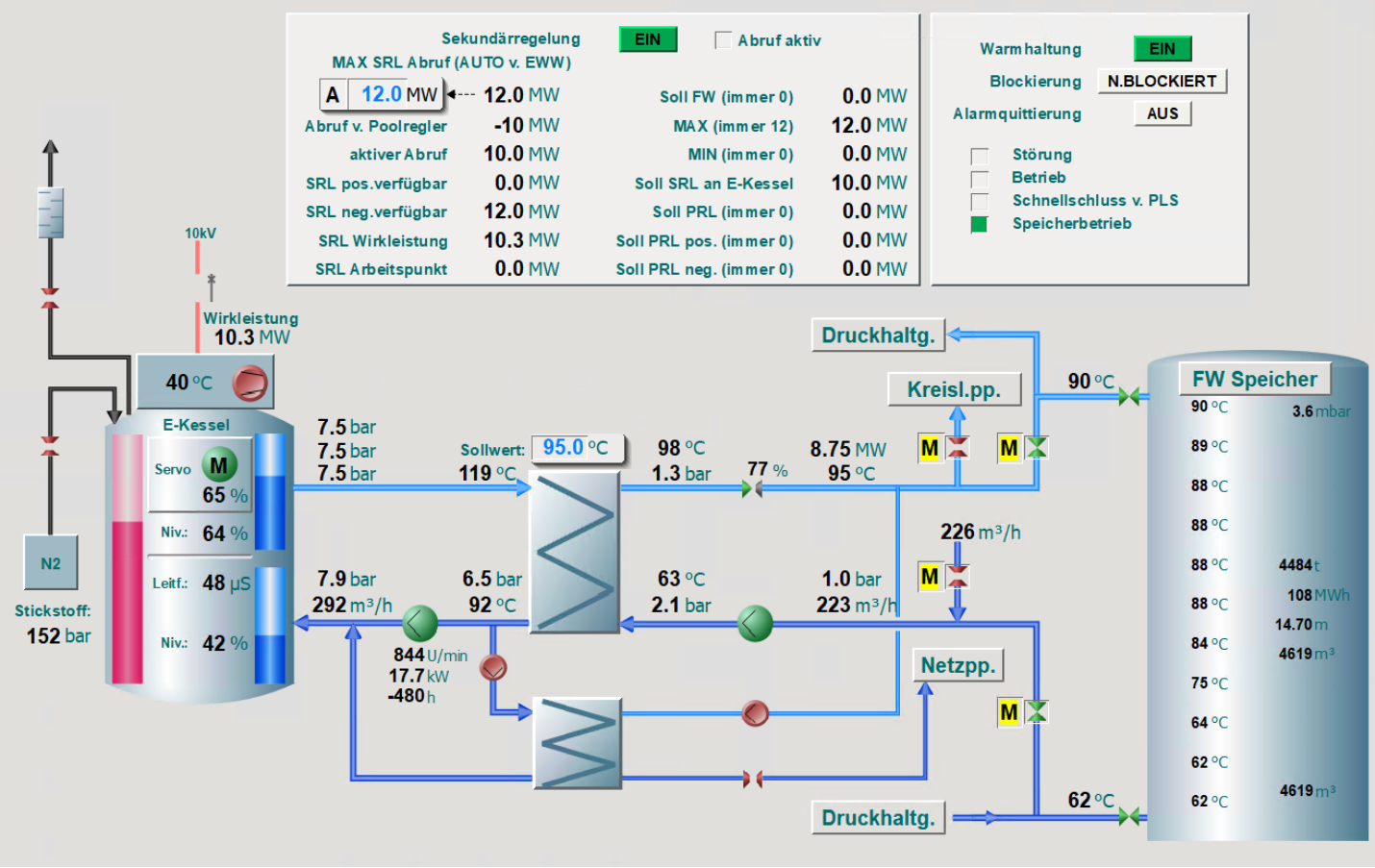

Umsetzung Konzept Phase II

- Übernahme bei laufendem Betrieb Stichtag 01.05.2022 – Wärmelieferung durfte nicht unterbrochen werden
- Wechselnde Mannschaft
- Wechselndes Prozessleittechniksystem
- Anbindung System alt auf eigenes PLS – es mussten mehr als 800 Signale umgeschlossen werden
- Kalt-iB und Warm iB inklusive Regelung/Steuerung in nur einer Woche umgesetzt

Wärmeaufbringung
Seit 01.05.2022

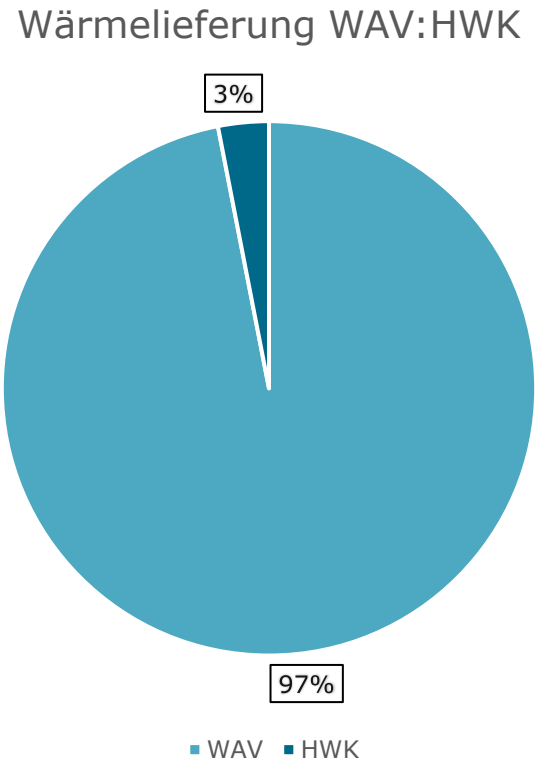

Energieplanung

Aufgabenstellung:

- Präziser Forecast der FW-Abnahme
- Präziser Forecast des Eigenbedarfes
- Möglichst exakte Berechnung der elektrischen Lieferungen

Herausforderung:

- Schwankende Heizwerte - Brennstoff
- Eigenbedarf in den eigenen Anlagen schwankend
- FW-Bedarf in der Abnahme schwer einschätzbar
- Sehr ungenaue Wetterdaten (Außentemperaturen)
- Risiko hoher Kosten bei Plan/Ist Abweichungen - Strommarkt

Energieplanung

Lösungsansatz:

- Datensammlung elektr. Eigenbedarf, Fernwärmeleistungen, in Abhängigkeit der Außentemperatur
- „Selbstlernende Daten“ – Abbildung des sich verändernden Netzes über 1 Jahr
- Differenzierung Wochentage – Wochenende
- Differenzierung Heizperiode: Sommer-Winter
- Effiziente Speicherbewirtschaftung nach Tagesgang
- Gesamtwirkungsgrad Optimum – Anpassung der Anlagenfahrweisen (Abstellung Turbine Linie 1)

Datensammlung

Netzleistung Datensammlung Arbeitstag 8.9.1

AT	01:00	02:00	03:00	04:00	05:00	06:00	07:00	08:00	09:00	10:00	11:00	12:00	13:00	14:00	15:00	16:00	17:00	18:00	19:00	20:00	21:00	22:00	23:00	24:00
-19.0	84.1	84.1	85.1	90.1	110.1	120.1	140.6	140.6	140.6	140.6	135.6	135.6	140.6	140.6	140.6	140.6	140.6	140.6	140.6	135.1	135.1	120.6	120.6	120.6
-18.0	80.1	81.1	82.6	88.1	94.6	110.1	120.1	110.6	120.1	120.1	120.1	120.1	120.1	120.1	125.1	125.1	125.1	125.1	125.1	125.1	115.1	115.1	115.1	115.1
-17.0	76.1	76.6	80.1	86.1	88.6	96.1	110.1	100.6	110.1	110.1	110.1	110.1	110.1	108.1	108.1	108.1	108.1	110.1	110.1	110.1	106.1	106.1	106.1	106.1
-16.0	72.6	72.1	72.6	85.1	85.6	94.1	100.1	96.6	102.1	104.1	104.1	104.1	104.1	104.1	104.1	104.1	104.1	104.1	104.1	104.1	102.1	102.1	102.1	102.1
-15.0	70.1	70.6	70.6	82.6	82.6	92.1	94.1	94.6	100.1	100.1	100.1	100.1	100.1	100.1	100.1	100.1	104.1	104.1	104.1	104.1	98.1	98.1	98.1	98.1
-14.0	66.6	66.6	68.1	80.1	80.1	90.1	92.1	92.1	98.1	98.1	98.1	98.1	98.1	98.1	96.1	96.1	98.1	98.1	98.1	96.1	94.1	92.1	92.1	92.1
-13.0	64.6	64.6	64.1	78.6	76.6	87.1	88.6	90.1	96.1	96.1	96.1	96.1	96.1	96.1	94.1	94.1	96.1	96.1	96.1	94.1	92.1	90.1	90.1	90.1
-12.0	63.7	62.6	62.6	76.1	74.6	86.1	88.1	96.5	96.8	94.1	94.1	94.6	94.6	94.6	92.1	92.1	94.1	94.6	92.6	90.6	90.6	90.6	88.1	86.1
-11.0	63.0	62.1	62.1	62.0	67.0	84.7	95.3	96.2	95.8	95.7	92.1	90.1	90.6	90.6	91.1	91.6	92.1	92.6	90.1	88.1	86.1	85.1	80.1	75.1
-10.0	56.0	58.0	62.7	65.6	73.3	83.6	92.7	97.2	96.4	91.8	86.6	88.1	87.6	89.6	88.6	90.1	90.6	88.6	88.6	88.1	80.1	80.1	76.1	55.5
-9.0	63.0	63.4	65.9	68.6	76.2	84.7	92.9	97.0	95.8	91.7	87.5	85.6	86.1	88.1	86.1	88.1	88.6	90.1	90.1	85.1	80.6	74.1	67.6	67.2
-8.0	62.8	64.3	65.0	55.0	66.9	80.3	96.0	100.7	96.5	95.5	85.5	84.1	84.6	86.1	85.1	85.6	86.1	88.6	81.1	80.7	79.6	78.6	72.0	62.0
-7.0	63.7	60.3	61.3	62.8	71.9	79.5	93.7	82.6	97.4	93.5	87.2	83.2	81.5	82.6	82.6	83.1	82.2	82.5	81.9	78.6	76.6	72.1	68.6	55.1
-6.0	60.4	60.5	62.2	63.3	69.8	78.3	87.2	86.7	86.5	92.4	90.3	78.0	81.3	81.5	84.6	81.1	82.0	85.1	83.8	82.2	81.1	77.8	77.3	52.1
-5.0	58.1	53.0	61.8	62.7	71.0	73.3	86.0	90.4	89.5	89.0	86.7	84.2	84.1	81.9	81.9	75.6	84.7	85.5	82.4	82.1	77.7	73.9	60.0	59.5
-4.0	58.8	60.1	61.1	63.0	65.4	68.9	89.4	89.6	87.0	86.0	80.6	80.3	82.6	81.0	82.1	83.3	83.2	82.0	81.9	81.2	78.9	74.0	62.9	57.7
-3.0	52.0	53.9	53.7	54.3	59.8	67.9	79.5	82.5	83.2	83.3	83.9	78.1	79.2	81.7	81.8	80.0	80.0	81.8	75.9	74.9	74.5	73.0	57.0	51.5
-2.0	53.2	53.0	52.4	56.0	64.7	73.6	81.8	81.9	80.8	78.6	77.4	73.6	75.8	75.1	77.9	79.4	80.6	81.3	76.2	74.2	73.1	68.1	55.6	50.7
-1.0	46.2	46.8	44.6	50.5	65.0	65.3	79.9	77.9	78.5	74.1	72.4	73.0	72.8	73.1	75.6	77.4	77.6	78.3	76.6	75.2	69.4	67.1	58.1	44.9
0.0	48.1	46.2	47.7	54.2	57.3	60.6	70.0	75.5	72.6	75.3	71.5	71.0	73.4	72.2	72.9	75.1	77.2	76.5	72.2	67.6	66.1	64.5	49.2	49.7
1.0	45.6	43.9	41.5	43.3	50.2	55.6	65.2	67.3	64.5	62.3	67.9	70.4	69.3	73.0	73.4	73.1	74.9	69.1	65.2	68.0	65.3	65.6	51.1	45.4
2.0	44.9	39.7	37.1	37.2	46.0	53.7	62.8	62.7	63.9	60.4	58.4	68.4	68.1	58.0	67.9	72.7	70.7	65.4	64.5	62.5	59.3	55.3	43.6	41.0
3.0	33.7	33.6	34.8	35.7	44.0	51.0	61.1	57.5	59.6	59.9	59.8	60.8	64.4	60.1	61.1	58.4	57.6	57.8	56.5	55.3	55.7	53.1	43.6	31.1
4.0	32.9	32.9	33.0	35.3	42.6	49.9	58.7	58.4	56.9	56.3	56.3	60.3	61.2	60.2	62.4	56.3	59.2	59.8	57.4	54.2	53.5	45.9	36.2	33.1
5.0	34.1	33.0	32.7	32.7	37.4	44.4	56.5	55.0	56.4	54.8	51.8	51.8	48.7	55.0	52.8	55.7	56.9	56.6	59.4	53.0	49.5	46.4	38.6	35.6
6.0	30.0	29.6	30.6	30.6	38.3	46.1	54.0	52.3	52.0	54.8	52.1	50.3	48.7	48.9	51.4	52.1	53.7	62.0	44.6	47.2	47.2	45.9	38.8	32.1
7.0	29.5	28.5	27.7	29.2	34.2	38.6	53.9	50.9	47.3	49.0	49.8	49.1	47.1	46.9	51.2	47.5	52.6	49.1	47.4	47.3	46.6	44.3	34.1	31.2
8.0	25.0	25.0	25.4	26.4	33.6	44.6	51.6	52.5	48.8	47.0	47.4	47.8	46.4	45.0	46.2	43.2	46.3	47.8	47.1	45.9	45.1	41.0	34.9	27.0
9.0	22.9	21.0	21.5	20.6	26.0	30.5	41.7	41.4	46.3	44.5	44.7	43.7	44.1	43.5	41.8	41.2	44.0	44.3	43.7	43.7	41.9	40.7	31.0	22.8
10.0	18.1	17.4	16.5	19.2	28.7	27.8	33.9	33.3	41.8	38.4	41.5	42.0	39.8	42.0	41.9	39.2	39.5	41.4	41.7	41.6	40.3	36.7	26.9	19.5
11.0	15.7	13.9	14.8	15.9	19.5	20.2	25.2	26.5	28.8	34.6	37.1	37.8	38.8	39.0	38.8	38.2	40.2	40.5	39.9	37.6	33.5	32.6	25.0	17.6
12.0	17.9	13.8	11.9	11.1	14.9	16.3	19.7	23.3	23.4	23.9	32.0	34.2	35.9	35.7	36.6	34.3	37.0	37.5	34.8	35.9	32.3	30.0	22.2	17.8
13.0	12.0	11.6	10.7	10.6	13.3	16.2	19.5	20.0	20.7	25.8	28.8	30.1	31.0	31.7	32.8	35.0	35.6	29.6	30.7	31.3	29.6	23.3	15.9	14.4
14.0	11.0	10.6	10.4	10.2	10.5	14.2	15.5	18.3	17.8	21.4	25.0	28.4	30.6	29.0	27.7	28.7	28.4	28.5	28.8	28.7	22.3	20.0	16.5	14.6
15.0	10.5	10.2	10.3	10.0	12.2	14.2	16.5	15.9	16.2	15.6	15.2	15.0	15.8	15.0	15.6	14.4	14.1	15.6	14.4	16.9	18.4	17.0	14.5	11.4
16.0	9.5	7.8	7.7	8.5	9.2	9.2	10.2	9.5	10.1	13.0	14.4	15.1	9.7	15.6	13.2	10.4	13.1	16.3	17.6	16.9	15.6	16.0	11.9	9.7
17.0	6.6	6.6	6.8	6.9	7.4	8.6	9.1	8.7	8.6	10.9	11.7	13.3	9.0	19.3	13.5	11.6	10.4	11.6	11.1	14.8	14.5	13.9	10.9	9.3
18.0	7.0	7.0	6.7	7.0	7.0	7.5	8.2	8.5	8.6	9.4	10.5	12.8	12.3	9.4	9.6	10.4	10.0	10.8	13.8	14.0	11.8	10.6	9.0	7.0
19.0	7.1	6.9	6.5	6.2	6.6	7.3	8.2	7.9	8.1	8.7	10.0	11.1	12.1	10.2	10.2	8.1	9.2	9.3	11.4	10.0	11.2	10.7	7.9	7.1
20.0	6.7	6.2	6.3	6.5	6.5	7.1	7.4	7.9	8.0	7.9	8.7	9.4	11.2	11.0	10.7	10.1	10.2	10.5	12.5	10.0	10.4	8.2	7.7	7.1
21.0	6.4	6.2	6.3	6.3	6.5	6.8	7.5	7.7	7.9	7.8	7.8	8.8	10.0	9.5	11.1	11.3	11.9	11.6	11.5	8.9	7.5	7.7	7.6	7.0
22.0	6.4	6.2	6.2	6.2	6.4	6.3	6.9	7.7	7.9	7.9	7.8	8.0	8.5	8.4	8.3	9.1	8.9	9.2	7.7	8.8	8.1	7.9	7.3	7.0
23.0	6.2	6.2	6.0	6.0	6.1	6.2	7.1	7.7	8.0	7.9	7.8	7.9	7.9	8.8	7.7	7.1	8.7	8.6	9.5	8.2	7.9	7.5	7.3	6.7
24.0	6.5	5.9	5.7	6.0	7.6	0.0	0.0	7.2	7.7	7.5	7.6	7.7	7.8	8.2	7.8	7.2	8.5	8.0	8.7	7.8	7.7	7.4	7.2	6.8
25.0	6.5	5.7	0.0	0.0	0.0	0.0	0.0	0.0	7.4	7.5	7.4	7.7	8.1	7.7	7.3	7.7	7.7	7.7	7.6	7.7	7.6	7.4	7.1	6.7
26.0	6.6	0.0	0.0	0.0	0.0	0.0	0.0	0.0	7.1	6.8	7.3	7.4	7.6	7.6	7.2	7.6	8.0	7.6	7.4	7.8	7.2	7.2	7.1	7.2
27.0	6.5	0.0	0.0	0.0	0.0	0.0	0.0	0.0	7.5	7.2	7.1	7.3	7.3	7.5	7.3	7.3	7.5	7.1	7.0	7.3	7.4	7.3	7.3	7.1
28.0	6.1	0.0	0.0	0.0	0.0	0.0	0.0	0.0	7.0	6.9	6.7	7.4	7.3	7.6	7.1	7.7	7.5	7.0	7.0	7.3	7.2	6.8	0.0	0.0
29.0	0.0	0.0	0.0	0.0	0.0	0.0	0.0	0.0	7.0	7.2	6.6	7.1	7.2	6.9	7.2	7.3	7.5	6.9	7.1	7.1	7.1	8.5	0.0	0.0
30.0	0.0	0.0	0.0	0.0	0.0	0.0	0.0	0.0	7.0	7.0	7.4	6.6	6.8	7.0	7.1	7.0	7.1	6.9	7.2	6.9	7.6	0.0	0.0	0.0
31.0	0.0	0.0	0.0	0.0	0.0	0.0	0.0	0.0	0.0	0.0	0.0	7.1	6.7	6.9	6.8	7.0	7.1	7.3	7.1	6.8	6.9	0.0	0.0	0.0
32.0	0.0	0.0	0.0	0.0	0.0	0.0	0.0	0.0	0.0	0.0	0.0	0.0	6.8	6.7	6.5	6.6	7.0	6.8	6.8	6.9	7.2	0.0	0.0	0.0
33.0	0.0	0.0	0.0	0.0	0.0	0.0	0.0	0.0	0.0	0.0	0.0	0.0	0.0	6.7	6.7	6.6	7.0	6.9	7.0	6.8	0.0	0.0	0.0	0.0
34.0	0.0	0.0	0.0	0.0	0.0	0.0	0.0	0.0	0.0	0.0	0.0	0.0	0.0	0.0	6.9	6.6	6.6	6.7	6.4	7.2	0.0	0.0	0.0	0.0
35.0	0.0	0.0	0.0	0.0	0.0	0.0	0.0	0.0	0.0	0.0	0.0	0.0	0.0	0.0	0.0	6.5	6.5	6.6	7.4	0.0	0.0	0.0	0.0	0.0
36.0	0.0	0.0	0.0	0.0	0.0	0.0	0.0	0.0	0.0	0.0	0.0	0.0	0.0	0.0	0.0	0.0	0.0	6.7	0.0	0.0	0.0	0.0	0.0	0.0
37.0	0.0	0.0	0.0	0.0	0.0	0.0	0.0	0.0	0.0	0.0	0.0	0.0	0.0	0.0	0.0	0.0	0.0	0.0	0.0	0.0	0.0	0.0	0.0	0.0
38.0	0.0	0.0	0.0	0.0	0.0	0.0	0.0	0.0	0.0	0.0	0.0	0.0	0.0	0.0	0.0	0.0	0.0	0.0	0.0	0.0	0.0	0.0	0.0	0.0
39.0	0.0	0.0	0.0	0.0	0.0	0.0	0.0	0.0	0.0	0.0	0.0	0.0	0.0	0.0	0.0	0.0	0.0	0.0	0.0	0.0	0.0	0.0	0.0	0.0
40.0	0.0	0.0	0.0	0.0	0.0	0.0	0.0	0.0	0.0	0.0	0.0	0.0	0.0	0.0	0.0	0.0	0.0	0.0	0.0	0.0	0.0	0.0	0.0	0.0
41.0	0.0	0.0	0.0	0.0	0.0	0.0	0.0	0.0	0.0	0.0	0.0	0.0	0.0	0.0	0.0	0.0	0.0	0.0	0.0	0.0	0.0	0.0	0.0	0.0
42.0	0.0	0.0	0.0	0.0	0.0	0.0	0.0	0.0	0.0	0.0	0.0	0.0	0.0	0.0	0.0	0.0	0.0	0.0	0.0	0.0	0.0	0.0	0.0	0.0
43.0	0.0	0.0	0.0	0.0	0.0	0.0	0.0	0.0	0.0	0.0	0.0	0.0	0.0	0.0	0.0	0.0	0.0	0.0	0.0	0.0	0.0	0.0	0.0	0.0
44.0	0.0	0.0	0.0	0.0	0.0	0.0	0.0	0.0	0.0	0.0	0.0	0.0	0.0	0.0	0.0	0.0	0.0	0.0	0.0	0.0	0.0	0.0	0.0	0.0

ENERGIE AG
Umwelt Service
Wir denken an morgen

Datensammlung

5-Tagespläne 8.9.3

Feiertag/Wochenende		FW Netzeistungsprognose		Wärmespeicher		HWK		Sturmberger		Biomasse Thalheim		FW Leistungsprognose gesamt	
Zeit	1/0	Zeit	MW	Zeit	MW	Zeit	MW	Zeit	MW	Zeit	MW	Zeit	MW
04.10.2024 16:00	0	04.10.2024 16:00	39.5	04.10.2024 16:00	0.0	04.10.2024 16:00	0.0	04.10.2024 16:00	5.0	04.10.2024 16:00	0.0	04.10.2024 16:00	44.5
04.10.2024 17:00	0	04.10.2024 17:00	41.4	04.10.2024 17:00	0.0	04.10.2024 17:00	0.0	04.10.2024 17:00	5.0	04.10.2024 17:00	0.0	04.10.2024 17:00	46.4
04.10.2024 18:00	0	04.10.2024 18:00	43.7	04.10.2024 18:00	0.0	04.10.2024 18:00	0.0	04.10.2024 18:00	5.0	04.10.2024 18:00	0.0	04.10.2024 18:00	48.7
04.10.2024 19:00	0	04.10.2024 19:00	43.7	04.10.2024 19:00	0.0	04.10.2024 19:00	0.0	04.10.2024 19:00	5.0	04.10.2024 19:00	0.0	04.10.2024 19:00	48.7
04.10.2024 20:00	0	04.10.2024 20:00	41.9	04.10.2024 20:00	0.0	04.10.2024 20:00	0.0	04.10.2024 20:00	5.0	04.10.2024 20:00	0.0	04.10.2024 20:00	46.9
04.10.2024 21:00	0	04.10.2024 21:00	40.7	04.10.2024 21:00	0.0	04.10.2024 21:00	0.0	04.10.2024 21:00	5.0	04.10.2024 21:00	0.0	04.10.2024 21:00	45.7
04.10.2024 22:00	0	04.10.2024 22:00	31.0	04.10.2024 22:00	0.0	04.10.2024 22:00	0.0	04.10.2024 22:00	5.0	04.10.2024 22:00	0.0	04.10.2024 22:00	36.0
04.10.2024 23:00	0	04.10.2024 23:00	27.0	04.10.2024 23:00	0.0	04.10.2024 23:00	0.0	04.10.2024 23:00	5.0	04.10.2024 23:00	0.0	04.10.2024 23:00	32.0
05.10.2024 00:00	1	05.10.2024 00:00	29.3	05.10.2024 00:00	0.0	05.10.2024 00:00	0.0	05.10.2024 00:00	5.0	05.10.2024 00:00	0.0	05.10.2024 00:00	34.3
05.10.2024 01:00	1	05.10.2024 01:00	30.4	05.10.2024 01:00	0.0	05.10.2024 01:00	0.0	05.10.2024 01:00	5.0	05.10.2024 01:00	0.0	05.10.2024 01:00	35.4
05.10.2024 02:00	1	05.10.2024 02:00	28.9	05.10.2024 02:00	0.0	05.10.2024 02:00	0.0	05.10.2024 02:00	5.0	05.10.2024 02:00	0.0	05.10.2024 02:00	33.9
05.10.2024 03:00	1	05.10.2024 03:00	30.7	05.10.2024 03:00	0.0	05.10.2024 03:00	0.0	05.10.2024 03:00	5.0	05.10.2024 03:00	0.0	05.10.2024 03:00	35.7
05.10.2024 04:00	1	05.10.2024 04:00	33.4	05.10.2024 04:00	0.0	05.10.2024 04:00	0.0	05.10.2024 04:00	5.0	05.10.2024 04:00	0.0	05.10.2024 04:00	38.4
05.10.2024 05:00	1	05.10.2024 05:00	26.2	05.10.2024 05:00	0.0	05.10.2024 05:00	0.0	05.10.2024 05:00	5.0	05.10.2024 05:00	0.0	05.10.2024 05:00	31.2
05.10.2024 06:00	1	05.10.2024 06:00	26.5	05.10.2024 06:00	0.0	05.10.2024 06:00	0.0	05.10.2024 06:00	5.0	05.10.2024 06:00	0.0	05.10.2024 06:00	31.5
05.10.2024 07:00	1	05.10.2024 07:00	39.4	05.10.2024 07:00	0.0	05.10.2024 07:00	0.0	05.10.2024 07:00	5.0	05.10.2024 07:00	0.0	05.10.2024 07:00	44.4
05.10.2024 08:00	1	05.10.2024 08:00	38.9	05.10.2024 08:00	0.0	05.10.2024 08:00	0.0	05.10.2024 08:00	5.0	05.10.2024 08:00	0.0	05.10.2024 08:00	43.9
05.10.2024 09:00	1	05.10.2024 09:00	48.0	05.10.2024 09:00	0.0	05.10.2024 09:00	0.0	05.10.2024 09:00	5.0	05.10.2024 09:00	0.0	05.10.2024 09:00	53.0
05.10.2024 10:00	1	05.10.2024 10:00	42.2	05.10.2024 10:00	0.0	05.10.2024 10:00	0.0	05.10.2024 10:00	5.0	05.10.2024 10:00	0.0	05.10.2024 10:00	47.2
05.10.2024 11:00	1	05.10.2024 11:00	39.3	05.10.2024 11:00	0.0	05.10.2024 11:00	0.0	05.10.2024 11:00	5.0	05.10.2024 11:00	0.0	05.10.2024 11:00	44.3
05.10.2024 12:00	1	05.10.2024 12:00	39.2	05.10.2024 12:00	0.0	05.10.2024 12:00	0.0	05.10.2024 12:00	5.0	05.10.2024 12:00	0.0	05.10.2024 12:00	44.2
05.10.2024 13:00	1	05.10.2024 13:00	38.4	05.10.2024 13:00	0.0	05.10.2024 13:00	0.0	05.10.2024 13:00	5.0	05.10.2024 13:00	0.0	05.10.2024 13:00	43.4
05.10.2024 14:00	1	05.10.2024 14:00	37.2	05.10.2024 14:00	0.0	05.10.2024 14:00	0.0	05.10.2024 14:00	5.0	05.10.2024 14:00	0.0	05.10.2024 14:00	42.2
05.10.2024 15:00	1	05.10.2024 15:00	29.5	05.10.2024 15:00	0.0	05.10.2024 15:00	0.0	05.10.2024 15:00	5.0	05.10.2024 15:00	0.0	05.10.2024 15:00	34.5
05.10.2024 16:00	1	05.10.2024 16:00	37.0	05.10.2024 16:00	0.0	05.10.2024 16:00	0.0	05.10.2024 16:00	5.0	05.10.2024 16:00	0.0	05.10.2024 16:00	42.0
05.10.2024 17:00	1	05.10.2024 17:00	39.5	05.10.2024 17:00	0.0	05.10.2024 17:00	0.0	05.10.2024 17:00	5.0	05.10.2024 17:00	0.0	05.10.2024 17:00	44.5
05.10.2024 18:00	1	05.10.2024 18:00	42.1	05.10.2024 18:00	0.0	05.10.2024 18:00	0.0	05.10.2024 18:00	5.0	05.10.2024 18:00	0.0	05.10.2024 18:00	47.1
05.10.2024 19:00	1	05.10.2024 19:00	43.8	05.10.2024 19:00	0.0	05.10.2024 19:00	0.0	05.10.2024 19:00	5.0	05.10.2024 19:00	0.0	05.10.2024 19:00	48.8
05.10.2024 20:00	1	05.10.2024 20:00	43.6	05.10.2024 20:00	0.0	05.10.2024 20:00	0.0	05.10.2024 20:00	5.0	05.10.2024 20:00	0.0	05.10.2024 20:00	48.6
05.10.2024 21:00	1	05.10.2024 21:00	38.8	05.10.2024 21:00	0.0	05.10.2024 21:00	0.0	05.10.2024 21:00	5.0	05.10.2024 21:00	0.0	05.10.2024 21:00	43.8
05.10.2024 22:00	1	05.10.2024 22:00	31.4	05.10.2024 22:00	0.0	05.10.2024 22:00	0.0	05.10.2024 22:00	5.0	05.10.2024 22:00	0.0	05.10.2024 22:00	36.4
05.10.2024 23:00	1	05.10.2024 23:00	28.9	05.10.2024 23:00	0.0	05.10.2024 23:00	0.0	05.10.2024 23:00	5.0	05.10.2024 23:00	0.0	05.10.2024 23:00	33.9
06.10.2024 00:00	1	06.10.2024 00:00	29.3	06.10.2024 00:00	0.0	06.10.2024 00:00	0.0	06.10.2024 00:00	5.0	06.10.2024 00:00	0.0	06.10.2024 00:00	34.3
06.10.2024 01:00	1	06.10.2024 01:00	30.4	06.10.2024 01:00	0.0	06.10.2024 01:00	0.0	06.10.2024 01:00	5.0	06.10.2024 01:00	0.0	06.10.2024 01:00	35.4
06.10.2024 02:00	1	06.10.2024 02:00	29.2	06.10.2024 02:00	0.0	06.10.2024 02:00	0.0	06.10.2024 02:00	5.0	06.10.2024 02:00	0.0	06.10.2024 02:00	34.2
06.10.2024 03:00	1	06.10.2024 03:00	32.1	06.10.2024 03:00	0.0	06.10.2024 03:00	0.0	06.10.2024 03:00	5.0	06.10.2024 03:00	0.0	06.10.2024 03:00	37.1
06.10.2024 04:00	1	06.10.2024 04:00	34.1	06.10.2024 04:00	0.0	06.10.2024 04:00	0.0	06.10.2024 04:00	5.0	06.10.2024 04:00	0.0	06.10.2024 04:00	39.1
06.10.2024 05:00	1	06.10.2024 05:00	41.9	06.10.2024 05:00	0.0	06.10.2024 05:00	0.0	06.10.2024 05:00	5.0	06.10.2024 05:00	0.0	06.10.2024 05:00	46.9
06.10.2024 06:00	1	06.10.2024 06:00	48.5	06.10.2024 06:00	0.0	06.10.2024 06:00	0.0	06.10.2024 06:00	5.0	06.10.2024 06:00	0.0	06.10.2024 06:00	53.5
06.10.2024 07:00	1	06.10.2024 07:00	45.7	06.10.2024 07:00	0.0	06.10.2024 07:00	0.0	06.10.2024 07:00	5.0	06.10.2024 07:00	0.0	06.10.2024 07:00	50.7
06.10.2024 08:00	1	06.10.2024 08:00	38.9	06.10.2024 08:00	0.0	06.10.2024 08:00	0.0	06.10.2024 08:00	5.0	06.10.2024 08:00	0.0	06.10.2024 08:00	43.9
06.10.2024 09:00	1	06.10.2024 09:00	32.5	06.10.2024 09:00	0.0	06.10.2024 09:00	0.0	06.10.2024 09:00	5.0	06.10.2024 09:00	0.0	06.10.2024 09:00	37.5
06.10.2024 10:00	1	06.10.2024 10:00	31.4	06.10.2024 10:00	0.0	06.10.2024 10:00	0.0	06.10.2024 10:00	5.0	06.10.2024 10:00	0.0	06.10.2024 10:00	36.4
06.10.2024 11:00	1	06.10.2024 11:00	27.1	06.10.2024 11:00	0.0	06.10.2024 11:00	0.0	06.10.2024 11:00	5.0	06.10.2024 11:00	0.0	06.10.2024 11:00	32.1
06.10.2024 12:00	1	06.10.2024 12:00	14.5	06.10.2024 12:00	0.0	06.10.2024 12:00	0.0	06.10.2024 12:00	5.0	06.10.2024 12:00	0.0	06.10.2024 12:00	19.5
06.10.2024 13:00	1	06.10.2024 13:00	13.5	06.10.2024 13:00	0.0	06.10.2024 13:00	0.0	06.10.2024 13:00	5.0	06.10.2024 13:00	0.0	06.10.2024 13:00	18.5
06.10.2024 14:00	1	06.10.2024 14:00	12.9	06.10.2024 14:00	0.0	06.10.2024 14:00	0.0	06.10.2024 14:00	5.0	06.10.2024 14:00	0.0	06.10.2024 14:00	17.9
06.10.2024 15:00	1	06.10.2024 15:00	12.6	06.10.2024 15:00	0.0	06.10.2024 15:00	0.0	06.10.2024 15:00	5.0	06.10.2024 15:00	0.0	06.10.2024 15:00	17.6

nächster Ostersonntag: 31.03.2024

Defaultwert: 5.0 MW

Defaultwert: 0.0 MW

Datensammlung

ENERGIE AG
Umwelt Service
Wir denken an morgen

Energieprognose el.Leistung EAG US gesam 8.9.8

AUS

Außentemperatur

Zeit	°C
04.10.2024 16:00	10.03
04.10.2024 17:00	9.57
04.10.2024 18:00	9.10
04.10.2024 19:00	8.64
04.10.2024 20:00	8.43
04.10.2024 21:00	8.47
04.10.2024 22:00	8.50
04.10.2024 23:00	8.29
05.10.2024 00:00	8.08
05.10.2024 01:00	7.86
05.10.2024 02:00	7.65
05.10.2024 03:00	7.69
05.10.2024 04:00	7.72
05.10.2024 05:00	7.76
05.10.2024 06:00	8.05
05.10.2024 07:00	8.33
05.10.2024 08:00	8.62
05.10.2024 09:00	9.41
05.10.2024 10:00	10.19
05.10.2024 11:00	10.73
05.10.2024 12:00	11.25
05.10.2024 13:00	11.50
05.10.2024 14:00	11.75
05.10.2024 15:00	11.75
05.10.2024 16:00	11.25
05.10.2024 17:00	10.50
05.10.2024 18:00	9.75
05.10.2024 19:00	9.25
05.10.2024 20:00	9.00
05.10.2024 21:00	8.75
05.10.2024 22:00	8.50
05.10.2024 23:00	8.25
06.10.2024 00:00	8.00
06.10.2024 01:00	7.75
06.10.2024 02:00	7.25
06.10.2024 03:00	7.00
06.10.2024 04:00	6.50
06.10.2024 05:00	6.00
06.10.2024 06:00	6.25
06.10.2024 07:00	7.00
06.10.2024 08:00	9.00
06.10.2024 09:00	11.50
06.10.2024 10:00	13.25
06.10.2024 11:00	14.50
06.10.2024 12:00	15.25
06.10.2024 13:00	15.50

MVA gesamt T1&T2

Zeit	MW
04.10.2024 16:00	16.82
04.10.2024 17:00	16.92
04.10.2024 18:00	16.06
04.10.2024 19:00	16.06
04.10.2024 20:00	16.43
04.10.2024 21:00	16.92
04.10.2024 22:00	18.95
04.10.2024 23:00	19.82
05.10.2024 00:00	19.73
05.10.2024 01:00	19.53
05.10.2024 02:00	19.73
05.10.2024 03:00	18.95
05.10.2024 04:00	18.73
05.10.2024 05:00	20.07
05.10.2024 06:00	20.07
05.10.2024 07:00	17.13
05.10.2024 08:00	17.13
05.10.2024 09:00	15.54
05.10.2024 10:00	16.43
05.10.2024 11:00	17.13
05.10.2024 12:00	17.13
05.10.2024 13:00	17.72
05.10.2024 14:00	19.10
05.10.2024 15:00	19.53
05.10.2024 16:00	19.10
05.10.2024 17:00	17.13
05.10.2024 18:00	16.43
05.10.2024 19:00	16.06
05.10.2024 20:00	16.06
05.10.2024 21:00	17.13
05.10.2024 22:00	18.62
05.10.2024 23:00	19.73
06.10.2024 00:00	19.73
06.10.2024 01:00	19.53
06.10.2024 02:00	19.73
06.10.2024 03:00	18.62
06.10.2024 04:00	18.61
06.10.2024 05:00	16.43
06.10.2024 06:00	15.54
06.10.2024 07:00	16.23
06.10.2024 08:00	17.13
06.10.2024 09:00	18.73
06.10.2024 10:00	18.62
06.10.2024 11:00	19.82
06.10.2024 12:00	21.68
06.10.2024 13:00	22.11

MVA gesamt nur T2

Zeit	MW
04.10.2024 16:00	16.17
04.10.2024 17:00	15.96
04.10.2024 18:00	13.85
04.10.2024 19:00	13.85
04.10.2024 20:00	15.40
04.10.2024 21:00	15.96
04.10.2024 22:00	14.71
04.10.2024 23:00	17.90
05.10.2024 00:00	15.75
05.10.2024 01:00	15.00
05.10.2024 02:00	15.75
05.10.2024 03:00	14.71
05.10.2024 04:00	16.01
05.10.2024 05:00	18.10
05.10.2024 06:00	18.10
05.10.2024 07:00	16.02
05.10.2024 08:00	16.02
05.10.2024 09:00	14.93
05.10.2024 10:00	15.40
05.10.2024 11:00	16.02
05.10.2024 12:00	16.02
05.10.2024 13:00	16.42
05.10.2024 14:00	16.06
05.10.2024 15:00	15.00
05.10.2024 16:00	16.06
05.10.2024 17:00	16.02
05.10.2024 18:00	15.40
05.10.2024 19:00	13.85
05.10.2024 20:00	13.85
05.10.2024 21:00	16.02
05.10.2024 22:00	14.22
05.10.2024 23:00	15.75
06.10.2024 00:00	15.75
06.10.2024 01:00	15.00
06.10.2024 02:00	15.75
06.10.2024 03:00	14.22
06.10.2024 04:00	15.89
06.10.2024 05:00	15.40
06.10.2024 06:00	14.93
06.10.2024 07:00	15.50
06.10.2024 08:00	16.02
06.10.2024 09:00	16.01
06.10.2024 10:00	14.22
06.10.2024 11:00	17.90
06.10.2024 12:00	19.80
06.10.2024 13:00	19.90

Betriebszeit T1

Zeit	0/1
04.10.2024 16:00	0
04.10.2024 17:00	0
04.10.2024 18:00	0
04.10.2024 19:00	0
04.10.2024 20:00	0
04.10.2024 21:00	0
04.10.2024 22:00	0
04.10.2024 23:00	0
05.10.2024 00:00	0
05.10.2024 01:00	0
05.10.2024 02:00	0
05.10.2024 03:00	0
05.10.2024 04:00	0
05.10.2024 05:00	0
05.10.2024 06:00	0
05.10.2024 07:00	0
05.10.2024 08:00	0
05.10.2024 09:00	0
05.10.2024 10:00	0
05.10.2024 11:00	0
05.10.2024 12:00	0
05.10.2024 13:00	0
05.10.2024 14:00	0
05.10.2024 15:00	0
05.10.2024 16:00	0
05.10.2024 17:00	0
05.10.2024 18:00	0
05.10.2024 19:00	0
05.10.2024 20:00	0
05.10.2024 21:00	0
05.10.2024 22:00	0
05.10.2024 23:00	0
06.10.2024 00:00	0
06.10.2024 01:00	0
06.10.2024 02:00	0
06.10.2024 03:00	0
06.10.2024 04:00	0
06.10.2024 05:00	0
06.10.2024 06:00	0
06.10.2024 07:00	0
06.10.2024 08:00	0
06.10.2024 09:00	0
06.10.2024 10:00	0
06.10.2024 11:00	0
06.10.2024 12:00	0
06.10.2024 13:00	0

el.Leistung ges.MVA

Zeit	MW
04.10.2024 16:00	16.17
04.10.2024 17:00	15.96
04.10.2024 18:00	13.85
04.10.2024 19:00	13.85
04.10.2024 20:00	15.40
04.10.2024 21:00	15.96
04.10.2024 22:00	14.71
04.10.2024 23:00	17.90
05.10.2024 00:00	15.75
05.10.2024 01:00	15.00
05.10.2024 02:00	15.75
05.10.2024 03:00	14.71
05.10.2024 04:00	16.01
05.10.2024 05:00	18.10
05.10.2024 06:00	18.10
05.10.2024 07:00	16.02
05.10.2024 08:00	16.02
05.10.2024 09:00	14.93
05.10.2024 10:00	15.40
05.10.2024 11:00	16.02
05.10.2024 12:00	16.02
05.10.2024 13:00	16.42
05.10.2024 14:00	16.06
05.10.2024 15:00	15.00
05.10.2024 16:00	16.06
05.10.2024 17:00	16.02
05.10.2024 18:00	15.40
05.10.2024 19:00	13.85
05.10.2024 20:00	13.85
05.10.2024 21:00	16.02
05.10.2024 22:00	14.22
05.10.2024 23:00	15.75
06.10.2024 00:00	15.75
06.10.2024 01:00	15.00
06.10.2024 02:00	15.75
06.10.2024 03:00	14.22
06.10.2024 04:00	15.89
06.10.2024 05:00	15.40
06.10.2024 06:00	14.93
06.10.2024 07:00	15.50
06.10.2024 08:00	16.02
06.10.2024 09:00	16.01
06.10.2024 10:00	14.22
06.10.2024 11:00	17.90
06.10.2024 12:00	19.80
06.10.2024 13:00	19.90

EB gesamt

Zeit	MW
04.10.2024 16:00	-6.96
04.10.2024 17:00	-6.96
04.10.2024 18:00	-6.96
04.10.2024 19:00	-6.96
04.10.2024 20:00	-6.50
04.10.2024 21:00	-6.23
04.10.2024 22:00	-6.23
04.10.2024 23:00	-6.23
05.10.2024 00:00	-6.23
05.10.2024 01:00	-6.23
05.10.2024 02:00	-6.23
05.10.2024 03:00	-6.23
05.10.2024 04:00	-6.23
05.10.2024 05:00	-6.23
05.10.2024 06:00	-6.23
05.10.2024 07:00	-6.23
05.10.2024 08:00	-6.23
05.10.2024 09:00	-6.23
05.10.2024 10:00	-6.23
05.10.2024 11:00	-6.23
05.10.2024 12:00	-6.23
05.10.2024 13:00	-6.23
05.10.2024 14:00	-6.23
05.10.2024 15:00	-6.23
05.10.2024 16:00	-6.23
05.10.2024 17:00	-6.23
05.10.2024 18:00	-6.23
05.10.2024 19:00	-6.23
05.10.2024 20:00	-6.23
05.10.2024 21:00	-6.23
05.10.2024 22:00	-6.23
05.10.2024 23:00	-6.23
06.10.2024 00:00	-6.23
06.10.2024 01:00	-6.23
06.10.2024 02:00	-6.23
06.10.2024 03:00	-6.23
06.10.2024 04:00	-6.23
06.10.2024 05:00	-6.23
06.10.2024 06:00	-6.23
06.10.2024 07:00	-6.23
06.10.2024 08:00	-6.23
06.10.2024 09:00	-6.23
06.10.2024 10:00	-6.23
06.10.2024 11:00	-6.23
06.10.2024 12:00	-6.23
06.10.2024 13:00	-6.23

el.Prognose EAG US

Zeit	MW
04.10.2024 16:00	9.21
04.10.2024 17:00	9.00
04.10.2024 18:00	6.89
04.10.2024 19:00	6.89
04.10.2024 20:00	8.90
04.10.2024 21:00	9.73
04.10.2024 22:00	8.48
04.10.2024 23:00	11.67
05.10.2024 00:00	9.52
05.10.2024 01:00	8.77
05.10.2024 02:00	9.52
05.10.2024 03:00	8.48
05.10.2024 04:00	9.78
05.10.2024 05:00	11.87
05.10.2024 06:00	11.87
05.10.2024 07:00	9.79
05.10.2024 08:00	9.79
05.10.2024 09:00	8.70
05.10.2024 10:00	9.17
05.10.2024 11:00	9.79
05.10.2024 12:00	9.79
05.10.2024 13:00	10.19
05.10.2024 14:00	9.83
05.10.2024 15:00	8.77
05.10.2024 16:00	9.83
05.10.2024 17:00	9.79
05.10.2024 18:00	9.17
05.10.2024 19:00	7.62
05.10.2024 20:00	7.62
05.10.2024 21:00	9.79
05.10.2024 22:00	7.99
05.10.2024 23:00	9.52
06.10.2024 00:00	9.52
06.10.2024 01:00	8.77
06.10.2024 02:00	9.52
06.10.2024 03:00	7.99
06.10.2024 04:00	9.66
06.10.2024 05:00	9.17
06.10.2024 06:00	8.70
06.10.2024 07:00	9.27
06.10.2024 08:00	9.79
06.10.2024 09:00	9.78
06.10.2024 10:00	7.99
06.10.2024 11:00	11.67
06.10.2024 12:00	13.57
06.10.2024 13:00	13.67

Datensammlung

EB Pläne elektr.(+ Verbr. / - Erzeugg.) 8.9.6

MS Anlage

Erzeugung

Arbeitstag

H	MW
1	0.23
2	0.23
3	0.23
4	0.23
5	0.50
6	0.96
7	0.96
8	0.96
9	0.96
10	0.96
11	0.96
12	0.96
13	0.96
14	0.96
15	0.96
16	0.96
17	0.96
18	0.96
19	0.96
20	0.96
21	0.50
22	0.23
23	0.23
24	0.23

k.Arbeitstag

H	MW
1	0.23
2	0.23
3	0.23
4	0.23
5	0.23
6	0.23
7	0.23
8	0.23
9	0.23
10	0.23
11	0.23
12	0.23
13	0.23
14	0.23
15	0.23
16	0.23
17	0.23
18	0.23
19	0.23
20	0.23
21	0.23
22	0.23
23	0.23
24	0.23

Zeit		MW
04.10.2024	16:00	-0.96
04.10.2024	17:00	-0.96
04.10.2024	18:00	-0.96
04.10.2024	19:00	-0.96
04.10.2024	20:00	-0.50
04.10.2024	21:00	-0.23
04.10.2024	22:00	-0.23
04.10.2024	23:00	-0.23
05.10.2024	00:00	-0.23
05.10.2024	01:00	-0.23
05.10.2024	02:00	-0.23
05.10.2024	03:00	-0.23
05.10.2024	04:00	-0.23
05.10.2024	05:00	-0.23
05.10.2024	06:00	-0.23
05.10.2024	07:00	-0.23
05.10.2024	08:00	-0.23
05.10.2024	09:00	-0.23
05.10.2024	10:00	-0.23
05.10.2024	11:00	-0.23
05.10.2024	12:00	-0.23
05.10.2024	13:00	-0.23
05.10.2024	14:00	-0.23
05.10.2024	15:00	-0.23
05.10.2024	16:00	-0.23
05.10.2024	17:00	-0.23
05.10.2024	18:00	-0.23
05.10.2024	19:00	-0.23
05.10.2024	20:00	-0.23
05.10.2024	21:00	-0.23
05.10.2024	22:00	-0.23
05.10.2024	23:00	-0.23
06.10.2024	00:00	-0.23
06.10.2024	01:00	-0.23
06.10.2024	02:00	-0.23
06.10.2024	03:00	-0.23
06.10.2024	04:00	-0.23
06.10.2024	05:00	-0.23
06.10.2024	06:00	-0.23
06.10.2024	07:00	-0.23
06.10.2024	08:00	-0.23
06.10.2024	09:00	-0.23
06.10.2024	10:00	-0.23
06.10.2024	11:00	-0.23
06.10.2024	12:00	-0.23
06.10.2024	13:00	-0.23

korrektur

Erzeugung

Arbeitstag

H	MW
1	6.00
2	6.00
3	6.00
4	6.00
5	6.00
6	6.00
7	6.00
8	6.00
9	6.00
10	6.00
11	6.00
12	6.00
13	6.00
14	6.00
15	6.00
16	6.00
17	6.00
18	6.00
19	6.00
20	6.00
21	6.00
22	6.00
23	6.00
24	6.00

k.Arbeitstag

H	MW
1	6.00
2	6.00
3	6.00
4	6.00
5	6.00
6	6.00
7	6.00
8	6.00
9	6.00
10	6.00
11	6.00
12	6.00
13	6.00
14	6.00
15	6.00
16	6.00
17	6.00
18	6.00
19	6.00
20	6.00
21	6.00
22	6.00
23	6.00
24	6.00

Zeit		MW
04.10.2024	16:00	-6.00
04.10.2024	17:00	-6.00
04.10.2024	18:00	-6.00
04.10.2024	19:00	-6.00
04.10.2024	20:00	-6.00
04.10.2024	21:00	-6.00
04.10.2024	22:00	-6.00
04.10.2024	23:00	-6.00
05.10.2024	00:00	-6.00
05.10.2024	01:00	-6.00
05.10.2024	02:00	-6.00
05.10.2024	03:00	-6.00
05.10.2024	04:00	-6.00
05.10.2024	05:00	-6.00
05.10.2024	06:00	-6.00
05.10.2024	07:00	-6.00
05.10.2024	08:00	-6.00
05.10.2024	09:00	-6.00
05.10.2024	10:00	-6.00
05.10.2024	11:00	-6.00
05.10.2024	12:00	-6.00
05.10.2024	13:00	-6.00
05.10.2024	14:00	-6.00
05.10.2024	15:00	-6.00
05.10.2024	16:00	-6.00
05.10.2024	17:00	-6.00
05.10.2024	18:00	-6.00
05.10.2024	19:00	-6.00
05.10.2024	20:00	-6.00
05.10.2024	21:00	-6.00
05.10.2024	22:00	-6.00
05.10.2024	23:00	-6.00
06.10.2024	00:00	-6.00
06.10.2024	01:00	-6.00
06.10.2024	02:00	-6.00
06.10.2024	03:00	-6.00
06.10.2024	04:00	-6.00
06.10.2024	05:00	-6.00
06.10.2024	06:00	-6.00
06.10.2024	07:00	-6.00
06.10.2024	08:00	-6.00
06.10.2024	09:00	-6.00
06.10.2024	10:00	-6.00
06.10.2024	11:00	-6.00
06.10.2024	12:00	-6.00
06.10.2024	13:00	-6.00

Korrektur

Erzeugung

Arbeitstag

H	MW
1	0.00
2	0.00
3	0.00
4	0.00
5	0.00
6	0.00
7	0.00
8	0.00
9	0.00
10	0.00
11	0.00
12	0.00
13	0.00
14	0.00
15	0.00
16	0.00
17	0.00
18	0.00
19	0.00
20	0.00
21	0.00
22	0.00
23	0.00
24	0.00

k.Arbeitstag

H	MW
1	0.00
2	0.00
3	0.00
4	0.00
5	0.00
6	0.00
7	0.00
8	0.00
9	0.00
10	0.00
11	0.00
12	0.00
13	0.00
14	0.00
15	0.00
16	0.00
17	0.00
18	0.00
19	0.00
20	0.00
21	0.00
22	0.00
23	0.00
24	0.00

Zeit		MW
04.10.2024	16:00	0.00
04.10.2024	17:00	0.00
04.10.2024	18:00	0.00
04.10.2024	19:00	0.00
04.10.2024	20:00	0.00
04.10.2024	21:00	0.00
04.10.2024	22:00	0.00
04.10.2024	23:00	0.00
05.10.2024	00:00	0.00
05.10.2024	01:00	0.00
05.10.2024	02:00	0.00
05.10.2024	03:00	0.00
05.10.2024	04:00	0.00
05.10.2024	05:00	0.00
05.10.2024	06:00	0.00
05.10.2024	07:00	0.00
05.10.2024	08:00	0.00
05.10.2024	09:00	0.00
05.10.2024	10:00	0.00
05.10.2024	11:00	0.00
05.10.2024	12:00	0.00
05.10.2024	13:00	0.00
05.10.2024	14:00	0.00
05.10.2024	15:00	0.00
05.10.2024	16:00	0.00
05.10.2024	17:00	0.00
05.10.2024	18:00	0.00
05.10.2024	19:00	0.00
05.10.2024	20:00	0.00
05.10.2024	21:00	0.00
05.10.2024	22:00	0.00
05.10.2024	23:00	0.00
06.10.2024	00:00	0.00
06.10.2024	01:00	0.00
06.10.2024	02:00	0.00
06.10.2024	03:00	0.00
06.10.2024	04:00	0.00
06.10.2024	05:00	0.00
06.10.2024	06:00	0.00
06.10.2024	07:00	0.00
06.10.2024	08:00	0.00
06.10.2024	09:00	0.00
06.10.2024	10:00	0.00
06.10.2024	11:00	0.00
06.10.2024	12:00	0.00
06.10.2024	13:00	0.00

Datensammlung

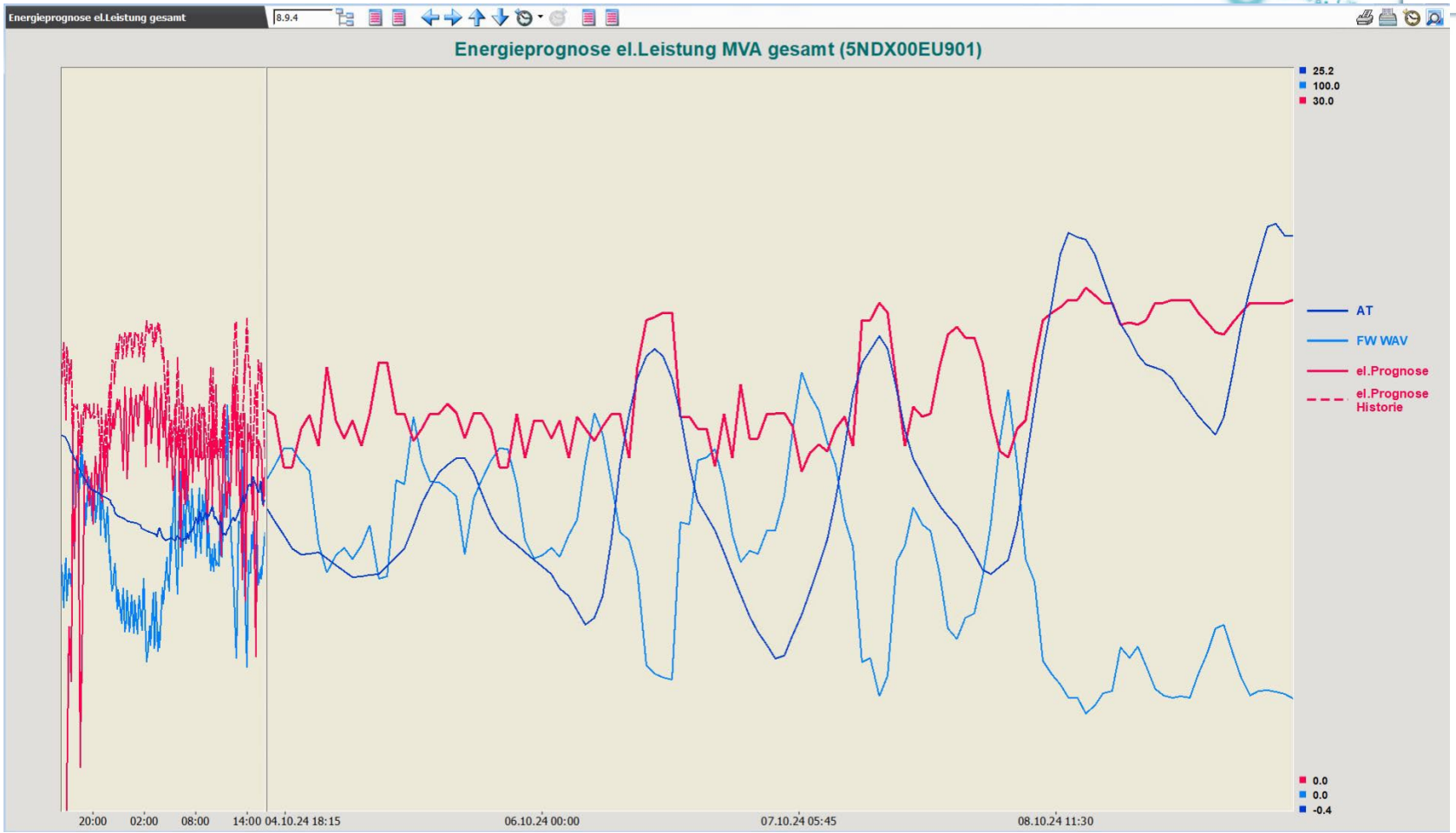

Energieplanung

Optimierungspotentiale:

- Wetterprognose: derzeit bis zu 4 verschiedene Wetter-vorhersagen in Verwendung…
- Aufbau eigener lokaler Wetterstationen verteilt in Wels; derzeit sind 5 Stationen vorgesehen
- Forecastkorrekturen durch die lokalen Stationen über Wetterdienst
- Einbindung der Luftfeuchtigkeit bzw. des Taupunktes für die Berechnung des FW-Forecasts (Korrekturrechnungen)

Wetterstationen

Netzplan Wels

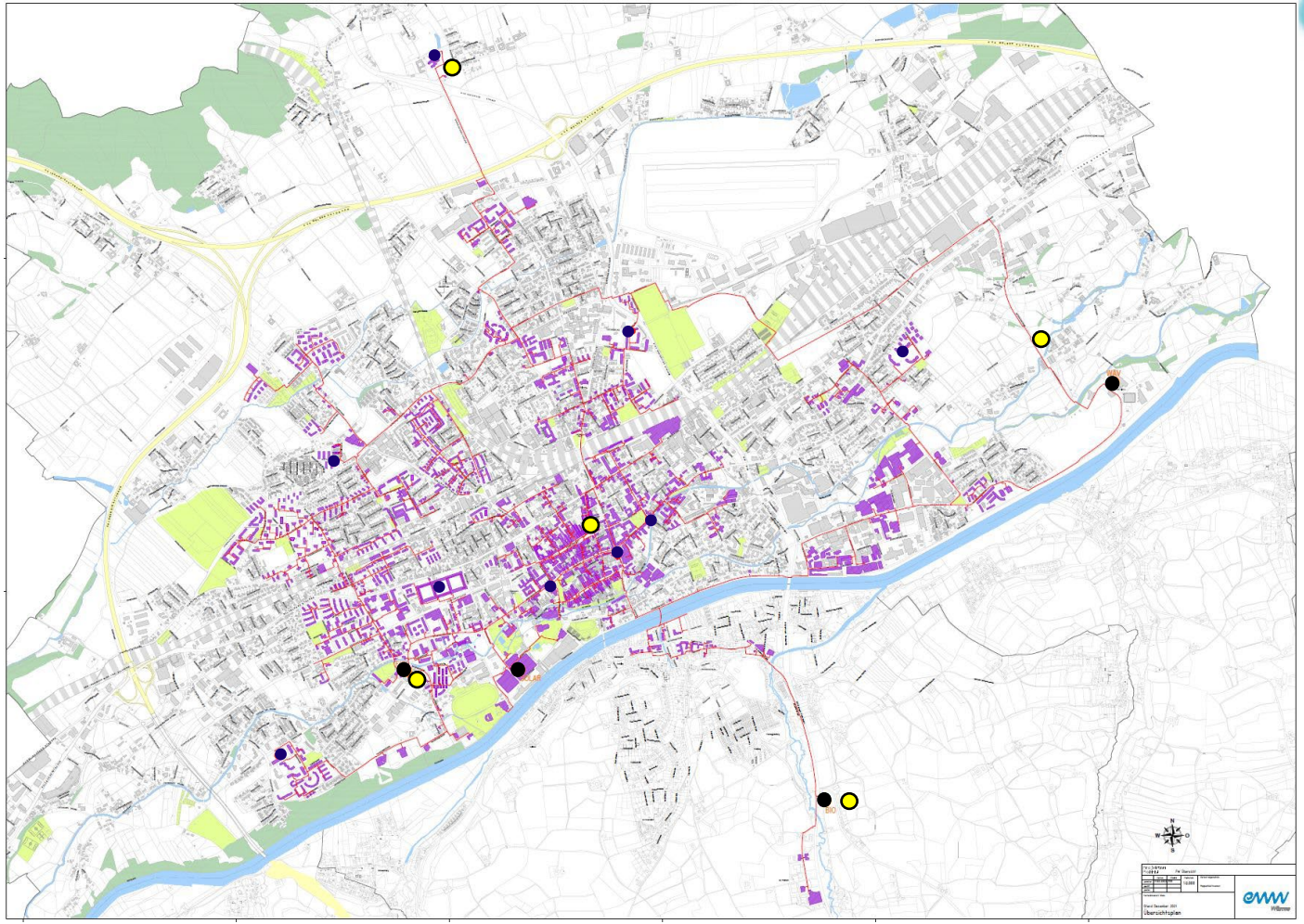

- Einspeisepunkte
- Druckmessungen
- Wetterstationen
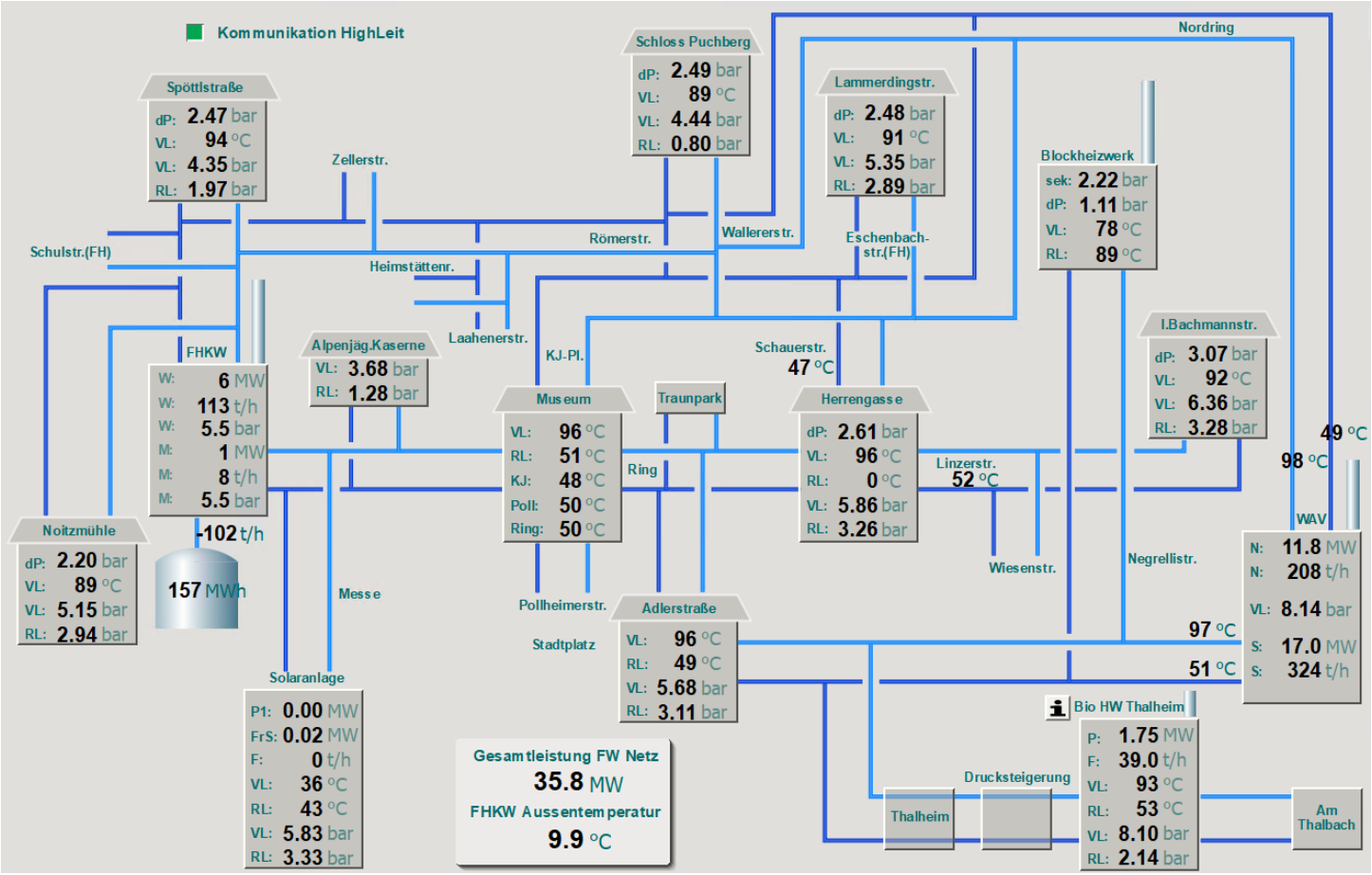
Netzplan Druckregelung