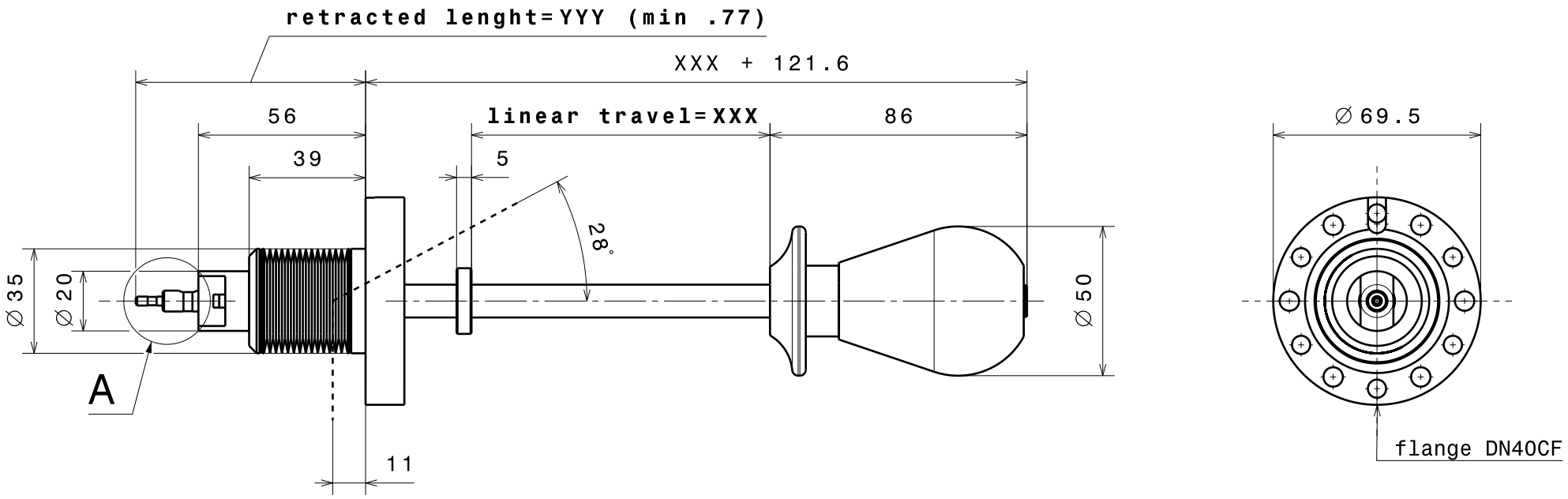

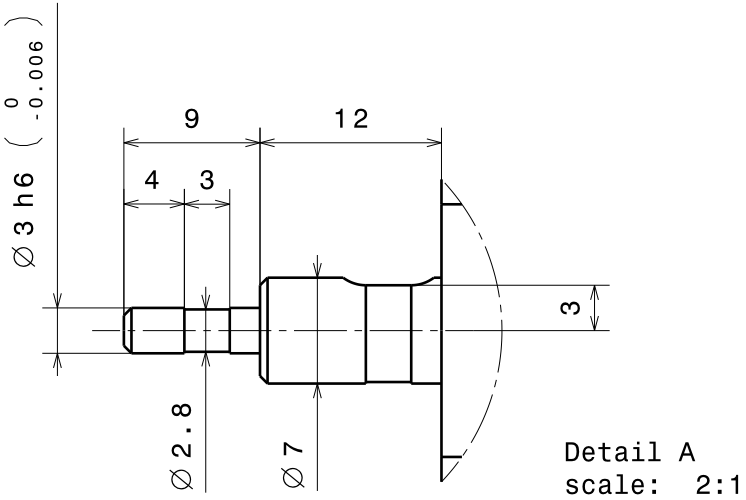

Detail A
scale: 2:1

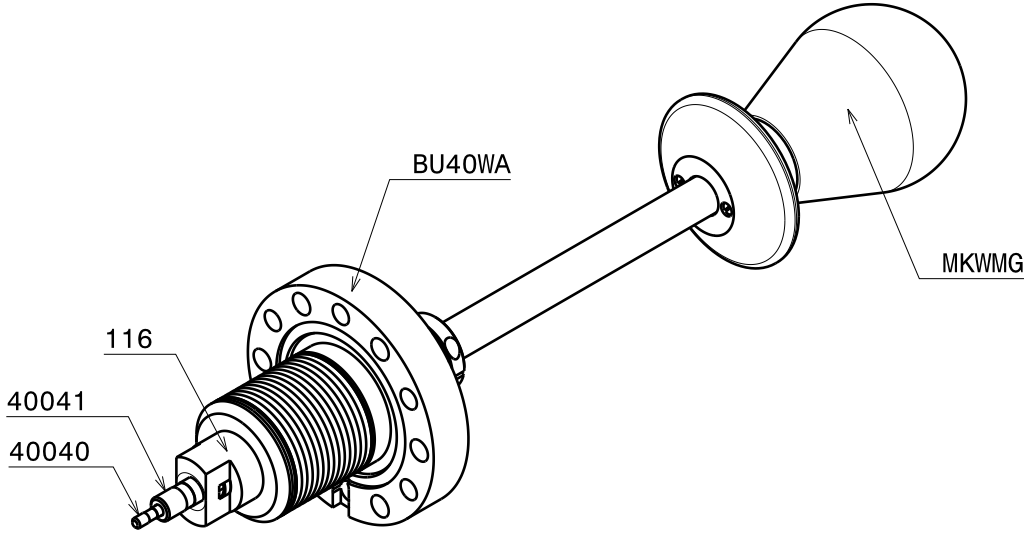

Material: fully UHV compatible materials	Nennmass	über	1	6	30	100	300	1000
		bis	6	30	100	300	1000	2000
WMGWA40-XXX-YYY	Toleranz	±	0.05	0.1	0.3	0.5	0.8	1.2
	Massstab		gezeichnet	B. Guebeli				
			Datum	25.01.2010				
			geändert	.....				
Ferrovac GmbH CH-8050 Zürich	1:2		WMGWA40-XXX-YYY					