READYMADE
Verklighet för drömmar

Assembly instructions
Montageanleitung • Montagevejledning

1169 EX/EXA/LC 1171 EX/EXA/LC

Metal swing frame
Metallschaukelgestell • Metalgyngestativ

129 cm

3+

Yes • Ja

2

3H

223 x 227 x 224* cm

223 x 706 cm

* Height without decoration – see our website for height including decoration.
Höhe ohne Dekoration – siehe unsere Website für Höhe einschließlich Dekoration.
Højde uden dekoration – se vores hjemmeside for højde inklusiv dekoration.

Good advice and tips

Ein paar gute Ratschläge und Tipps • Gode råd og vejledning

GB

- Take all components from the pallet and place them on the ground
- Compare with components list – is everything there?
- Be at all times precise when measuring
- Unpack one component at a time and assemble it
- Usage of a water-level will increase precision
- Fall protection is the very last thing to be installed – along with the producer's label

D

- Alle Bauteile von der Palette nehmen und auf den Boden legen.
- Anhand der Bauteileliste überprüfen, ob alle Teile vorhanden sind
- Beim Abmessen generell präzise arbeiten
- Ein Bauteil nach dem anderen auspacken und montieren
- Die Benutzung einer Wasserwaage erleichtert die Montage
- Die Fallschutzunterlage wird erst ganz zum Schluss verlegt – dann, wenn das Produzenten-etikett angebracht wird

DK

- Tag komponenterne af pallen og læg dem på jorden
- Check efter komponentlisten om alle er med
- Vær omhyggelig med afstande generelt
- Pak én komponent ud af gangen og gør denne færdig
- Vær omhyggelig med brug af vatterpas
- Faldunderlag etableres til allersidst sammen med påsætning af mærkning med producent

Clearance and safety surfaces

Platzbedarf und Fallschutzunterlage • Pladshensyn og faldunderlag

Safety surface in accordance with EN 1176

Fallschutzunterlage gemäß EN 1176

Faldunderlag i overensstemmelse med EN 1176

	Height • Höhe • Højde	(*) Area • Fläche • Areal
A	129 cm	12,4 m²
Total		12,4 m²

⚠ If seats are placed at different heights, than specified in the installation instructions, compliance with the EN1176 safety rules cannot be guaranteed.

Wenn Sitze in einer anderen Höhe aufgehängt werden, als in der Installationsanleitung angegeben, kann die Einhaltung der Sicherheitsvorschriften nach EN1176 nicht garantiert werden.

Hvis sæderne placeres i andre højder, end der er angivet i montagevejledningerne, kan der ikke garanteres for overholdelse af sikkerhedsreglerne i EN1176.

Scale • Maßstab • Målstok 1:100

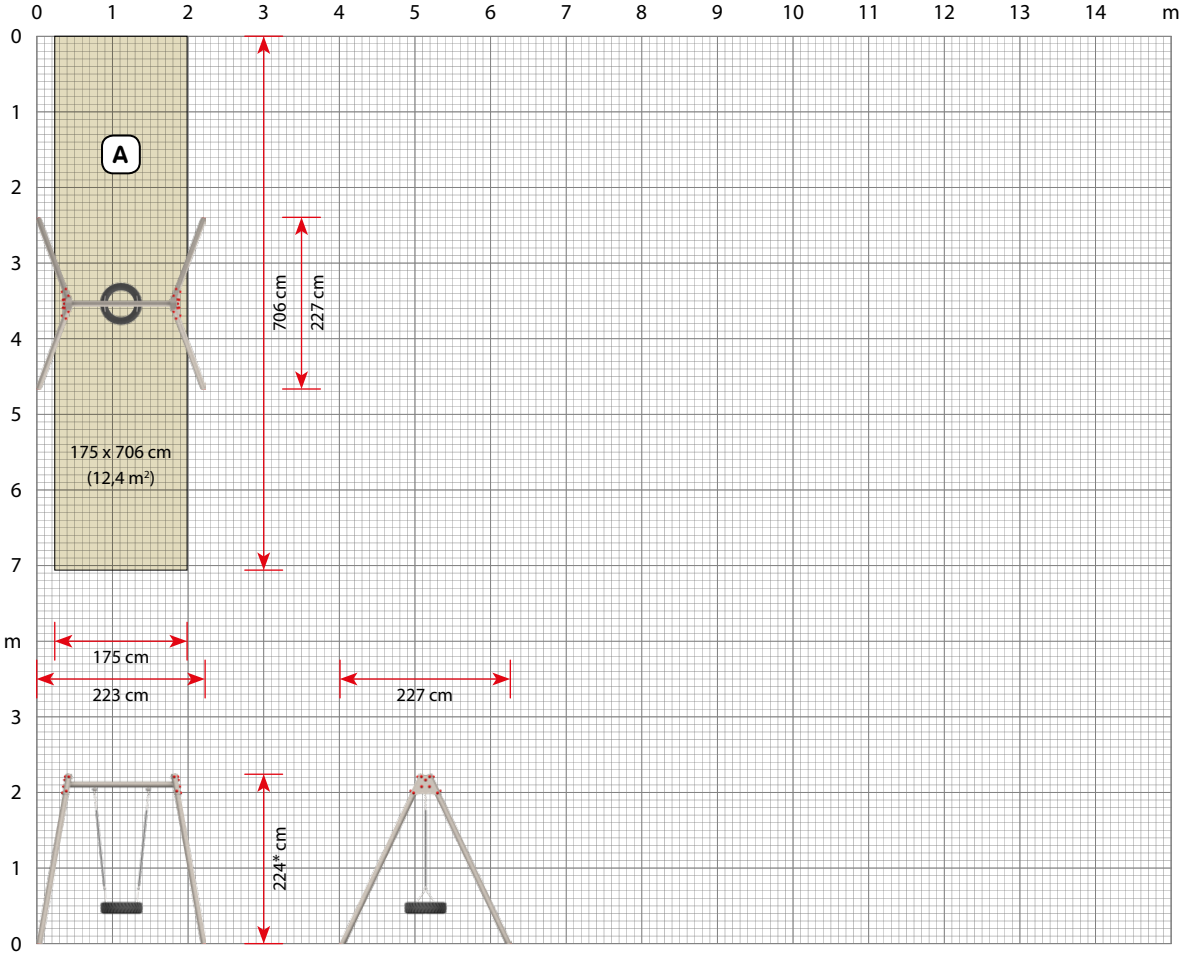

* Height without decoration – see our website for height including decoration.
Höhe ohne Dekoration – siehe unsere Website für Höhe einschließlich Dekoration.
Højde uden dekoration – se vores hjemmeside for højde inklusiv dekoration.

Components overview

Bauteileübersicht • Komponentoversigt

1169EX 1171EX

Components overview

Bauteileübersicht • Komponentoversigt

1169EXA 1171EXA

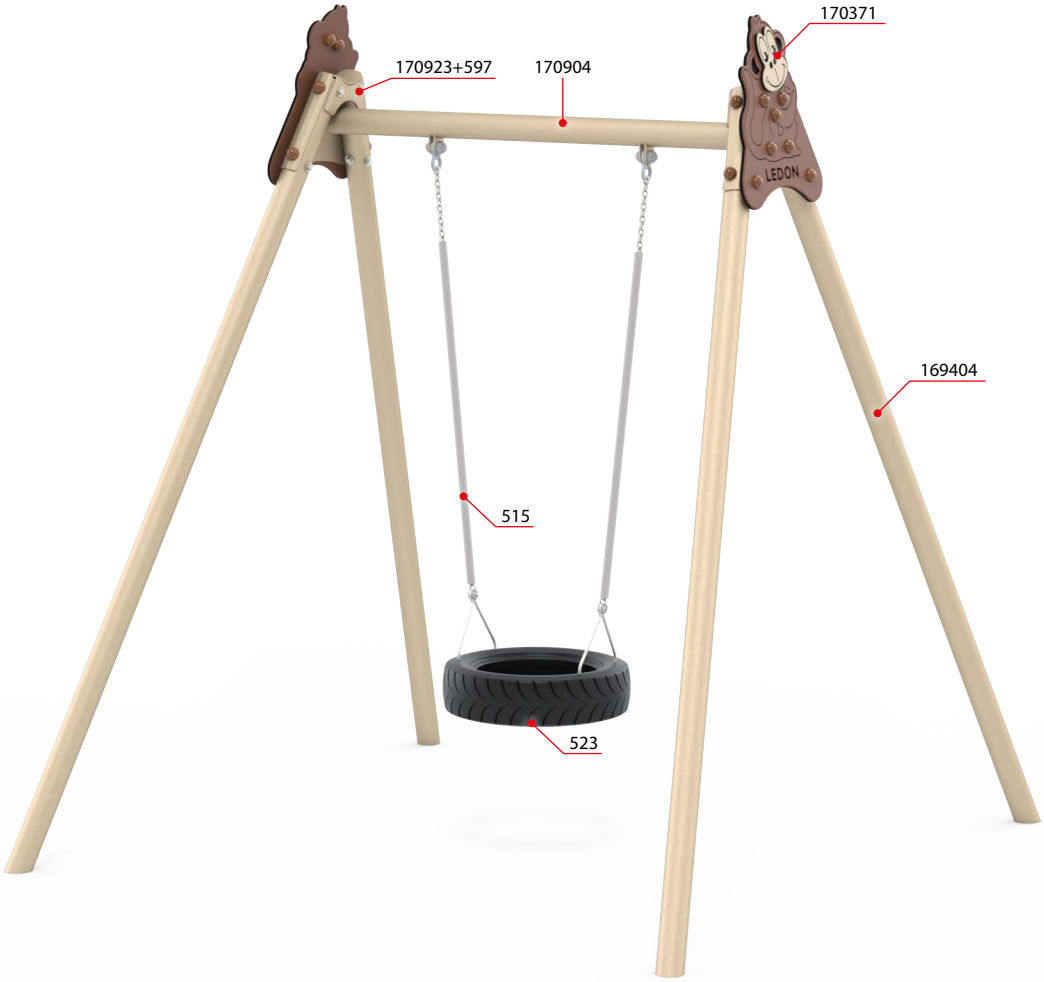

Components overview

Bauteileübersicht • Komponentoversigt

1169LC 1171LC

Site preparation
Vorbereitung • Pladsforberedelse

Scale • Maßstab • Målestok: 1:50

Digging depth
Grabtiefe • Gravedybde:
80 cm

Safety surface
Fallschutzunterlage
Faldunderlag

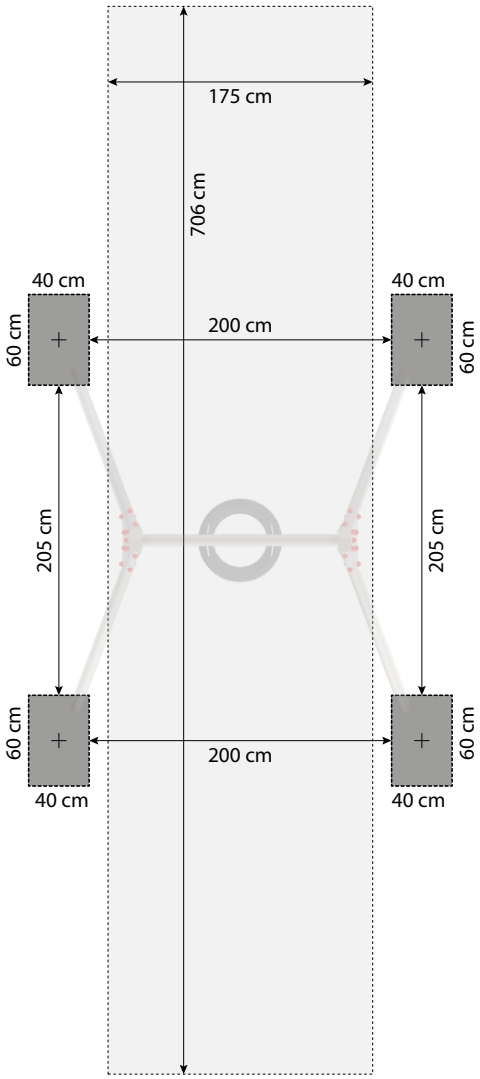

Assemble poles
Pfosten montieren • Saml stolper

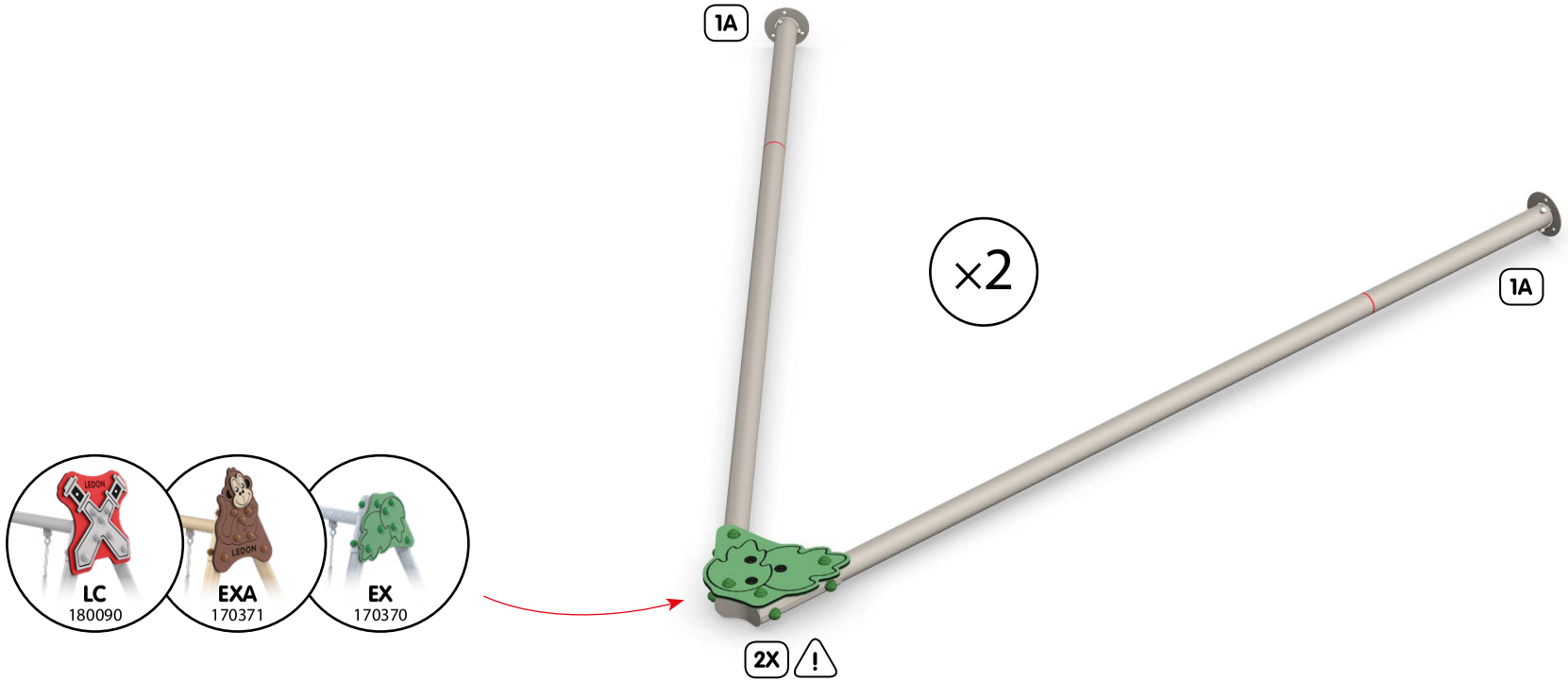

Relevant for multiple plate variants • Relevant für mehrere Plattenvarianten • Relevant for flere pladevarianter

The numbers in the boxes refer to the relevant installation principles in separate compendium.
Die Zahlen in die Boxen referieren zu relevanten Montageprinzipien in separaten Kompendium.
Numrene i boksene henviser til relevante montageprincipper i separat kompendium.

Assembly
Montage • Montage

Assemble frame
Gestell montieren • Saml stativ

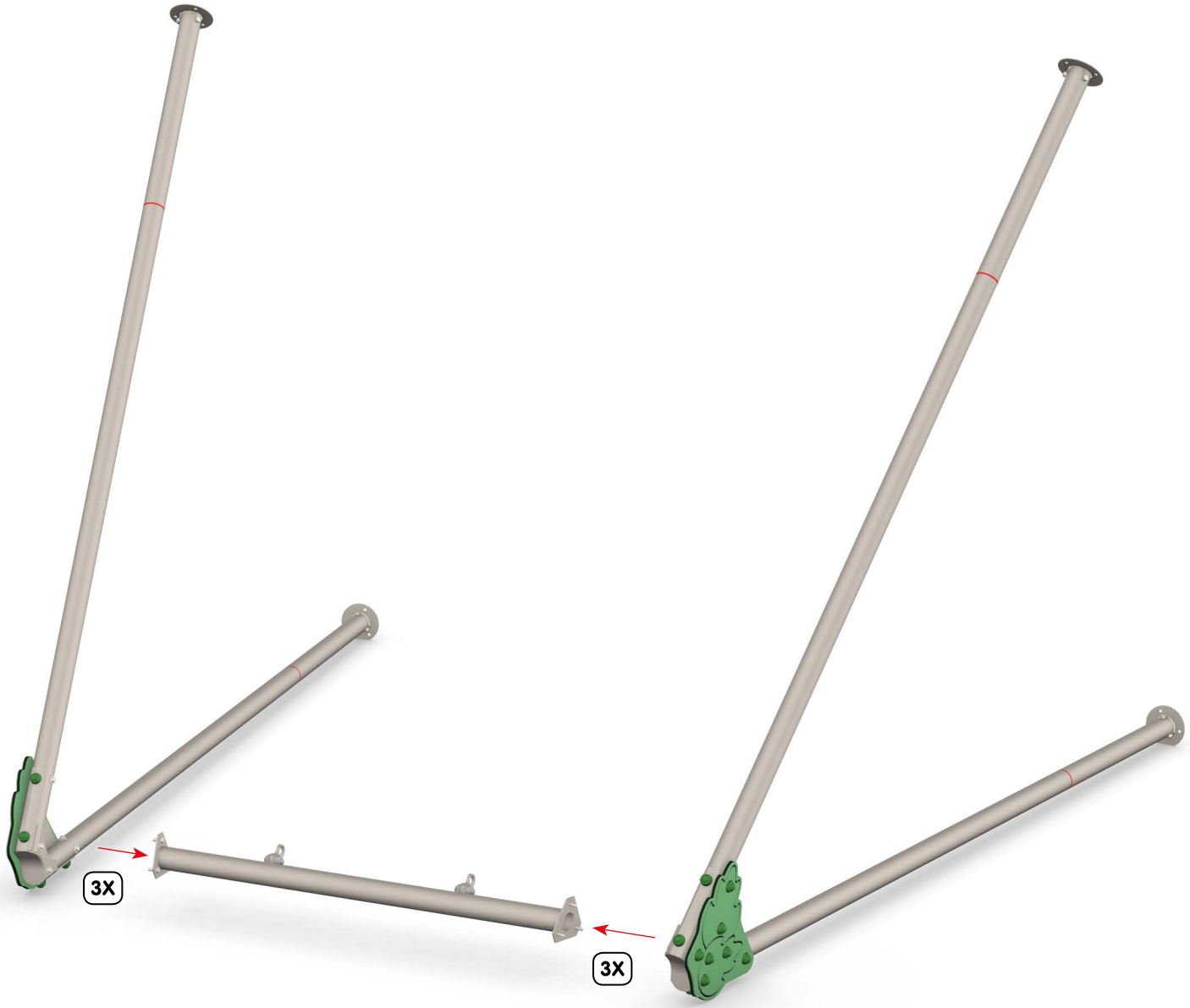

Assembly
Montage • Montage

Place frame
Gestell platzieren • Placer stativ

Digging dimensions – see page 7
Grabediagramm – siehe Seite 7
Gravediagram – se side 7

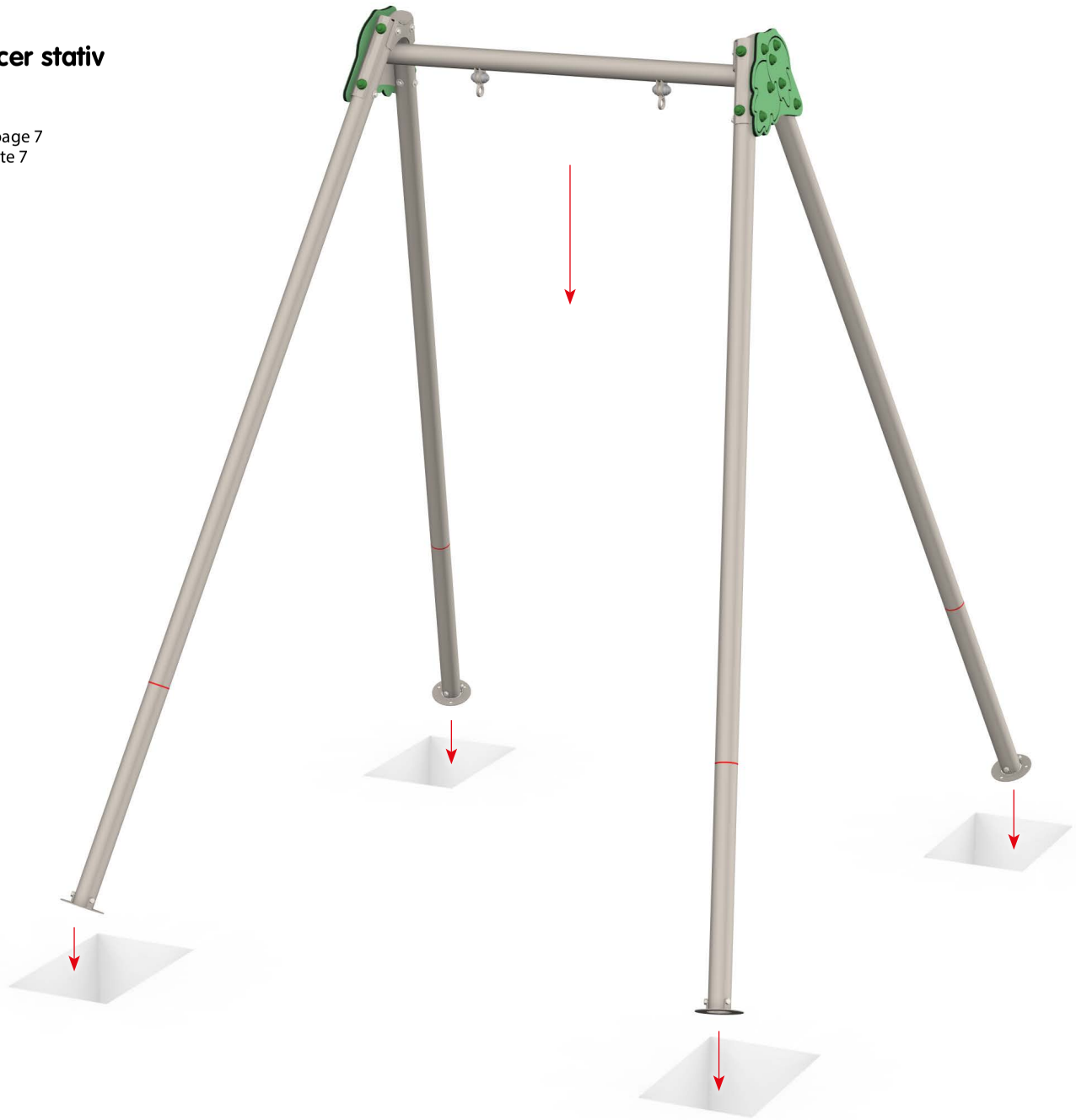

Assembly
Montage • Montage

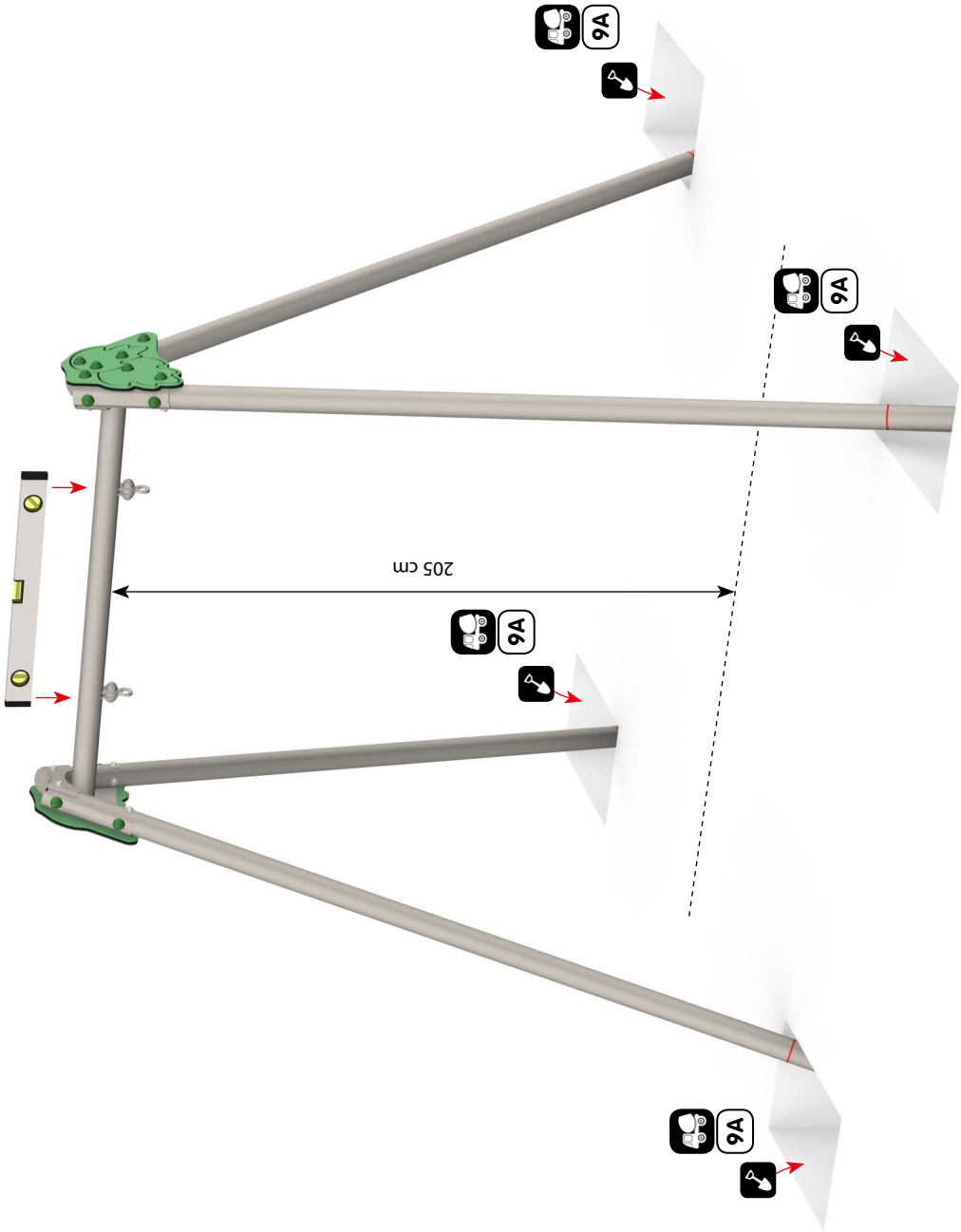

Adjust and fix frame
Gestell anpassen und fixieren • Juster og fæstn stativ

Assembly
Montage • Montage

Finish frame
Gestell fertigstellen • Færdiggør stativ

HILLEDON®

Mount seats

Sitze montieren • Monter sæder

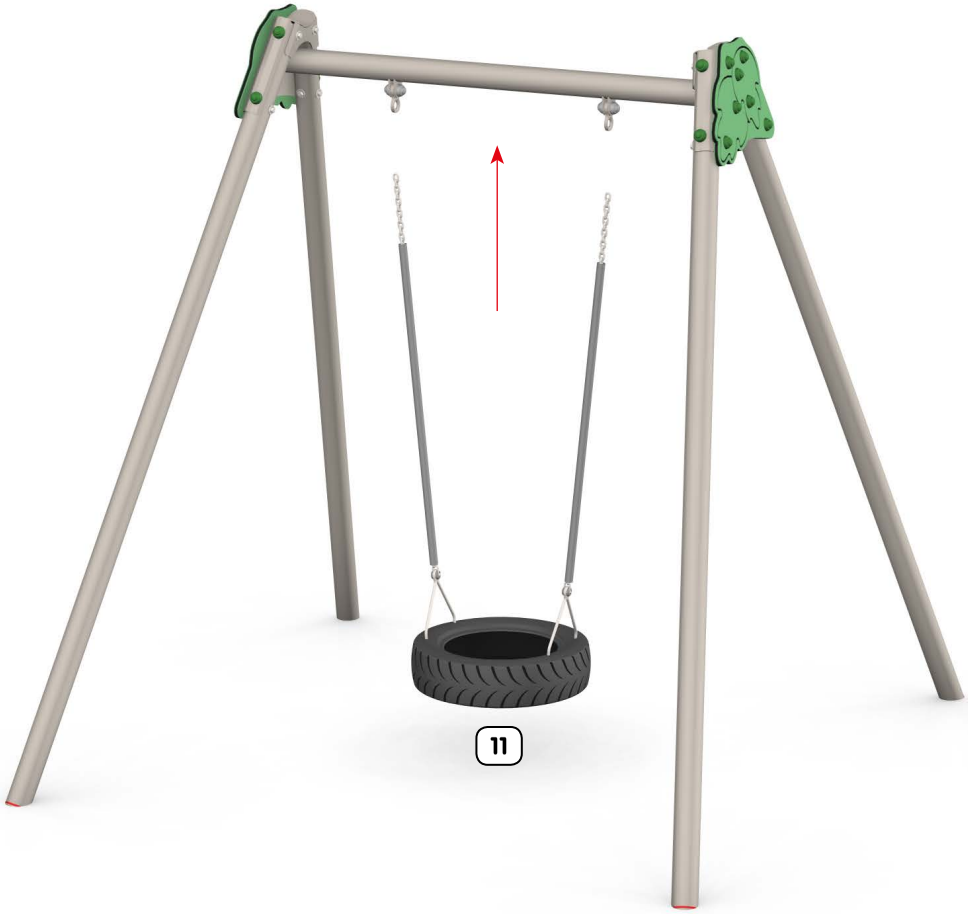

If the swing has been purchased with other swing seats than standard, please use the relevant assembly principle.
Wenn das Schaukelgestell mit anderen Schaukelsitzen als den Standardsitzen gekauft wurde, verwenden Sie bitte das entsprechende Montageprinzip.
Hvis gyngestativet er købt med andre gyngesæder end standard, benyt da venligst relevant montageprincip.

10
Safety seat
Sicherheitssitz
Sikkerhedssæde

11
Tire swing seat
Reifenschaukelsitz
Dækgyngesæde

12
Baby swing seat
Babyschaukelsitz
Babygyngesæde

13
Rubberseat
Gummisitz
Gummisæde

Assembly
Montage • Montage

Ready
Fertig • Færdig