WASHTOWER

WSCS1462

608949/608974/601027/615547

609005/608998/601423

Installationsanleitung
Installation instructions
Installatie instructies
Notice de montage
Instrucciones de instalación
Instruções de instalação
Installations instruktioner
Istruzioni per l'installazione
Installasjonsveiledning
Installations instruktioner

DE- Bitte lesen Sie die Bedienungsanleitungen der Waschmaschine und des Waschmaschinen Unterschrankes sorgfältig durchwand halten sie sich an die Anweisungen .Gefahr bei Nichtbeachtung der Montageanleitung!

EN- Please read the operating instructions of the washing machine and the washing machine cabinet carefully and follow the instructions.Risk of danger if installation instructions are not followed!

NL- Lees de gebruiksaanwijzing van de wasmachine en de wasmachineonderkast zorgvuldig door en volg de instructies op.Gevaar als de installatie-instructies niet worden opgevolgd!

SWE- Läs bruksanvisningen för tvättmaskinen och tvättmaskinens underskåp noggrant och följ instruktionerna.Risk för fara om monteringsanvisningarna inte följs!

NO- Les bruksanvisningen til vaskemaskinen og vaskemaskinens underskap nøye og følg instruksjonene.Fare hvis monteringsanvisningene ikke følges!

FR- Veuillez lire attentivement le mode d'emploi du lave-linge et du meuble bas du lave-linge et suivre les instructions.Risque de danger en cas de non-respect de la notice de montage!

PT- Leia atentamente as instruções de operação da máquina de lavar e do gabinete baixo da máquina de lavar e siga as instruções.Perigo em caso de inobservância das instruções de montagem!

IT- Avanti di comminciare, riportate agli consigli di montaggio.Rischio di pericolo se non si seguono le istruzioni di montaggio!Rischio di pericolo se non si seguono le istruzioni di montaggio!

ES-Lea atentamente las instrucciones de funcionamiento de la lavadora y del mueble bajo de la lavadora y siga las instrucciones.Riesgo de peligro si no se siguen las instrucciones de instalación.

DK- Læs betjeningsvejledningen til vaskemaskinen og vaskemaskinens underskab omhyggeligt og følg instruktionerne.Fare, hvis installationsanvisningerne ikke følges!

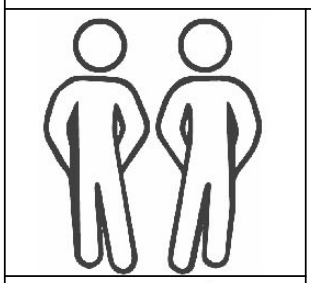

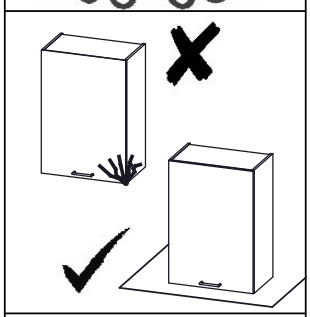

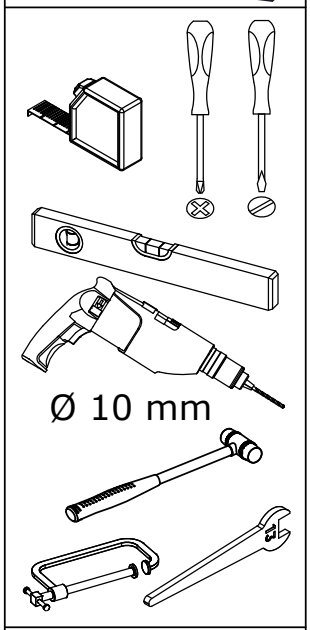

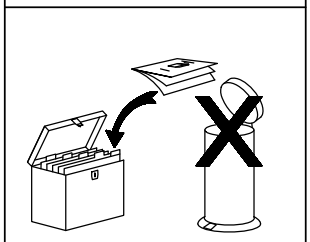

WSCS1462

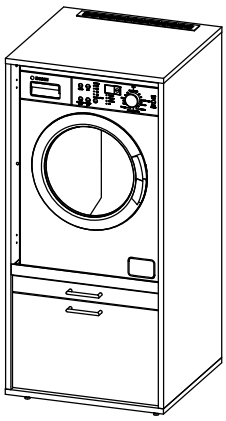

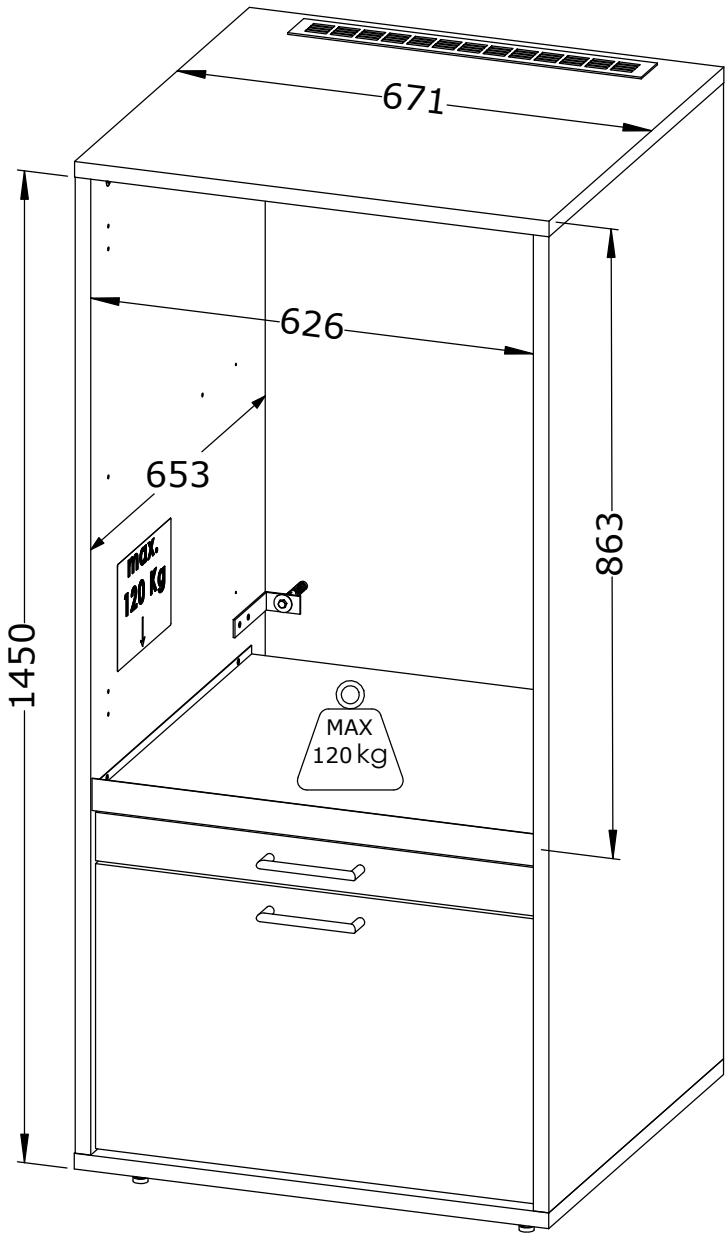

SCAN ME

Certificate Number: 60180494 0001
Test mark ID: 1111296678
Geprüft nach Tested according to:
2 PfG 1988/05.12
Report number: DE24CSK6 001

NOVEMBER 2025 600899/10

WSCS1462

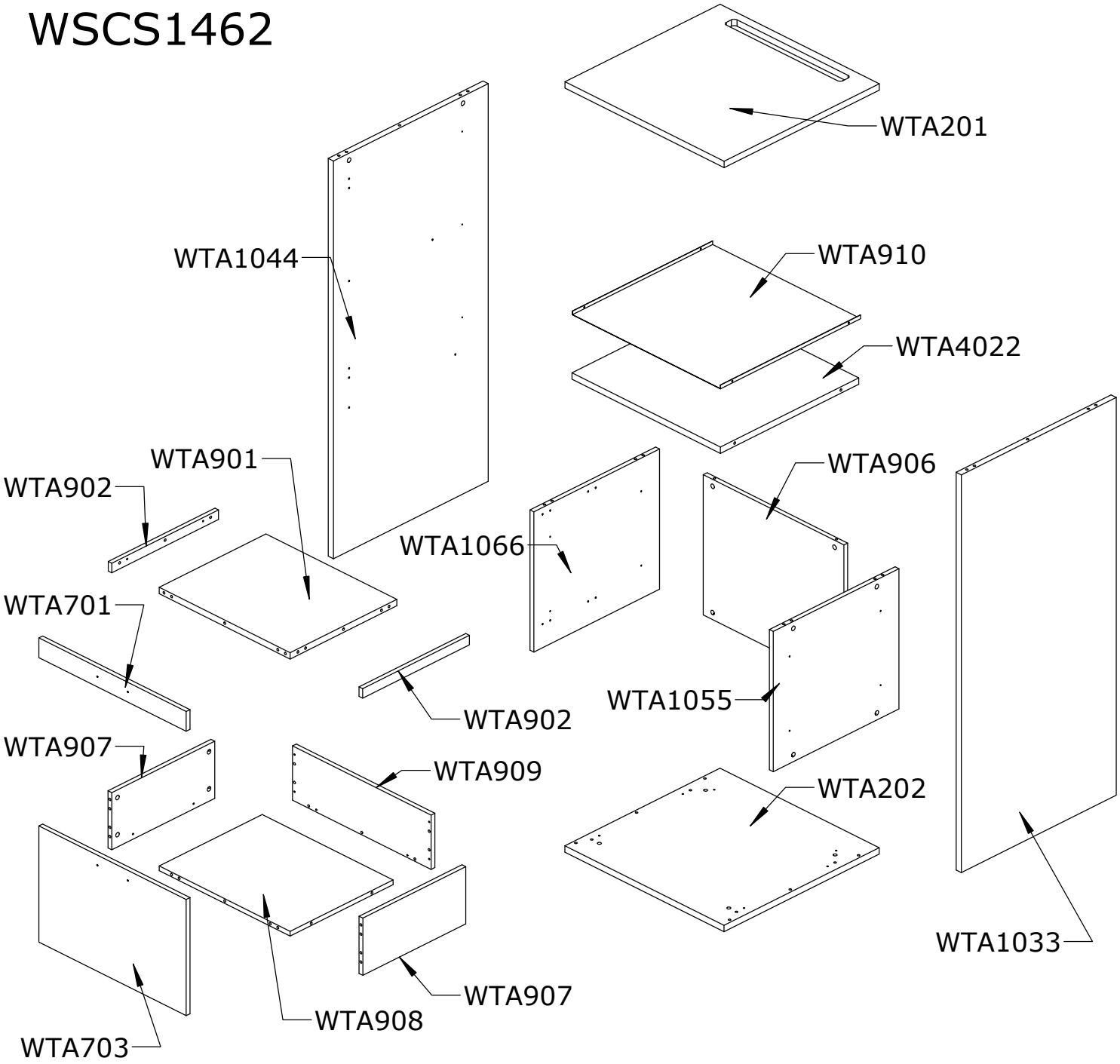

N° PLAN	PACK 1	PACK 2	PACK 3	DESCRIPTION	DIMENSION
WTA1033			1	RIGHT SIDE	1370x653x22
WTA1044			1	LEFT SIDE	1370x653x22
WTA1055	1			RIGHT SIDE SMALL	483x536x16
WTA1066	1			LEFT SIDE SMALL	483x536x16
WTA201		1		TOP	671x654x22
WTA202		1		BOTTOM	671x654x22
WTA4022	1			SHELF	626x583x22
WTA701		1		FRONT DRAWER SMALL	621x68x16
WTA703	1			FRONT DRAWER	621x400x16
WTA901	1			BOTTOM DRAWER SMALL	552x450x22
WTA902	2			SIDE DRAWER SMALL	450x33x16
WTA906	1			BACK	593x483x16
WTA907		2		SIDE DRAWER	434x197x16
WTA908		1		BOTTOM DRAWER	552x434x16
WTA909	1			BACK DRAWER	584x187x16
WTA910		1		SHELF METAL SUPPORT	625x591x13

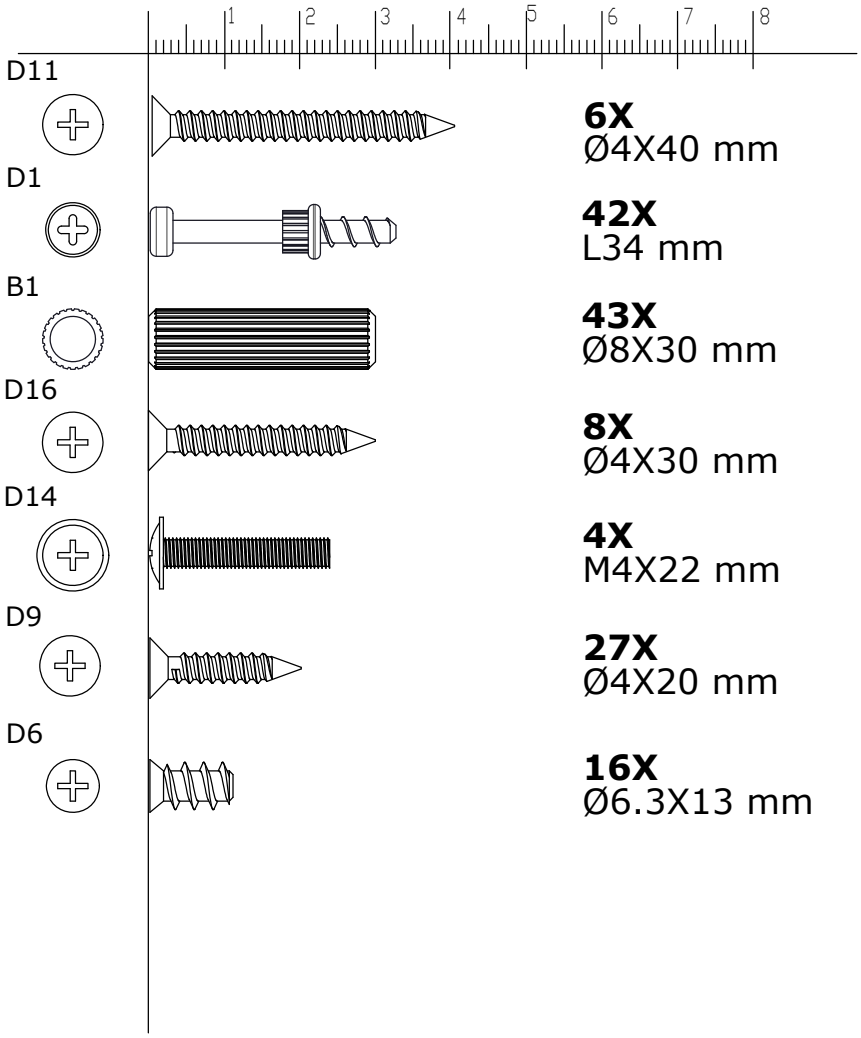

6X
Ø4X40 mm

42X
L34 mm

43X
Ø8X30 mm

8X
Ø4X30 mm

4X
M4X22 mm

27X
Ø4X20 mm

16X
Ø6.3X13 mm

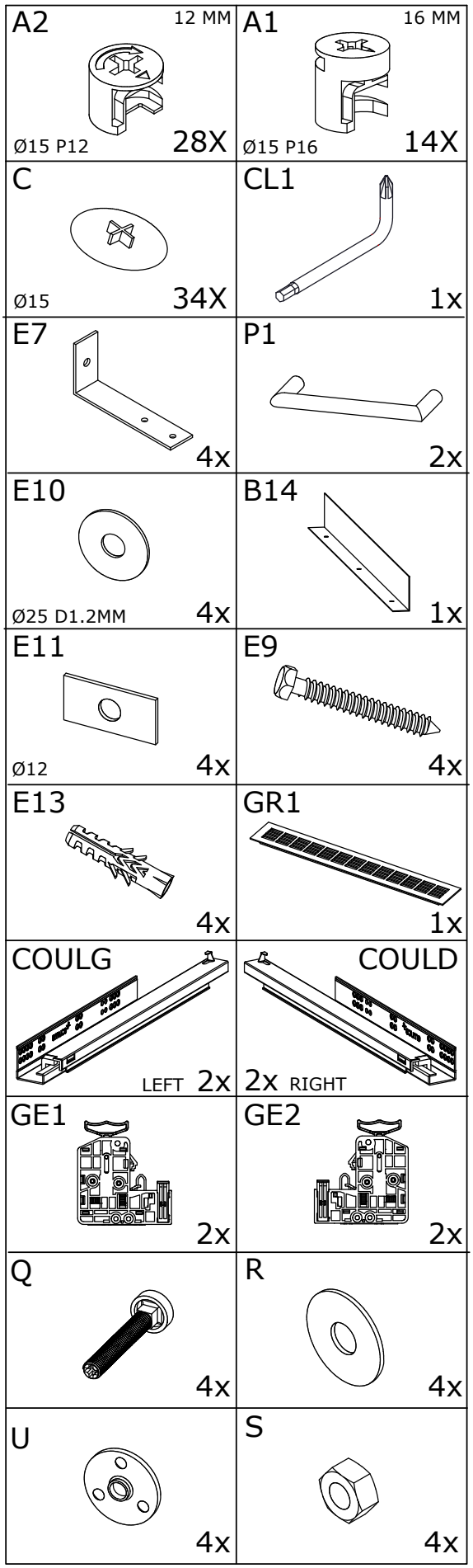

Use color annotations and N
° plan for
after-sales service
exchanges :

WSCS1462=WHITE/WIT/WEIß
WSCS1462-S=BLACK/ZWART/SCHWARZ
WSCS1462-E=OAK/EIK/EICHE
WSCS1462-K=BEIGE

1

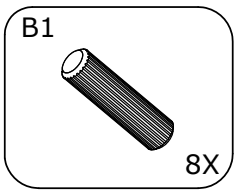

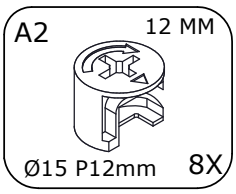

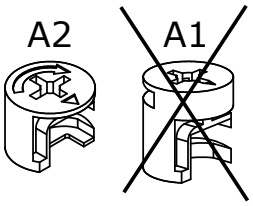

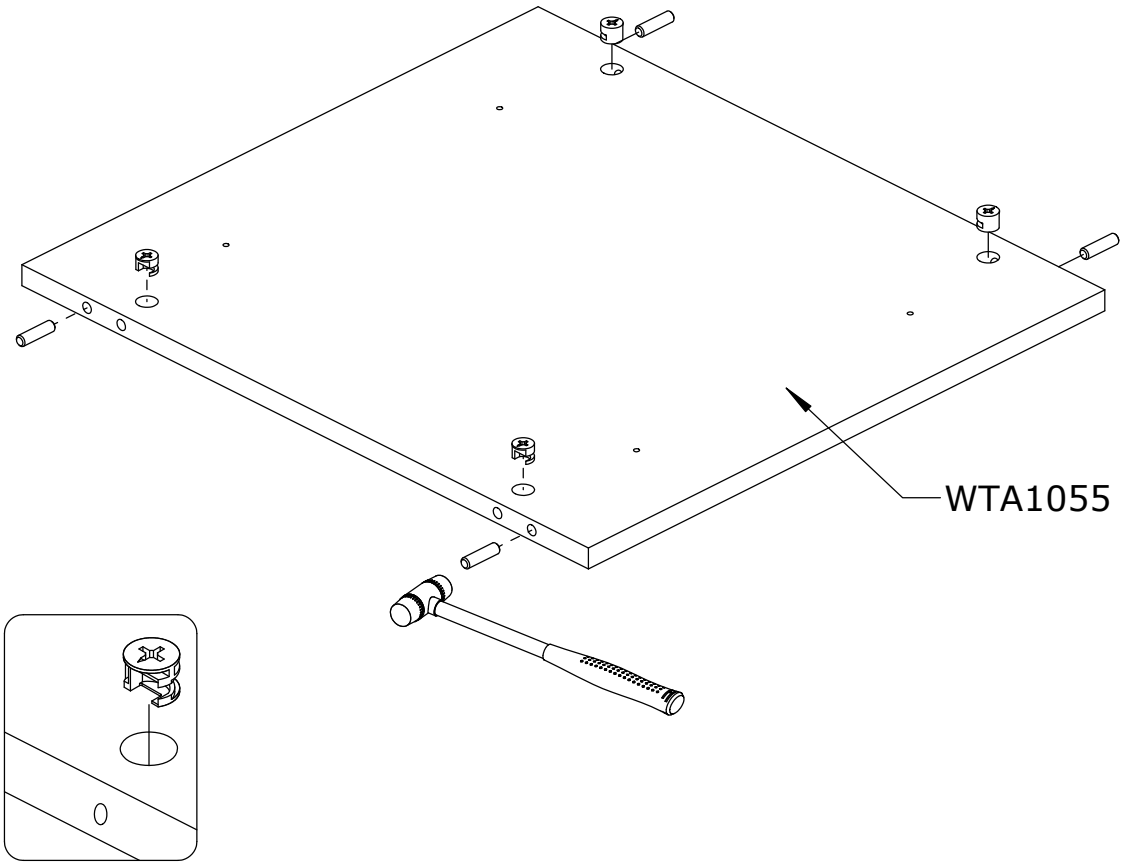

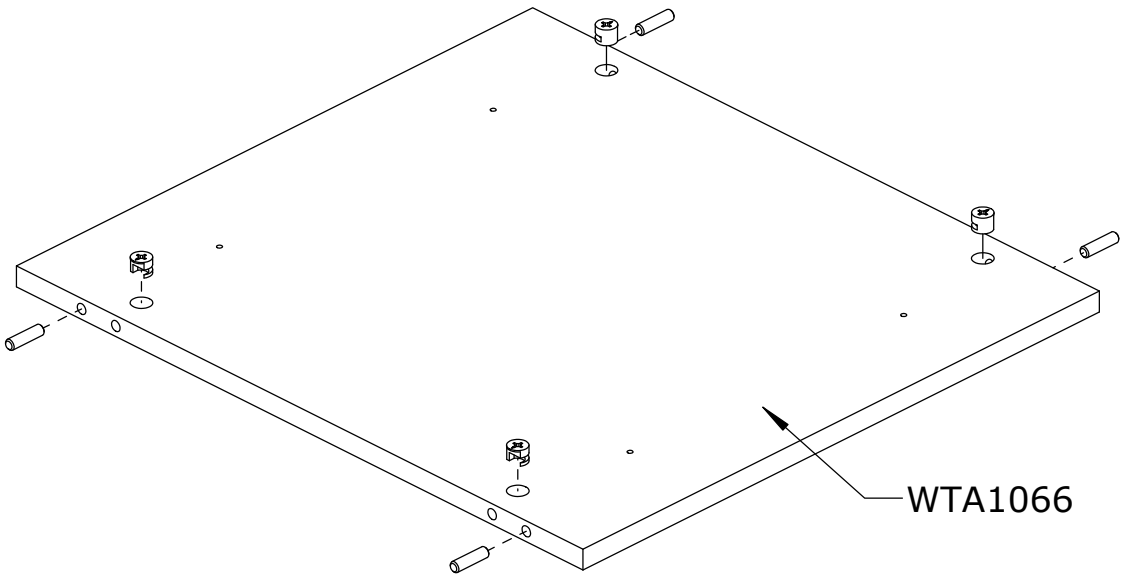

2

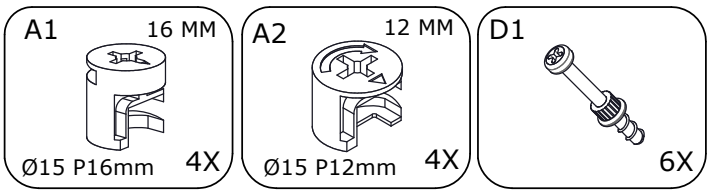
A1
16 MM
Ø15 P16mm
4X
A2
12 MM
Ø15 P12mm
4X
D1
6X

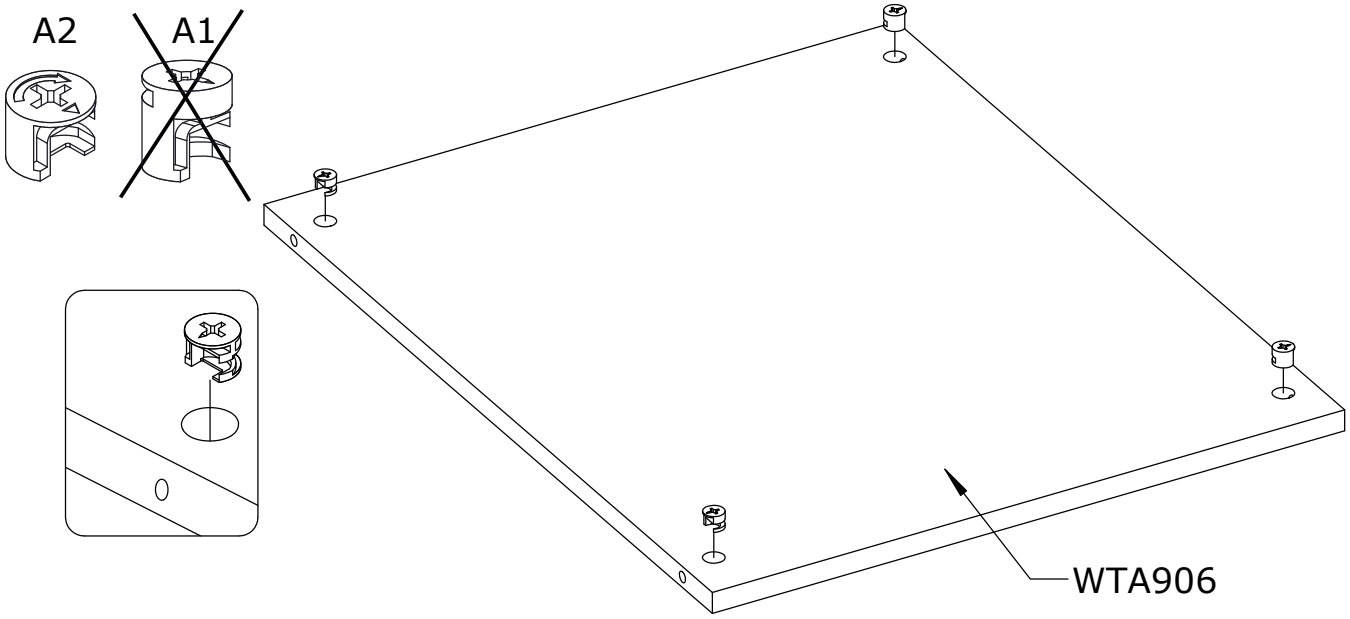
A2
A1
WTA906

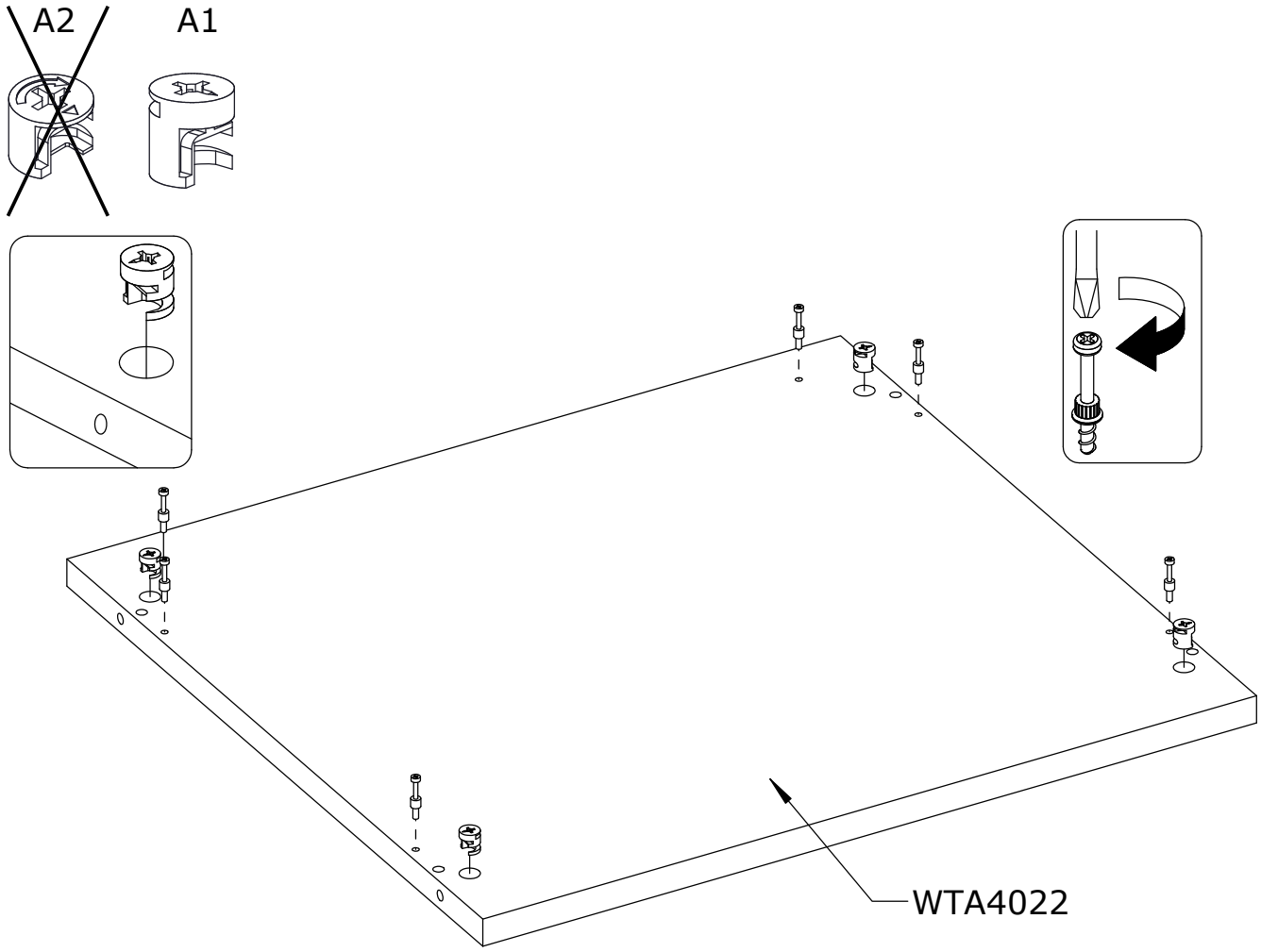
A2
A1
WTA4022

3

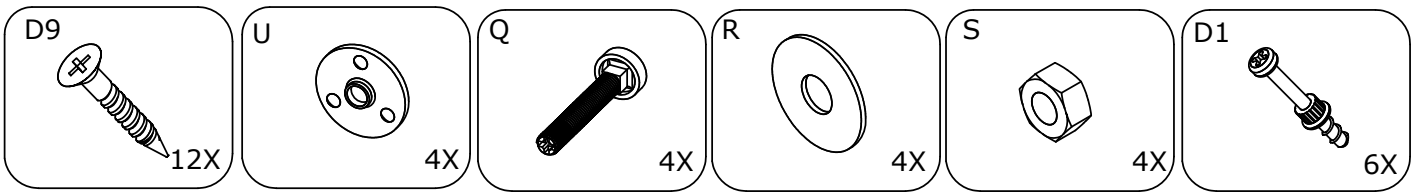

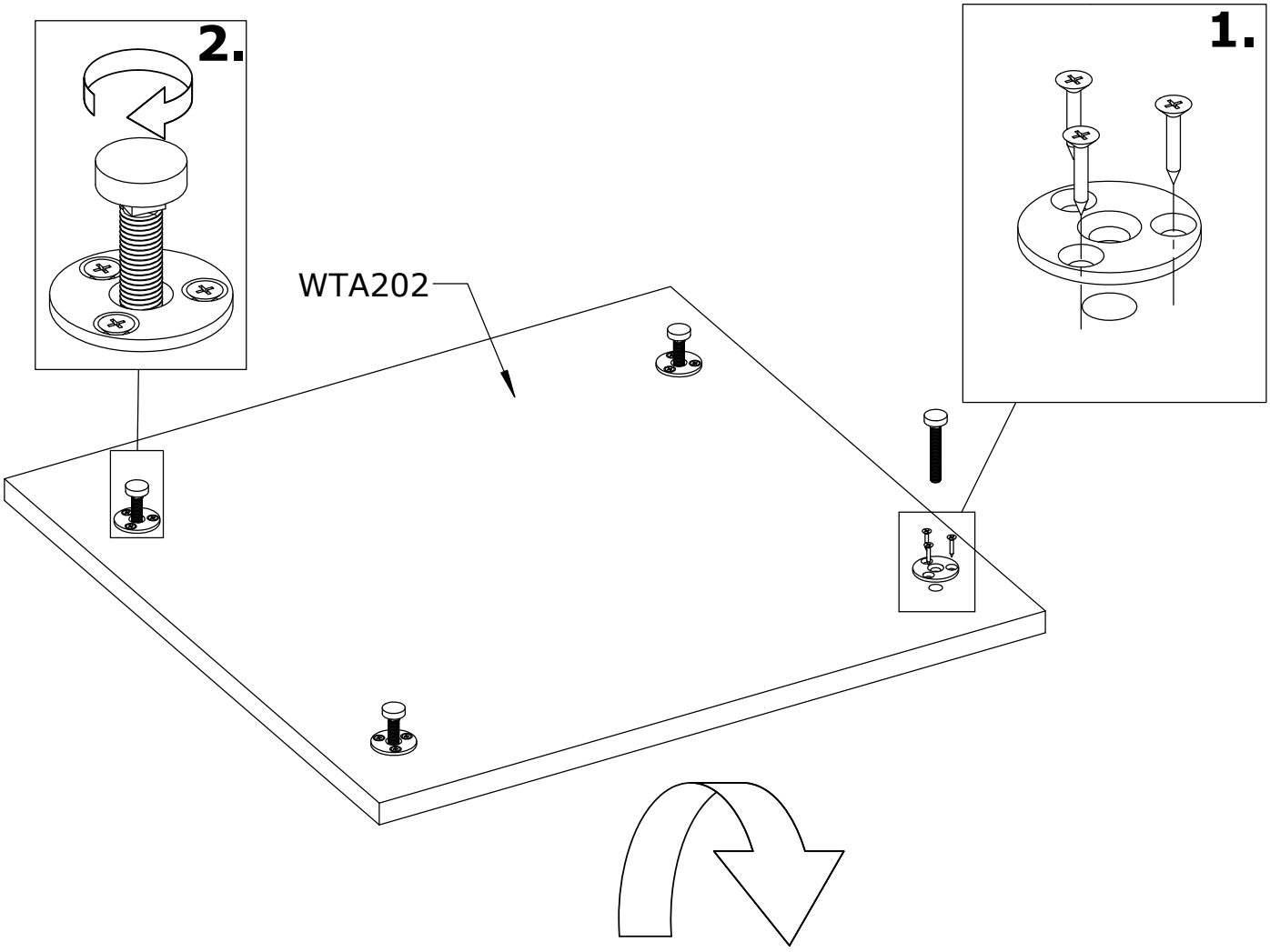

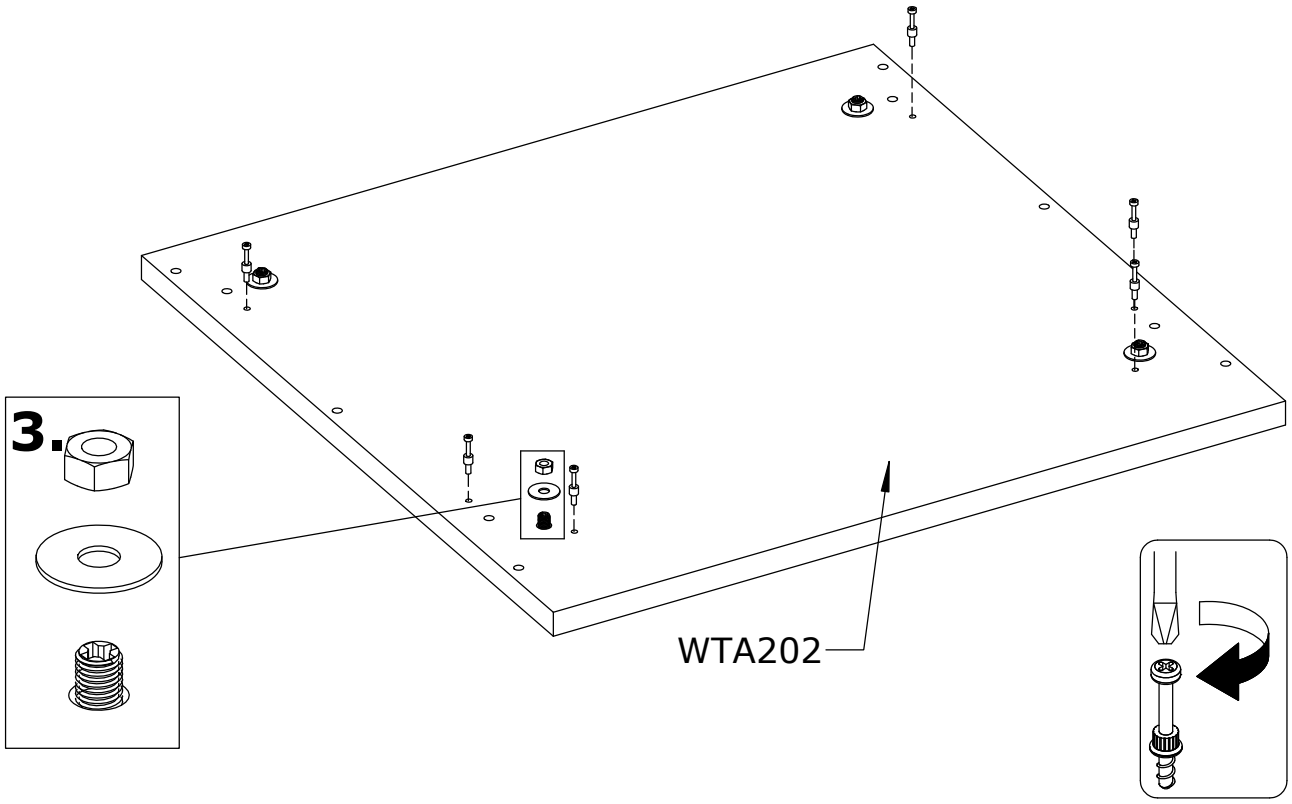

4

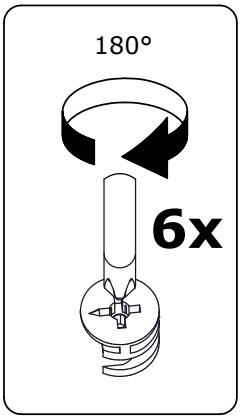
180°
6x

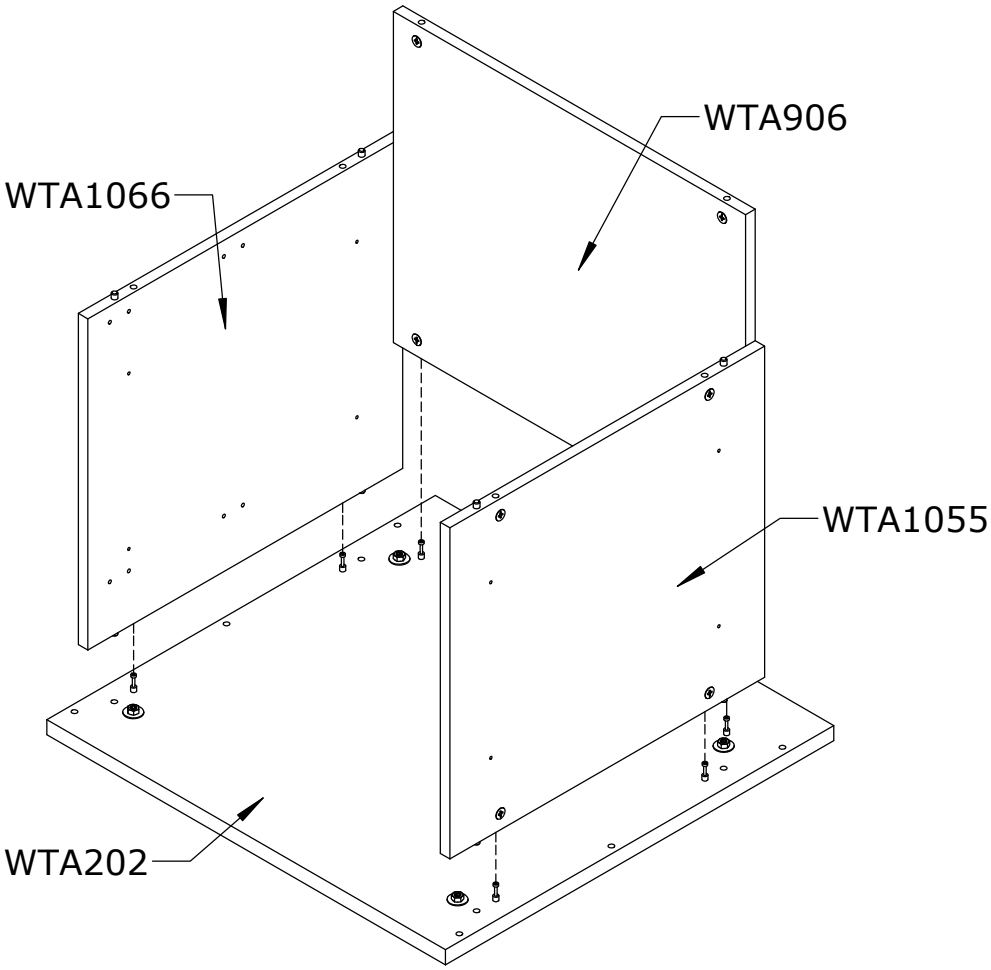
WTA906
WTA1066
WTA1055
WTA202

5

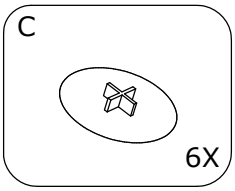
C
6X

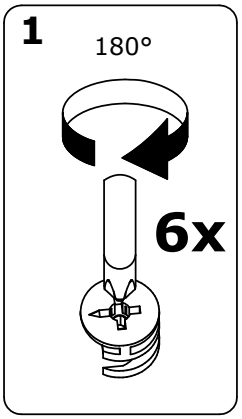
1
180°
6x

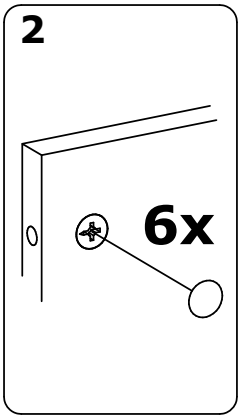
2
6x

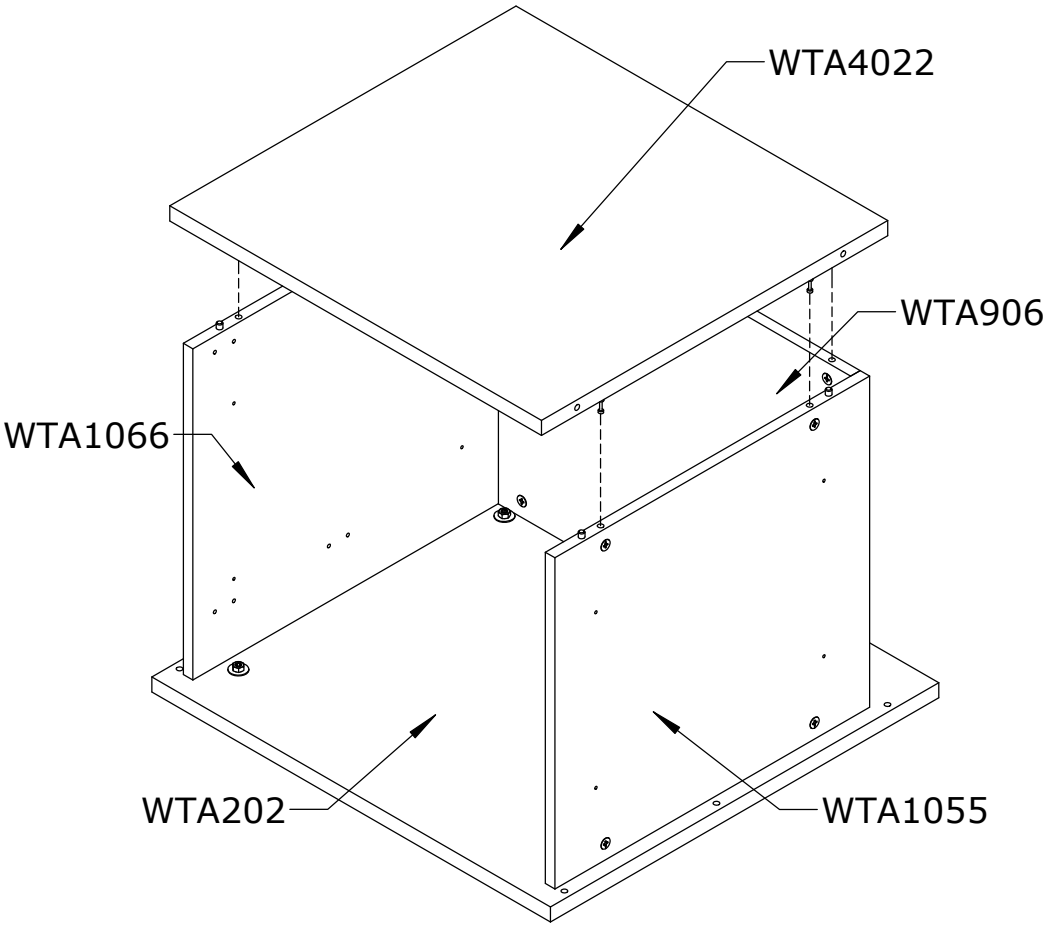
WTA4022
WTA906
WTA1066
WTA202
WTA1055

6

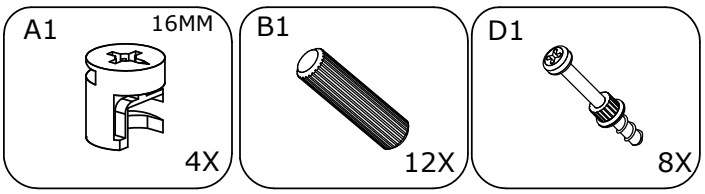
A1
16MM
4X
B1
12X
D1
8X

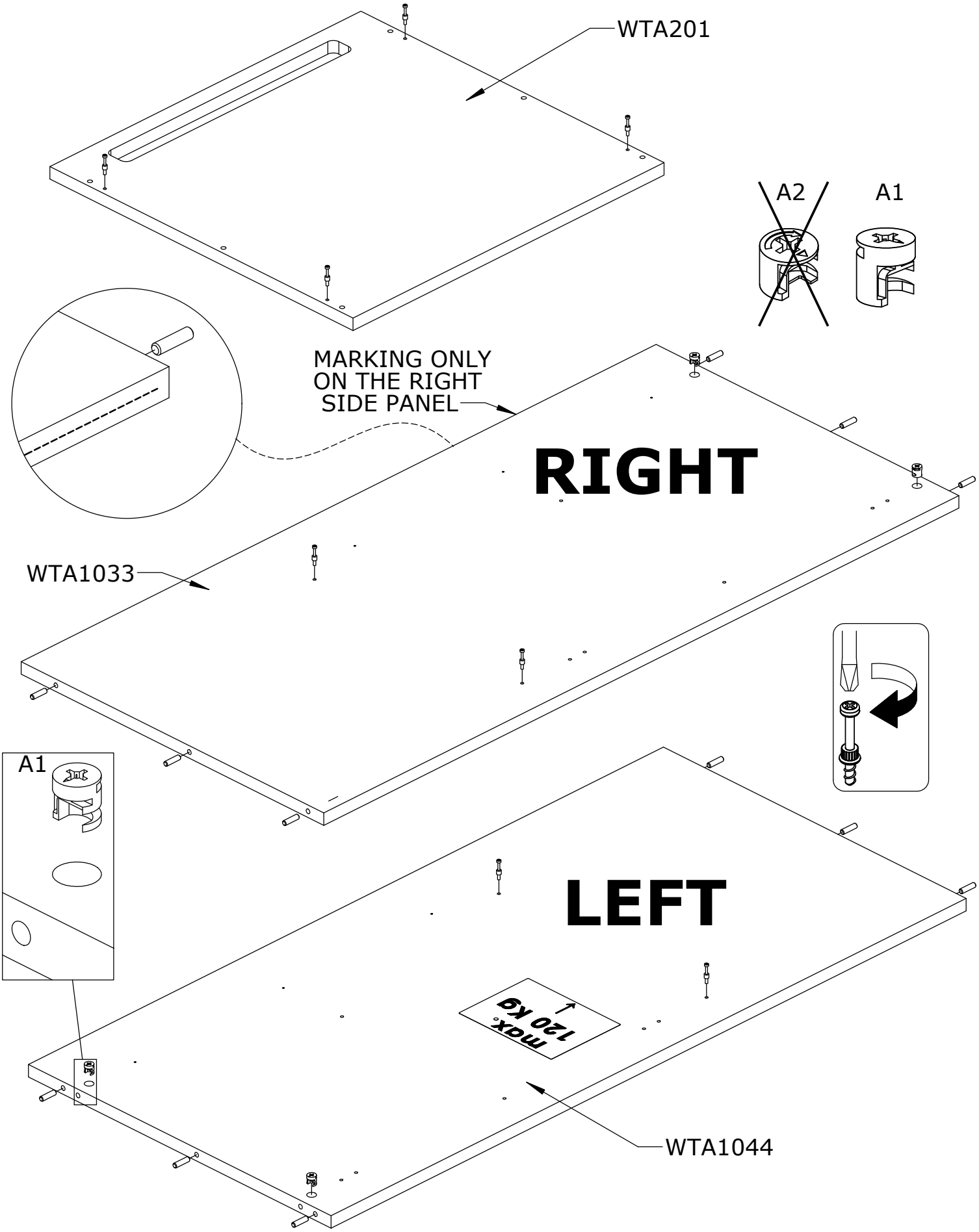
WTA201
A2
A1
MARKING ONLY
ON THE RIGHT
SIDE PANEL
RIGHT
WTA1033
A1
LEFT
max.
120 kg
WTA1044

7

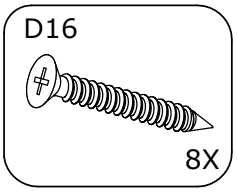
D16
8X

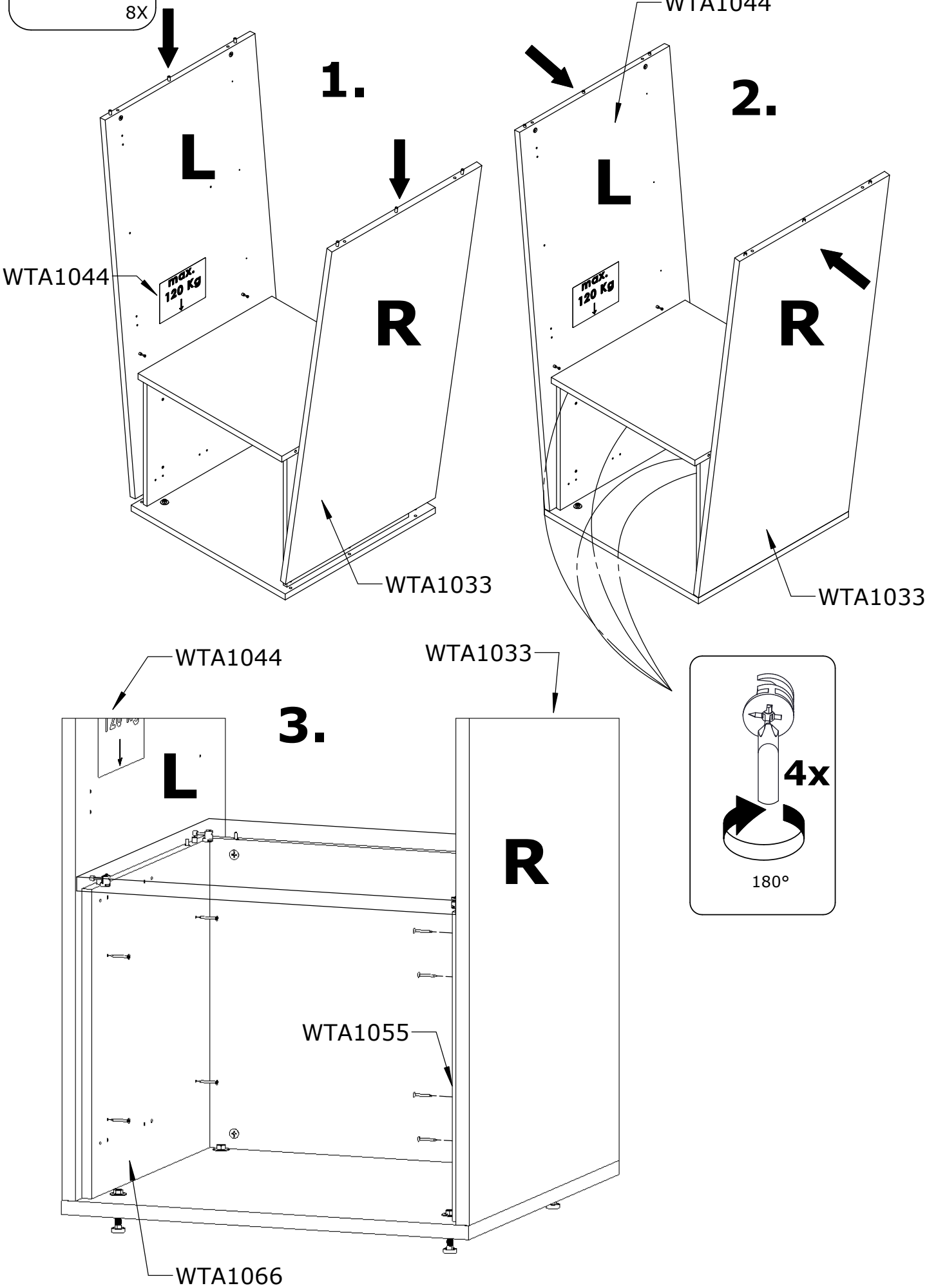
1.
L
R
WTA1044
max. 120 Kg
WTA1033
2.
WTA1044
L
R
max. 120 Kg
WTA1033
4x
180°
3.
WTA1044
WTA1033
L
R
WTA1055
WTA1066

8

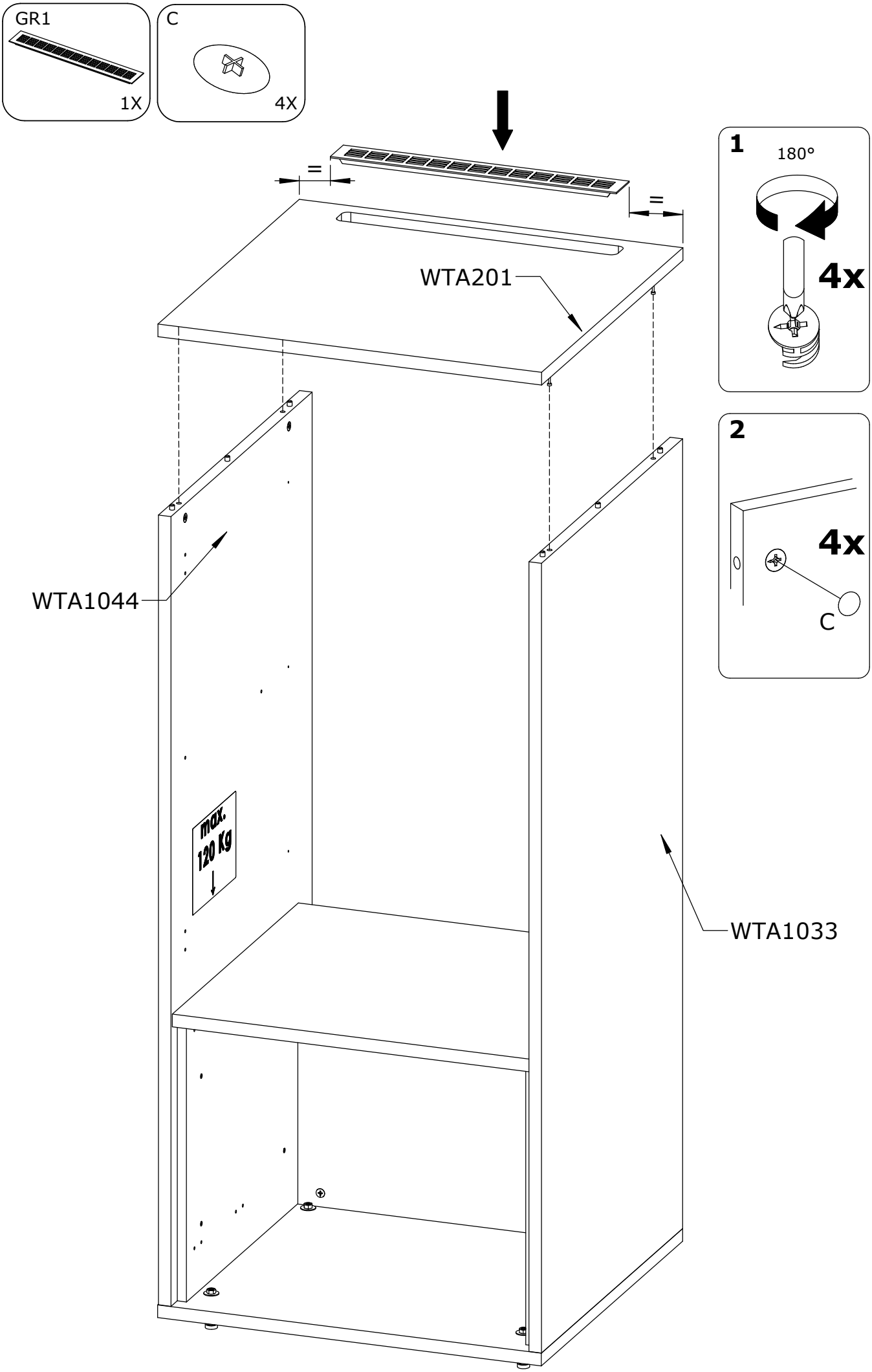

9

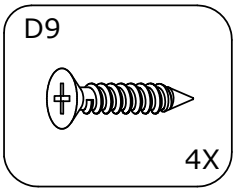

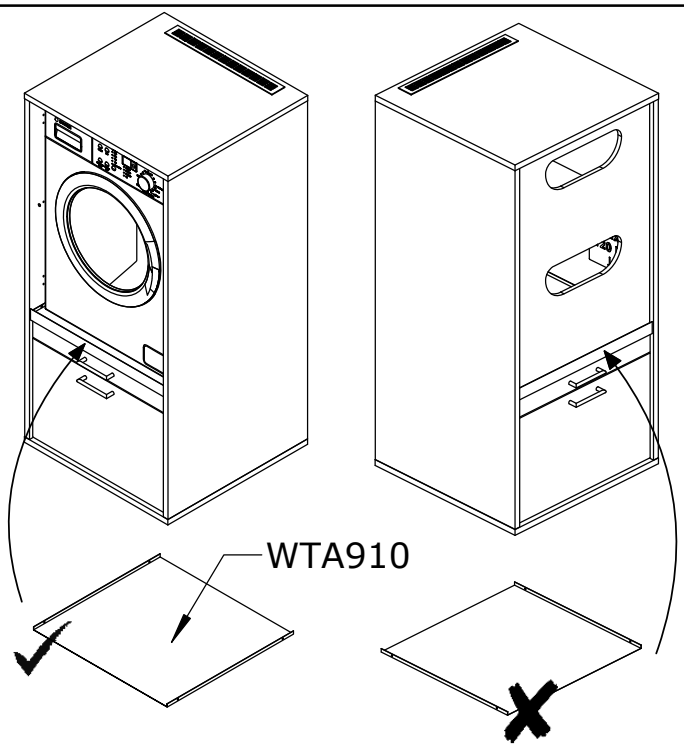

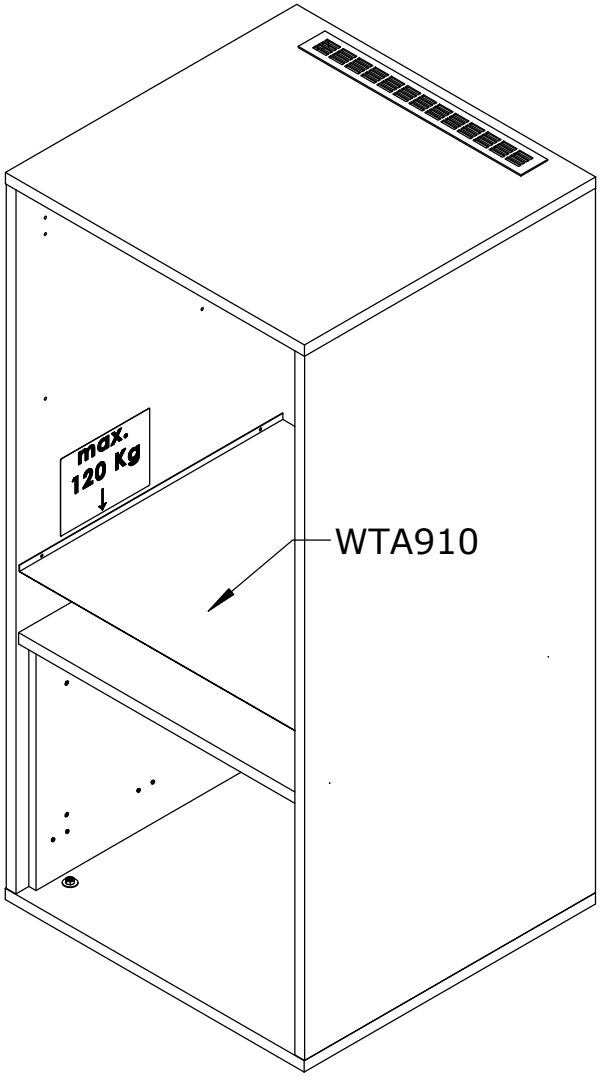

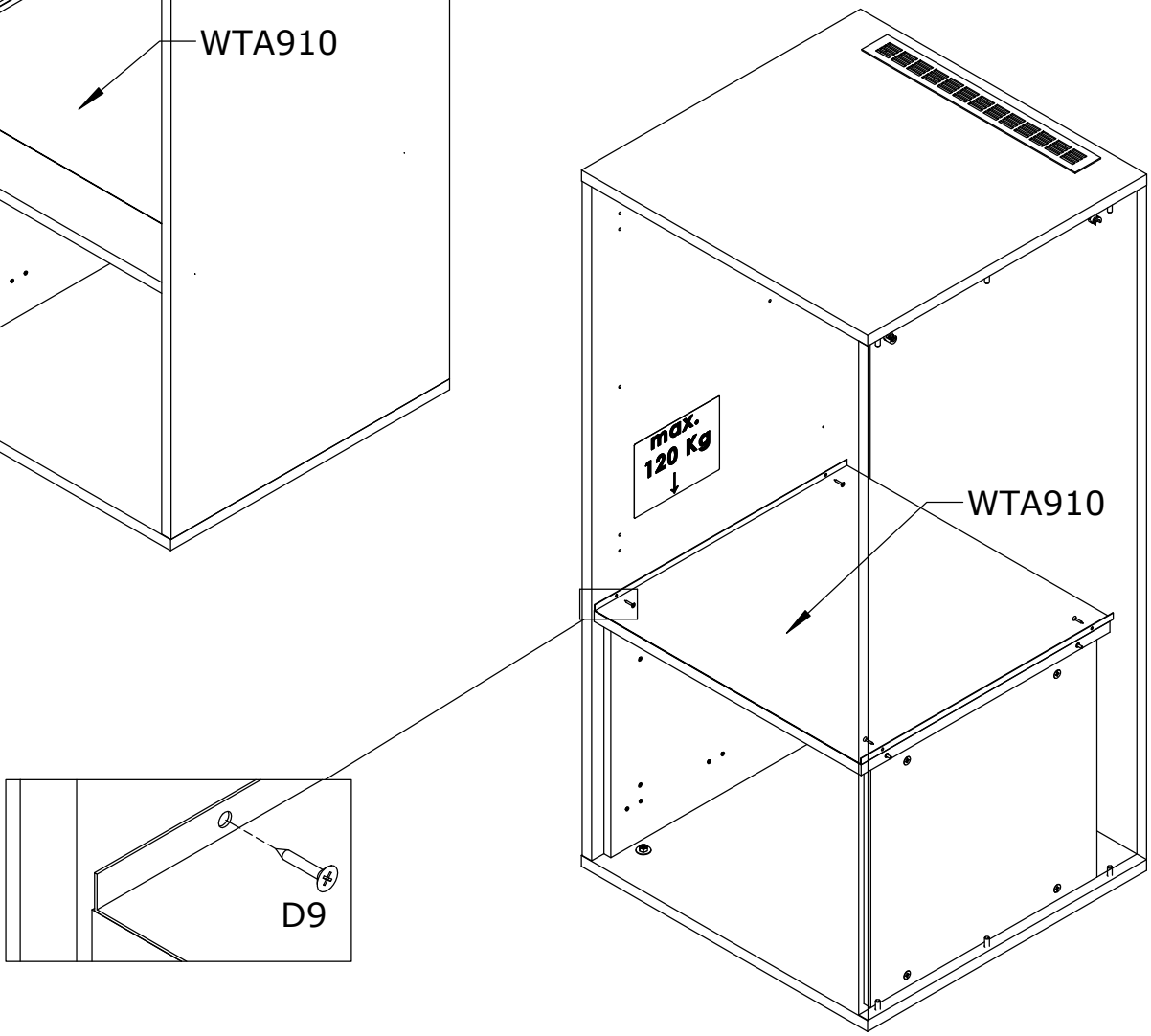

10

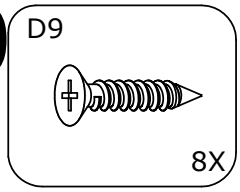
D9
8X

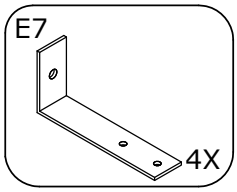
E7
4X

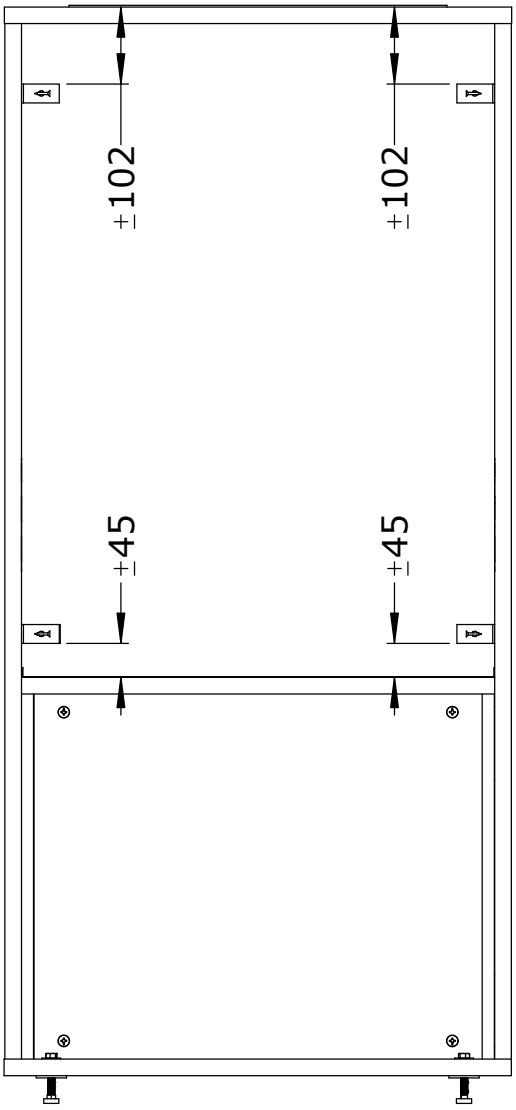
±102
±102
±45
±45

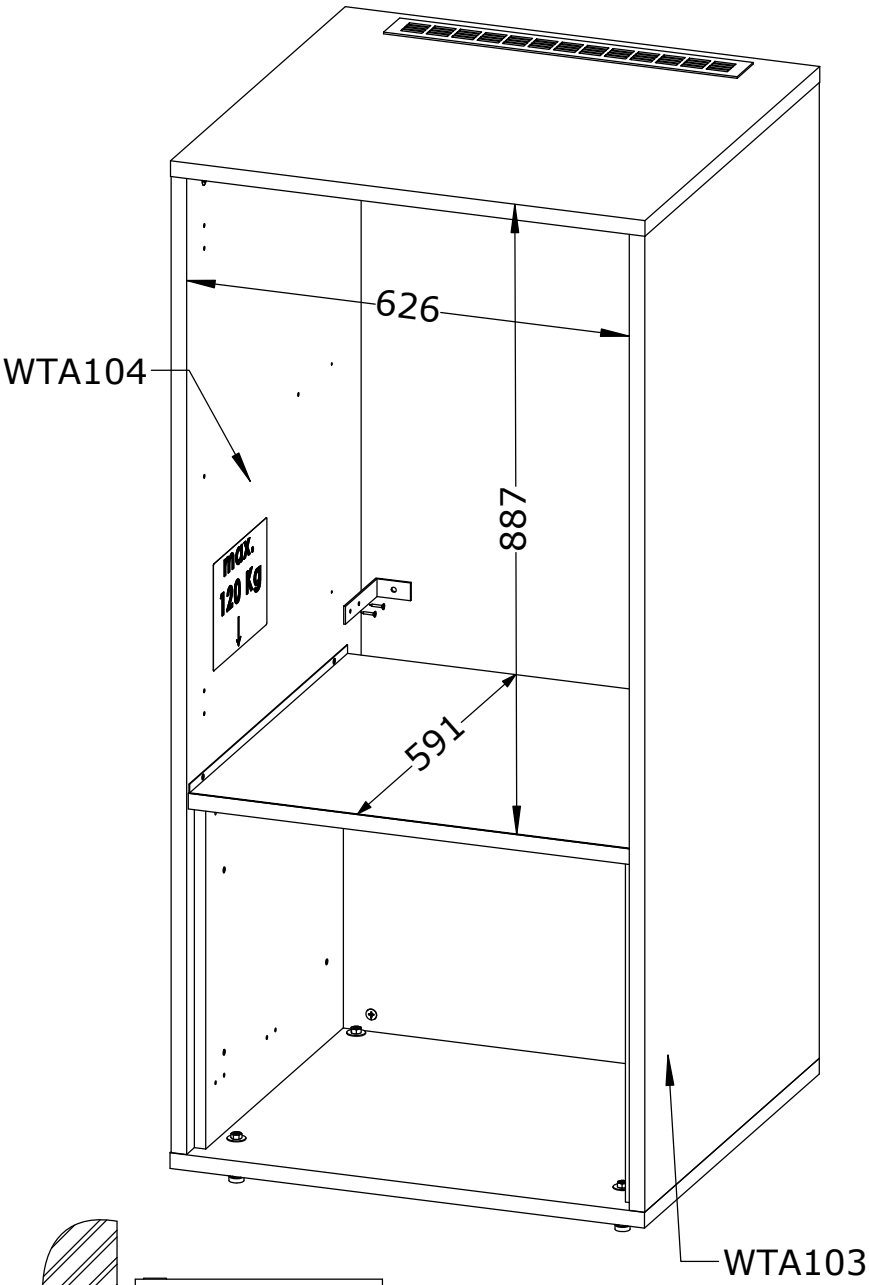
626
WTA104
887
max.
120 Kg
591
WTA103

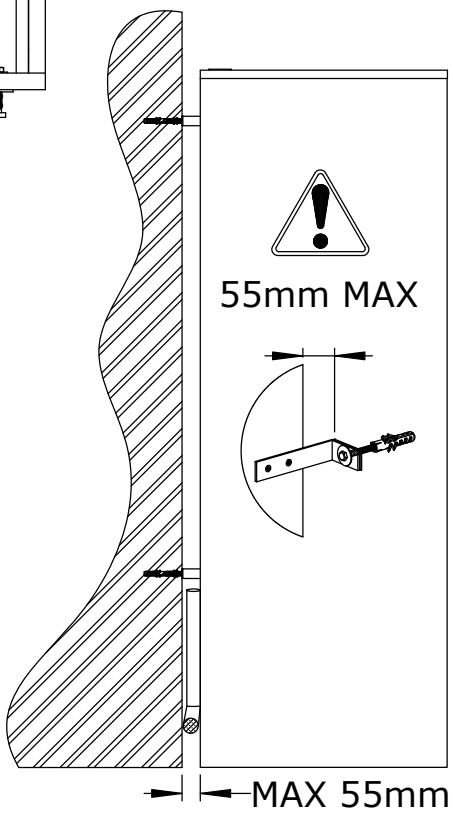
55mm MAX
MAX 55mm

11

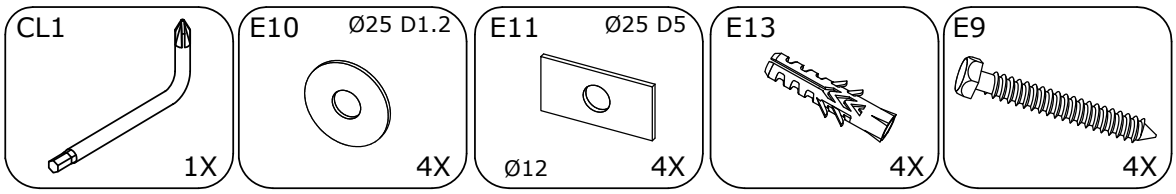
CL1
1X
E10
Ø25 D1.2
4X
E11
Ø25 D5
Ø12
4X
E13
4X
E9
4X

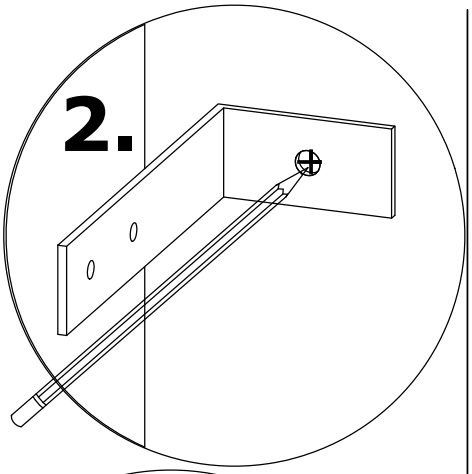
2.

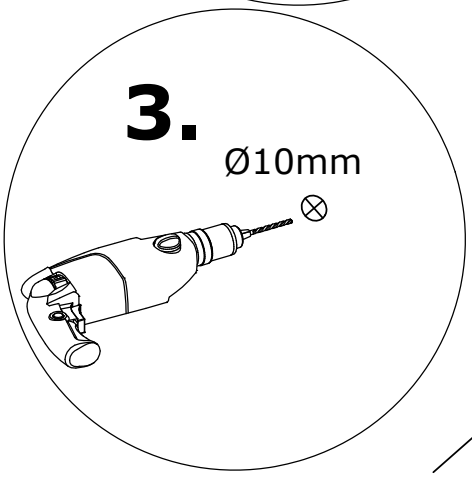
3.
Ø10mm

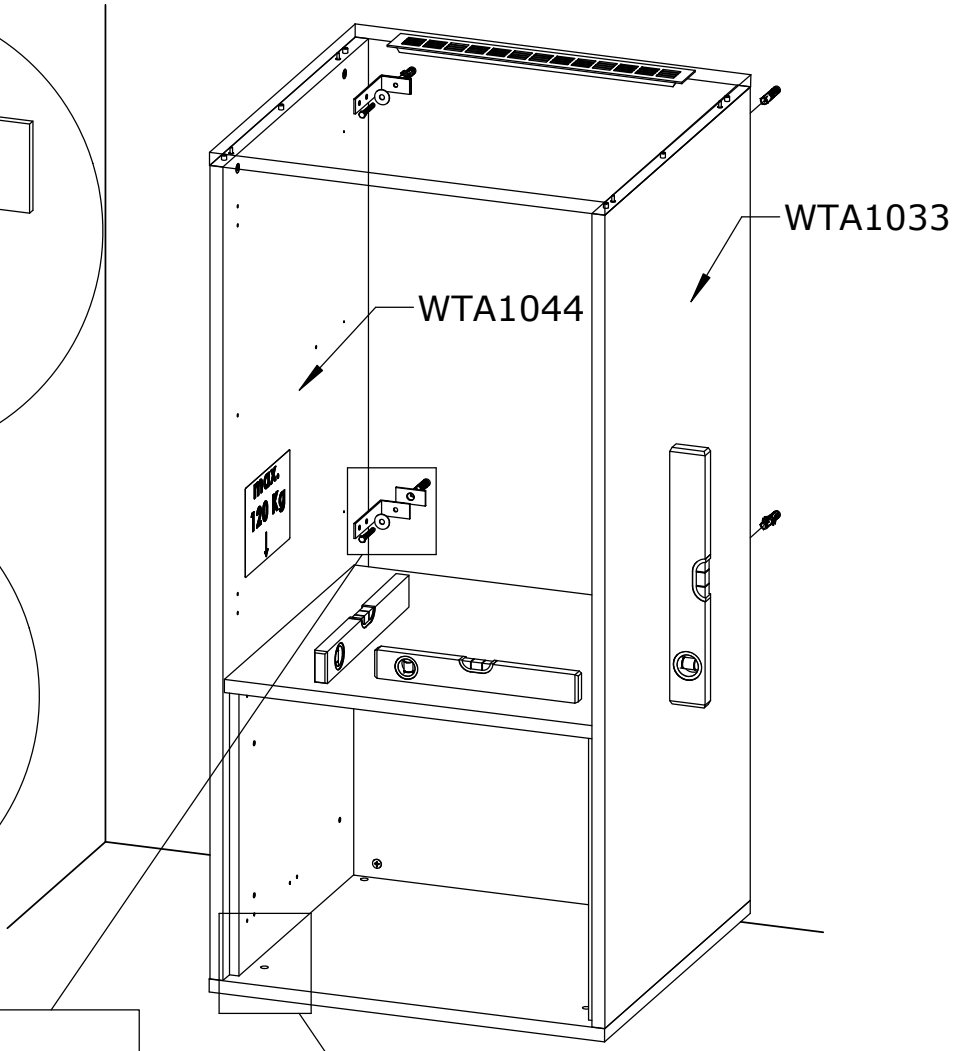
WTA1033
WTA1044
MAX.
120 Kg

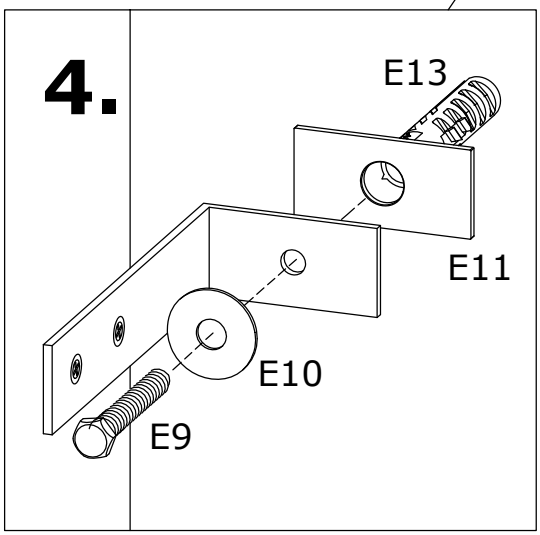
4.
E13
E11
E10
E9

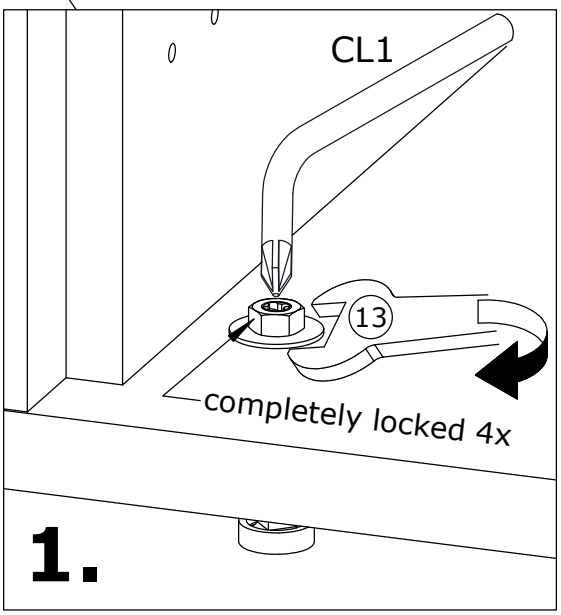
CL1
13
completely locked 4x
1.

12

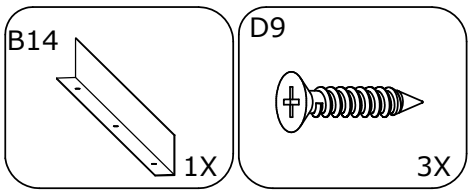

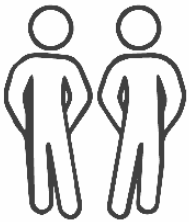

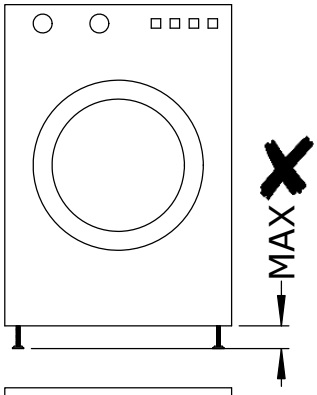

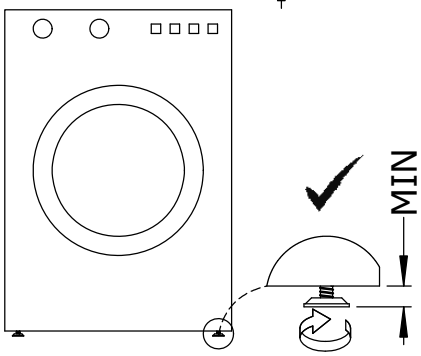

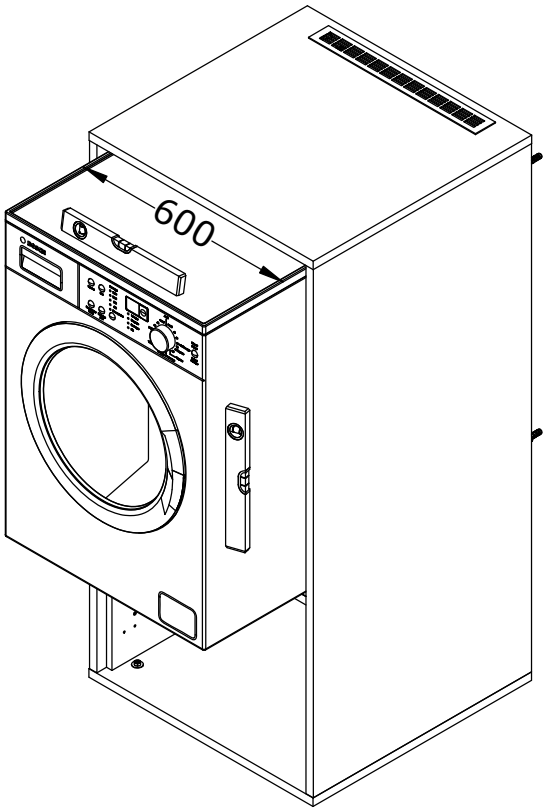

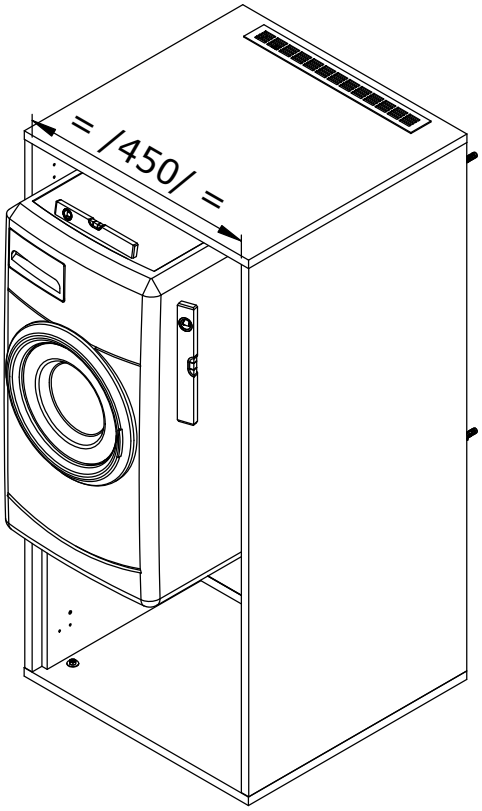

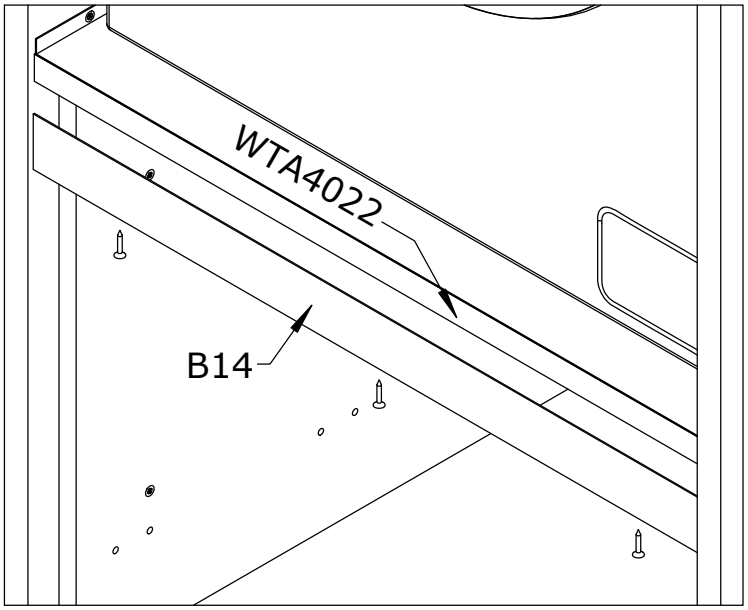

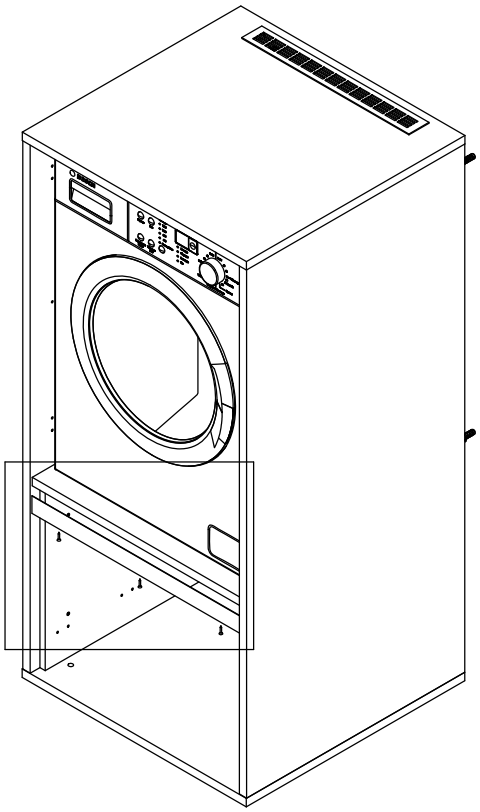

13

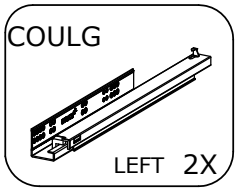
COULG
LEFT 2X

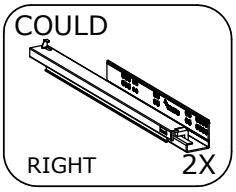
COULD
RIGHT 2X

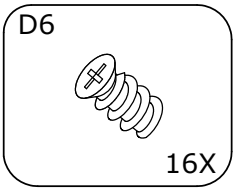
D6
16X

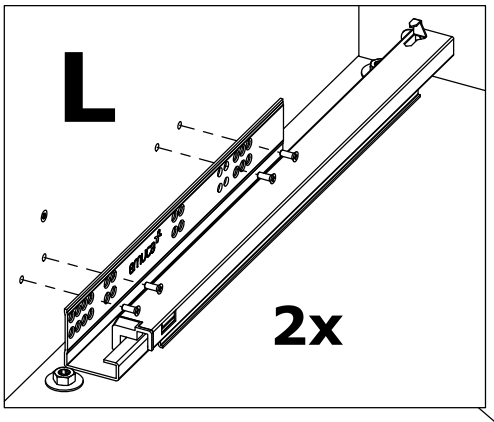
L
2x

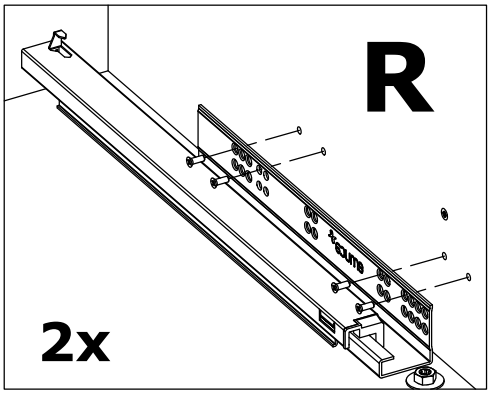
R
2x

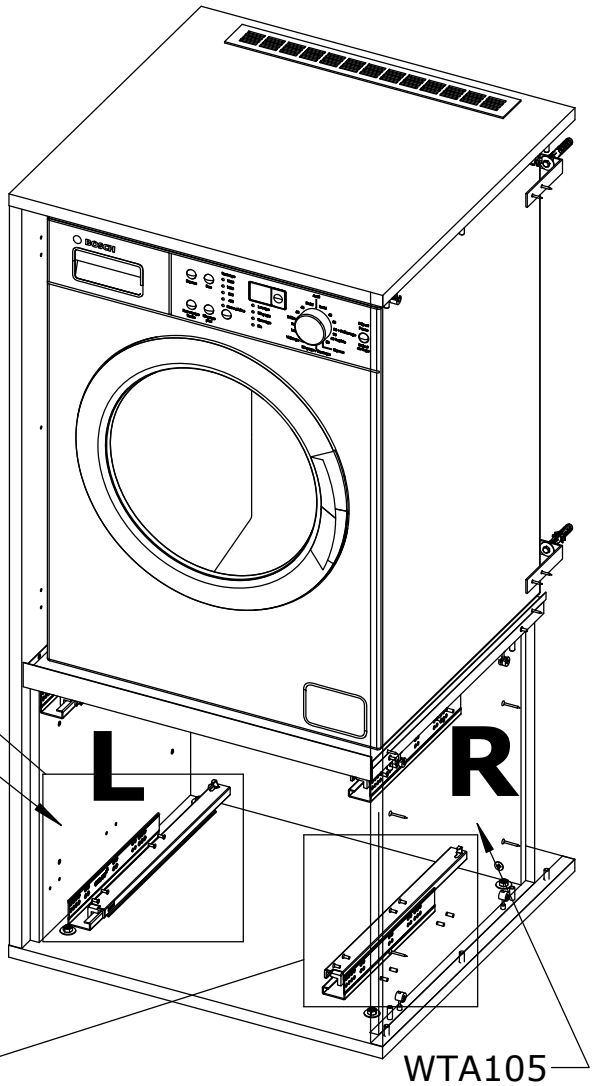
WTA106
L
R
WTA105

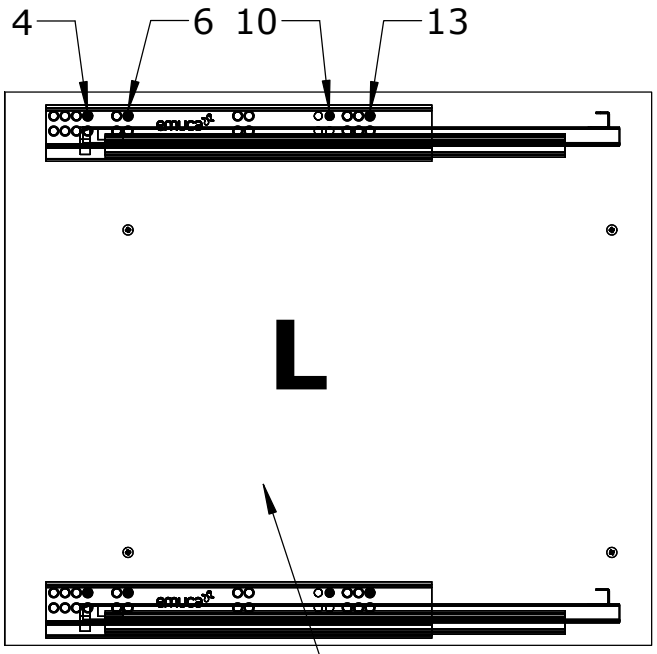
4
6
10
13
L
WTA106

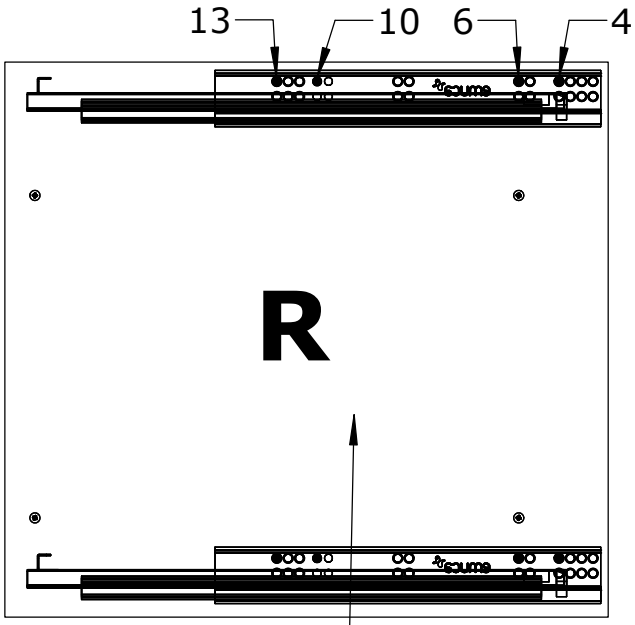
13
10
6
4
R
WTA105

14

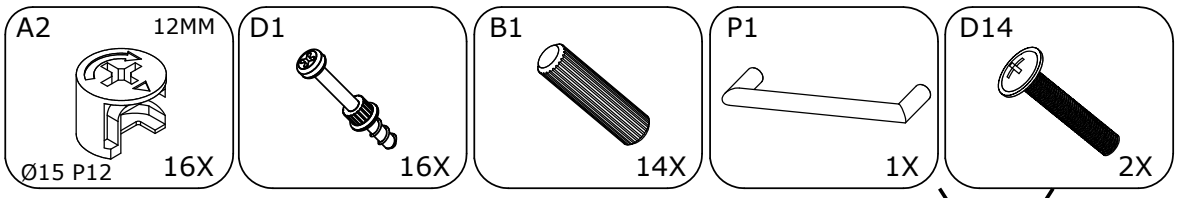
A2
12MM
Ø15 P12
16X
D1
16X
B1
14X
P1
1X
D14
2X

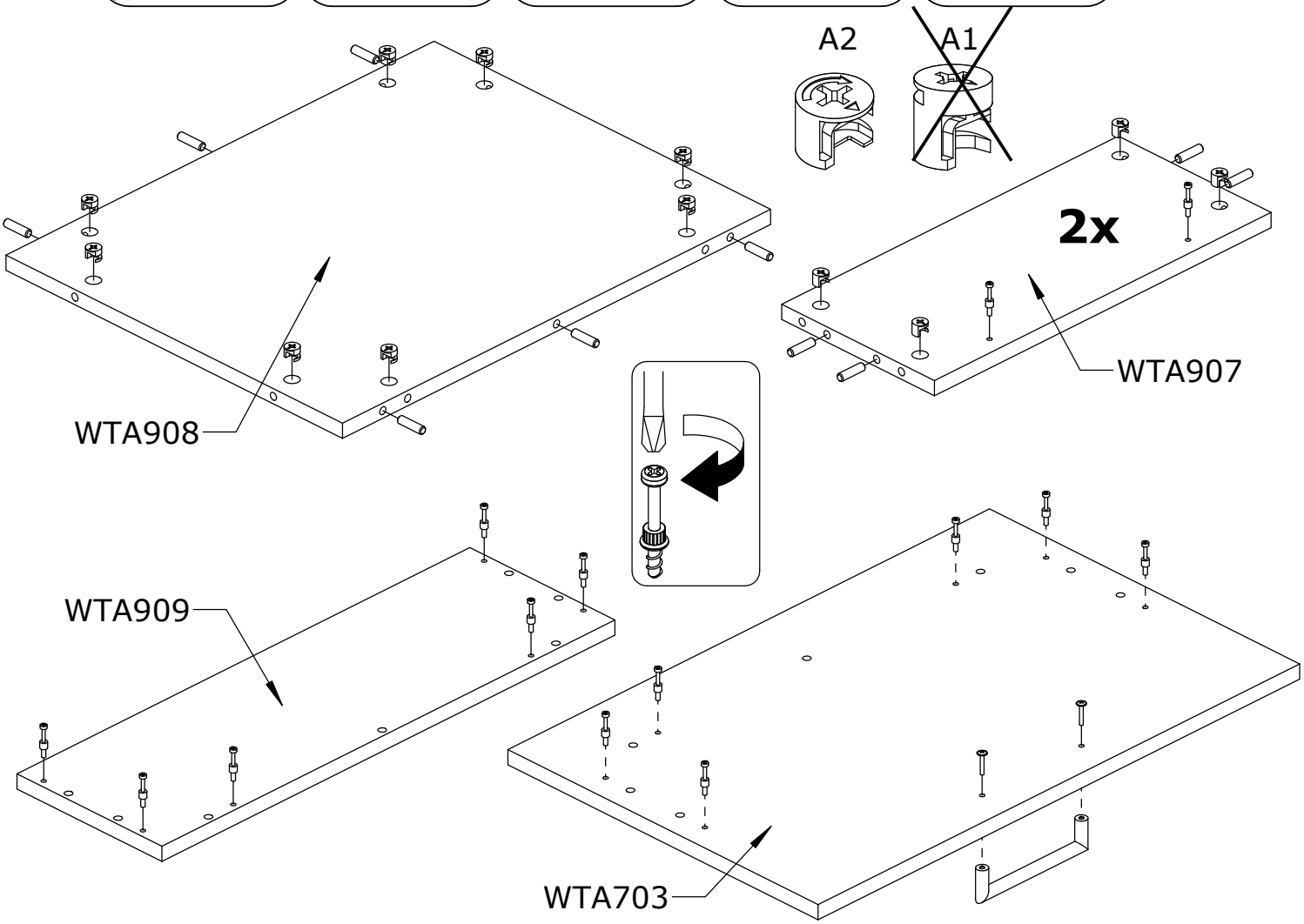
A2
A1
2x
WTA907
WTA908
WTA909
WTA703

15

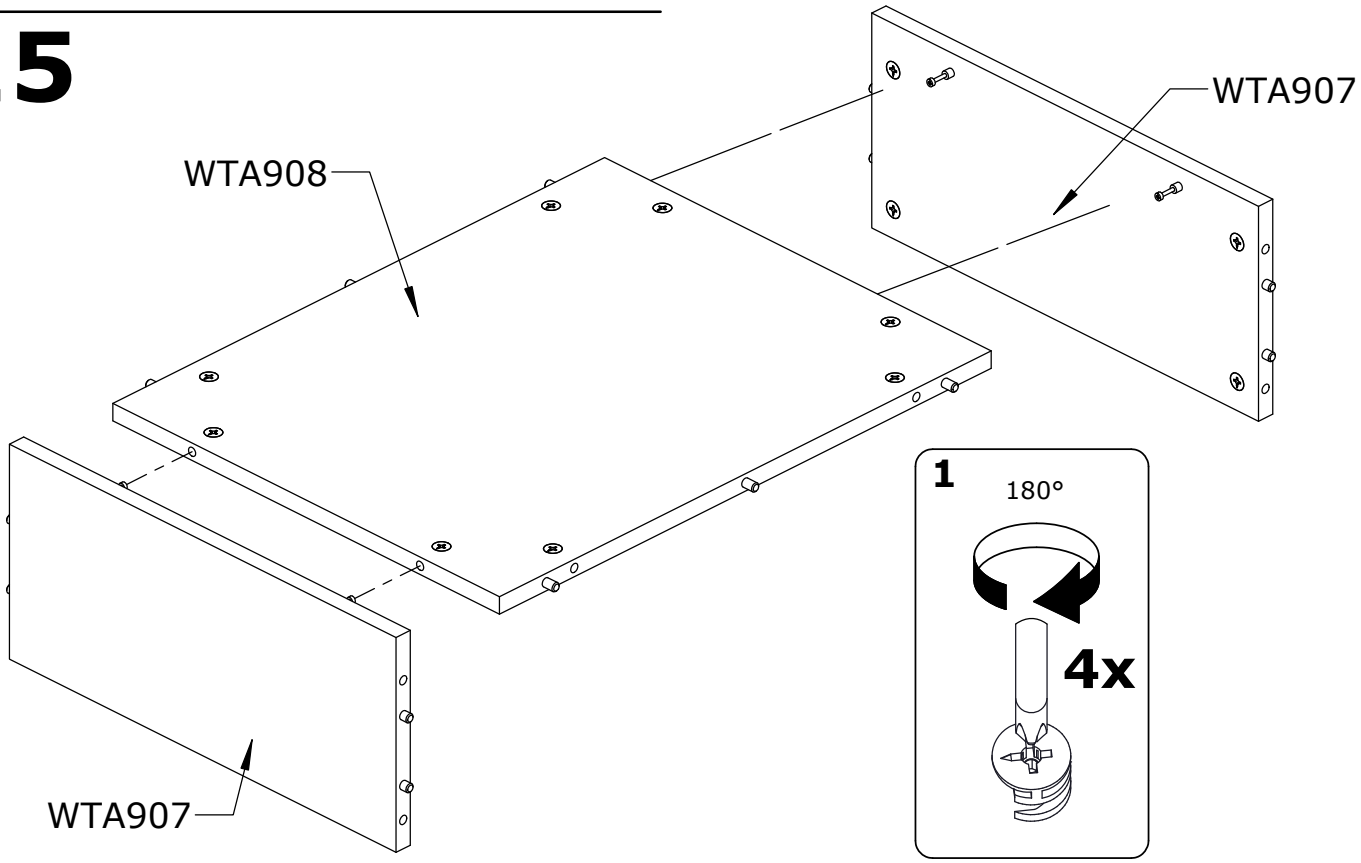
WTA907
WTA908
WTA907
1
180°
4x

16

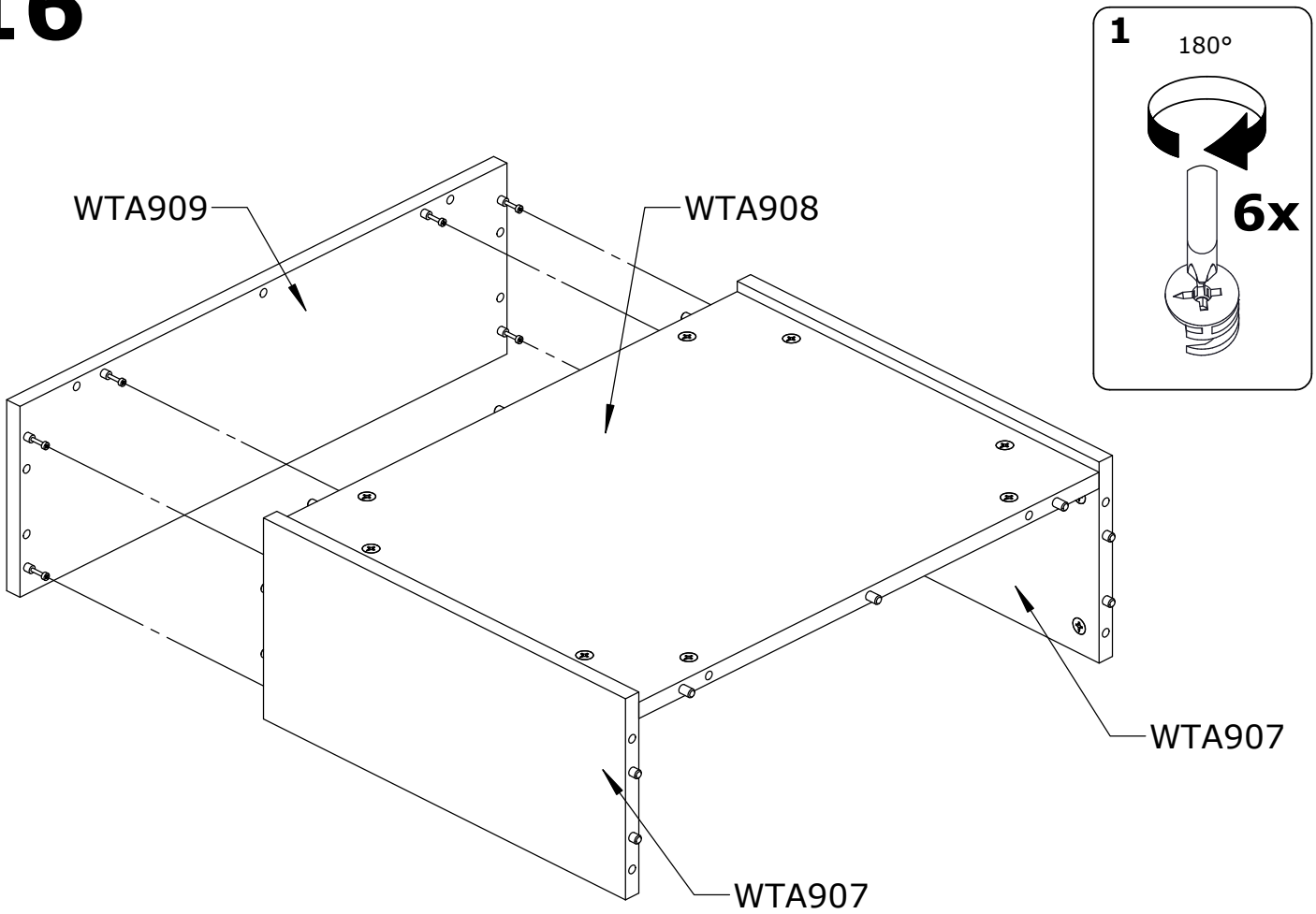
1
180°
6x
WTA909
WTA908
WTA907
WTA907

17

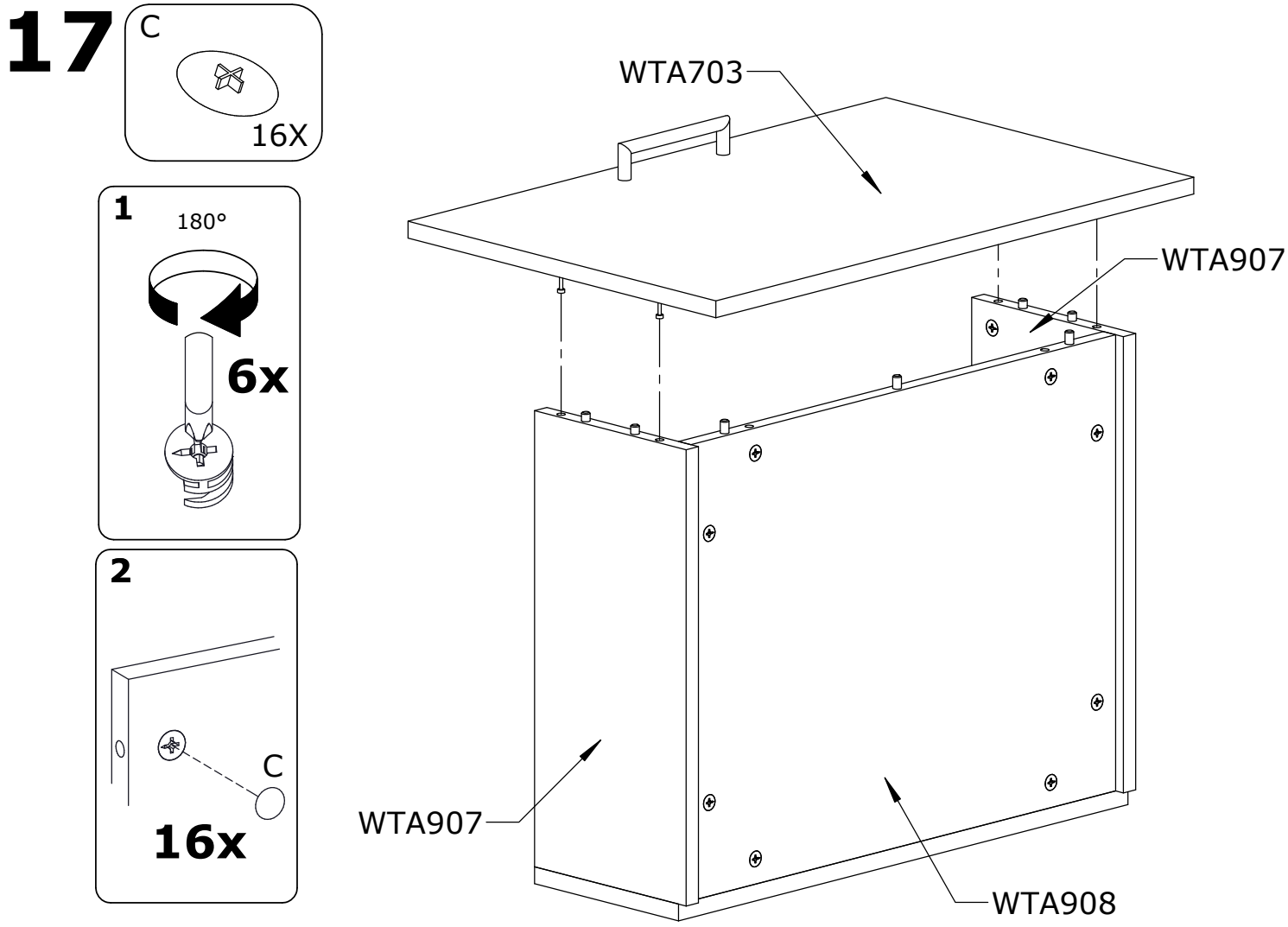
C
16X
1
180°
6x
2
C
16x
WTA703
WTA907
WTA907
WTA908

18

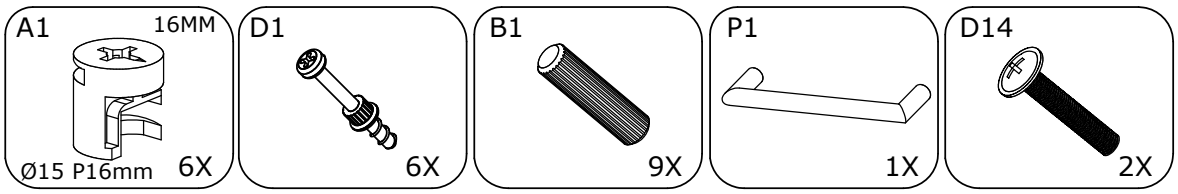
A1
16MM
Ø15 P16mm
6X
D1
6X
B1
9X
P1
1X
D14
2X

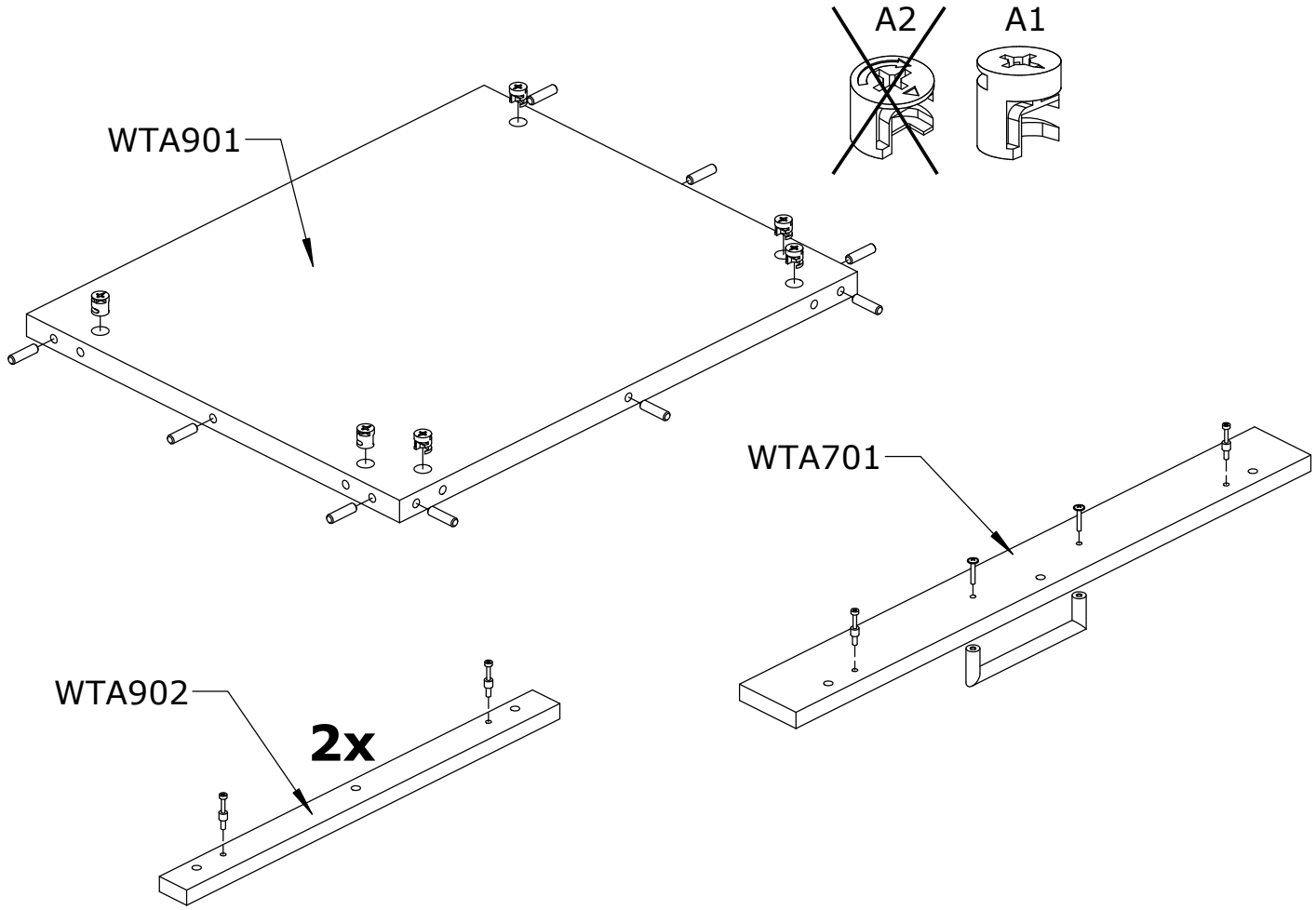
A2
A1
WTA901
WTA701
WTA902
2x

19

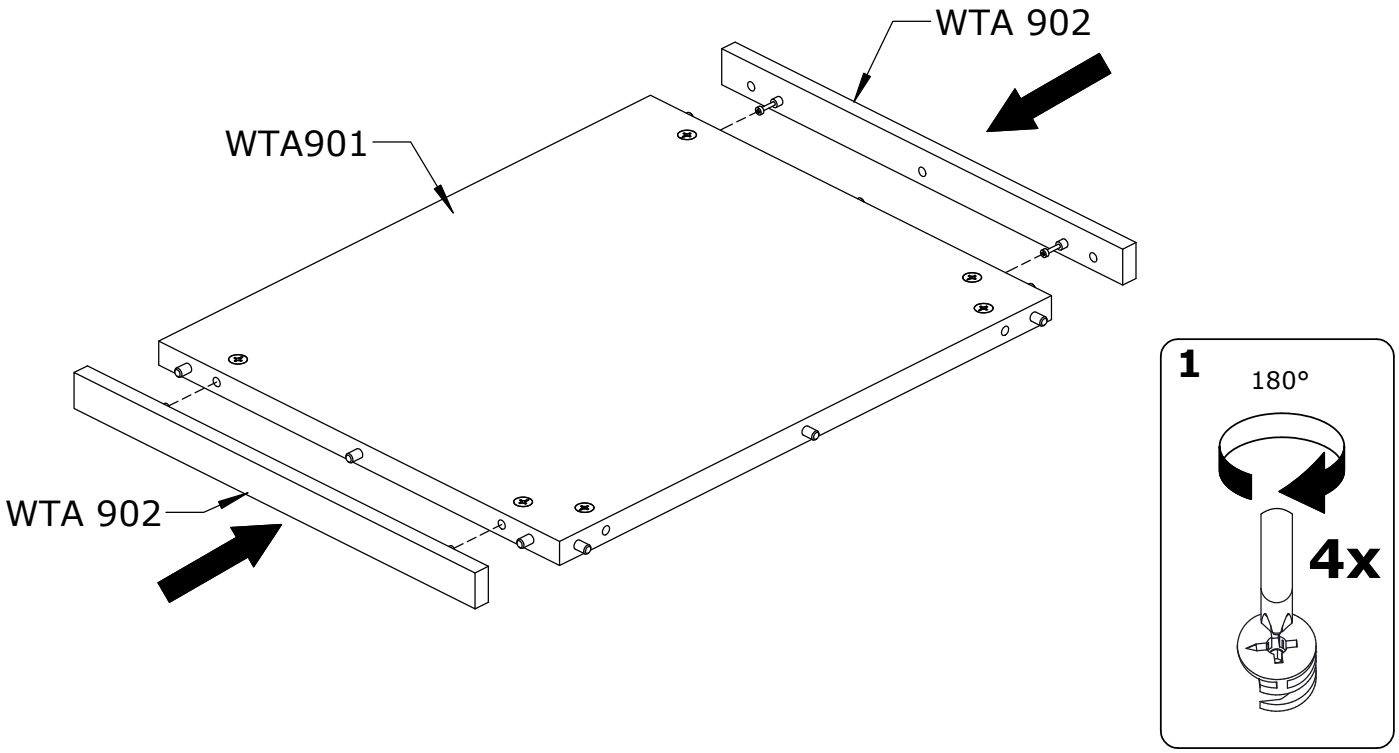
WTA 902
WTA901
WTA 902
1
180°
4x

20

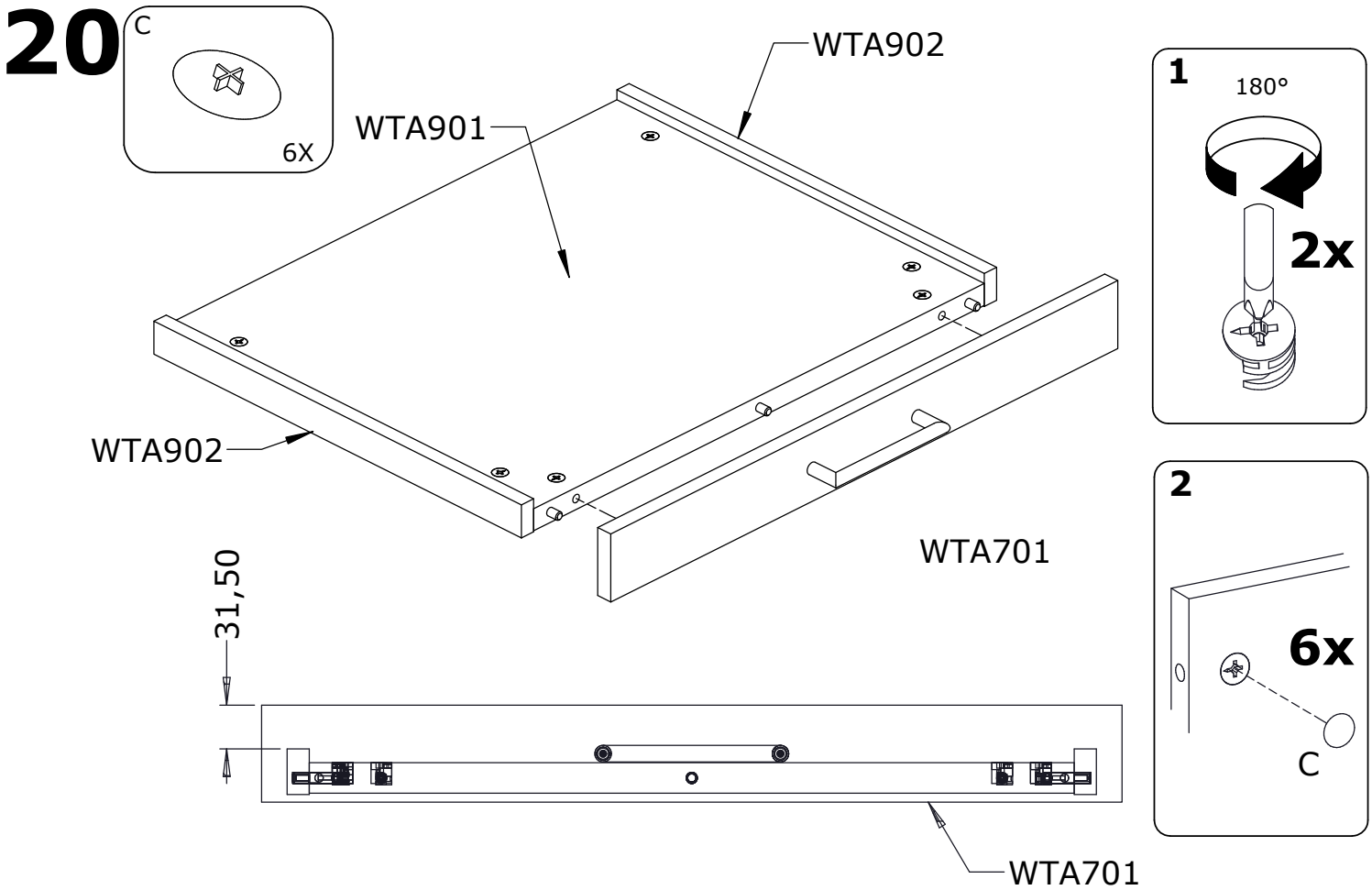
C
6X
WTA902
WTA901
WTA902
WTA701
31,50
WTA701
1
180°
2x
2
6x
C

21

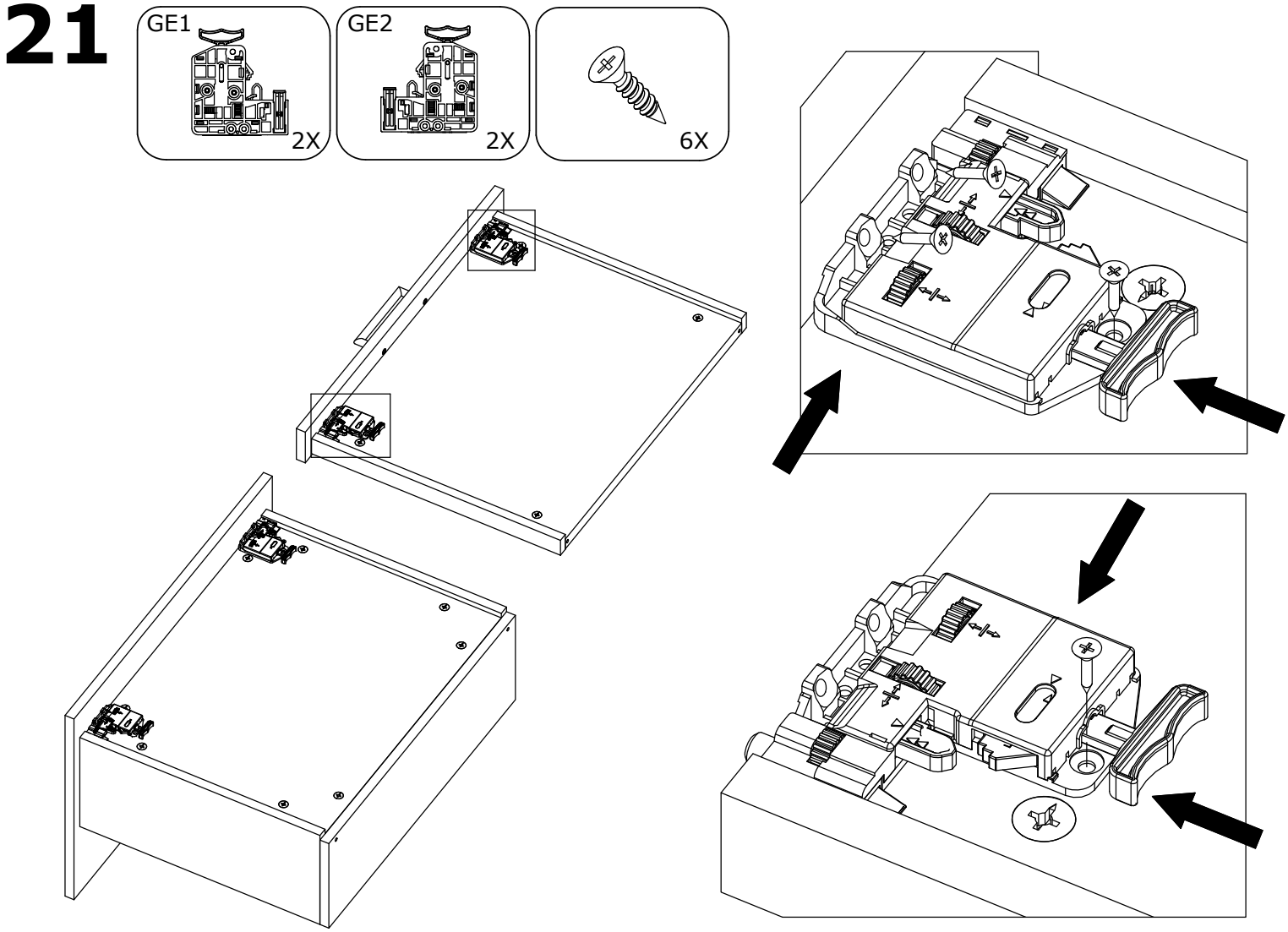
GE1
2X
GE2
2X
6X

22

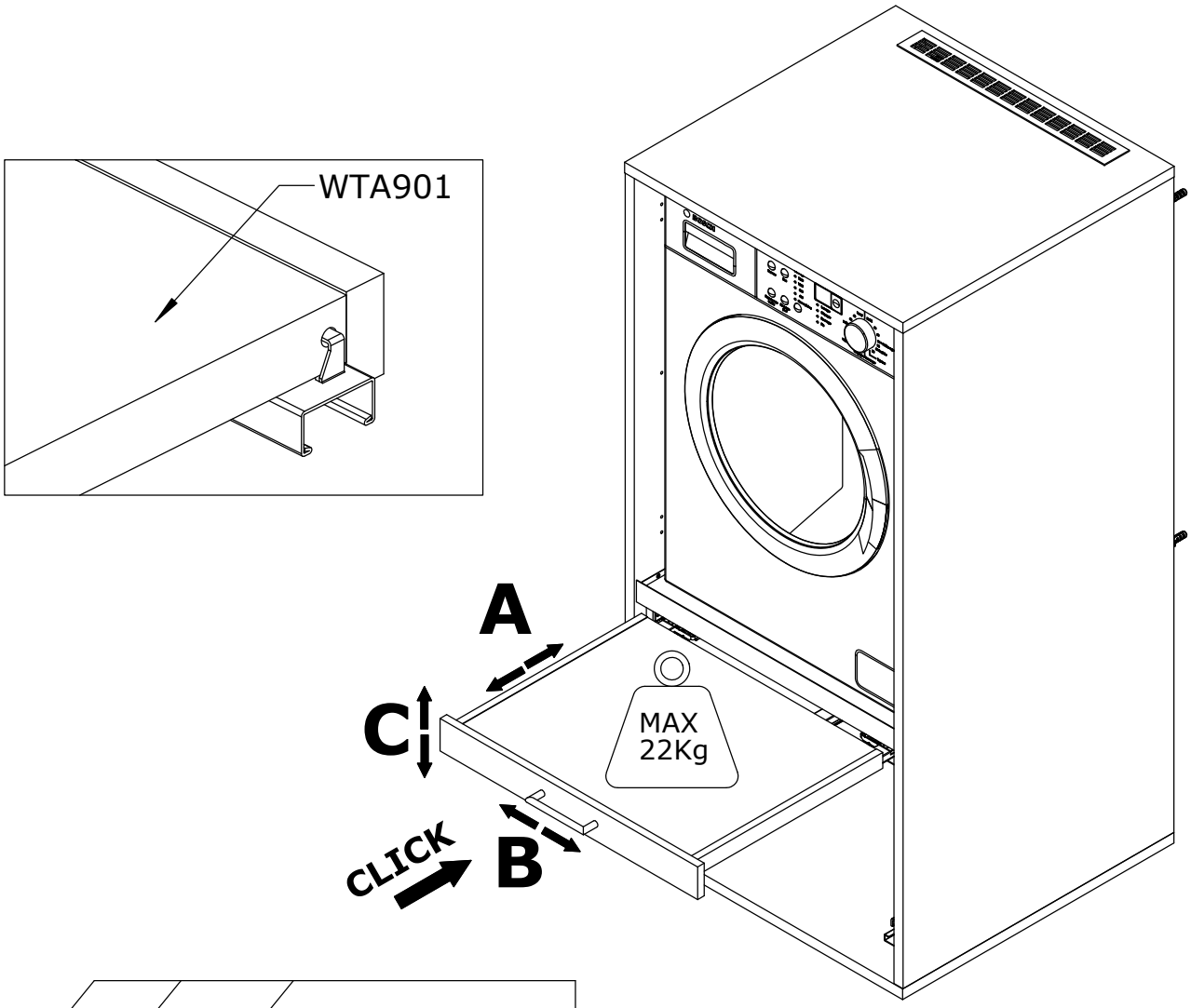

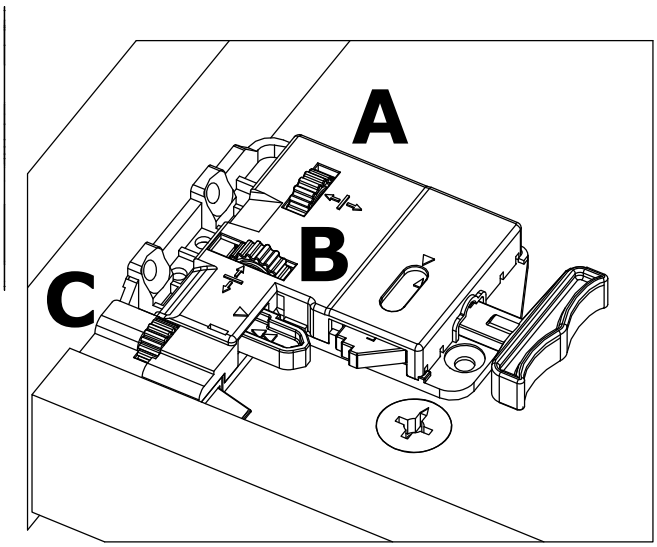

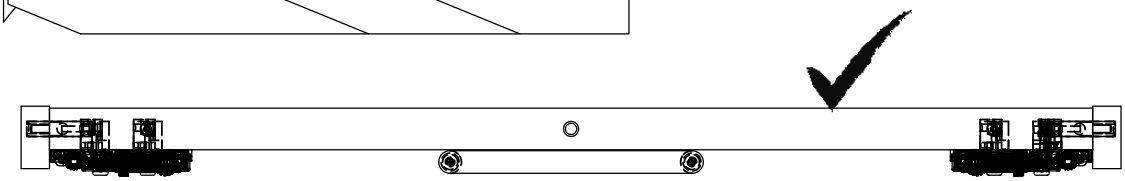

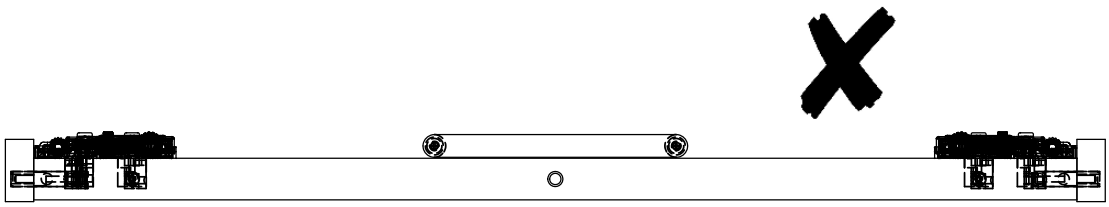

23

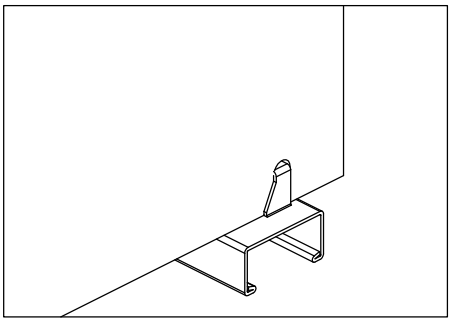

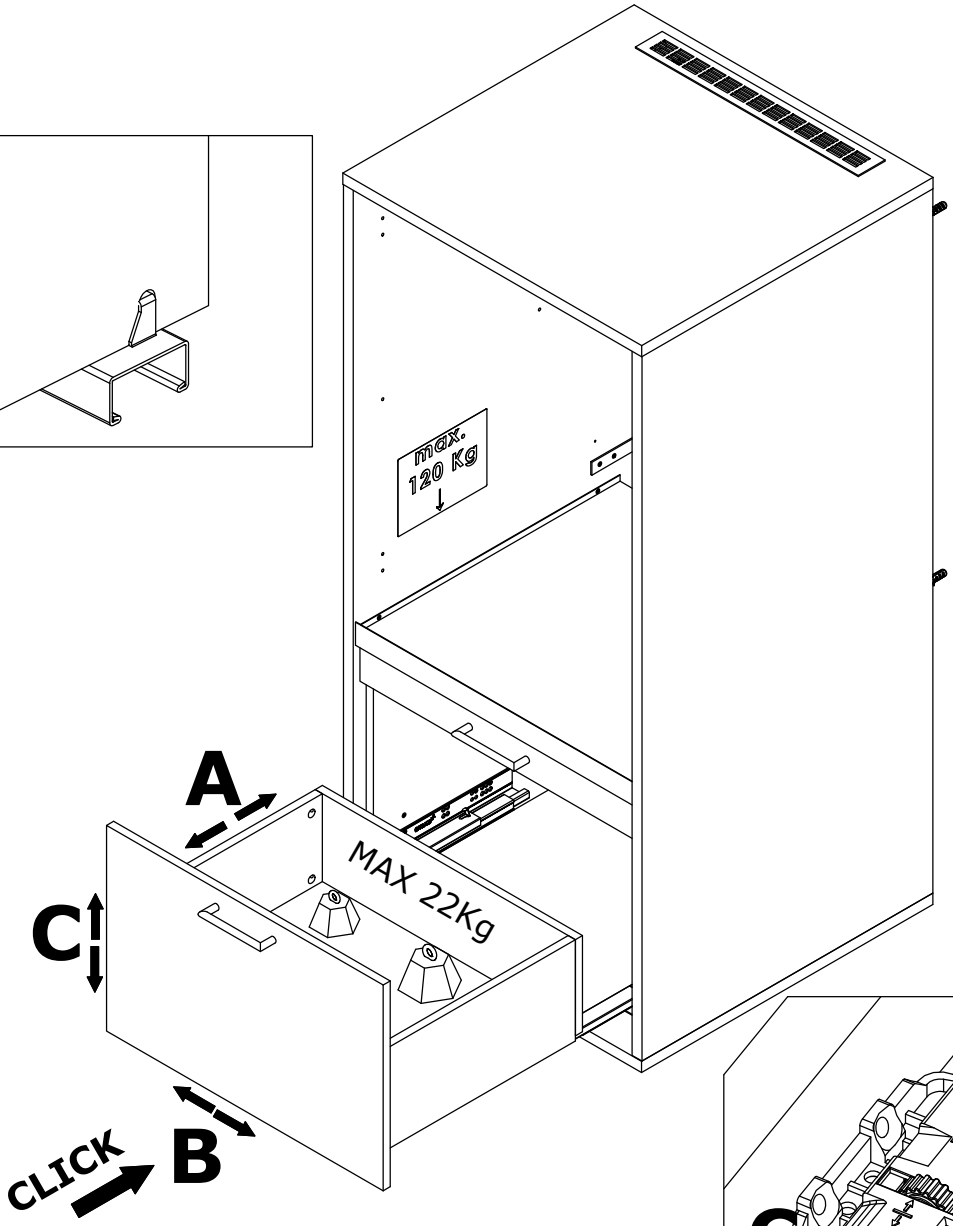

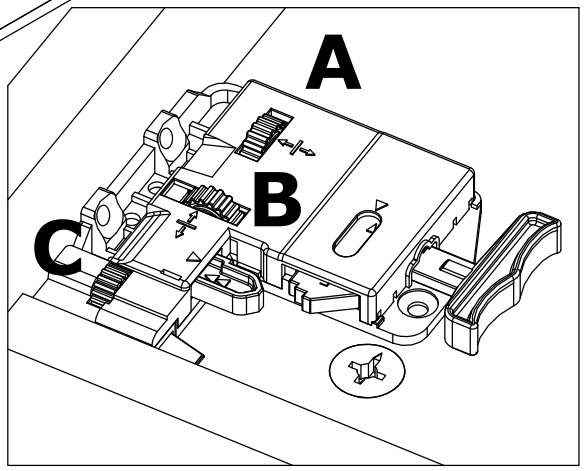

24

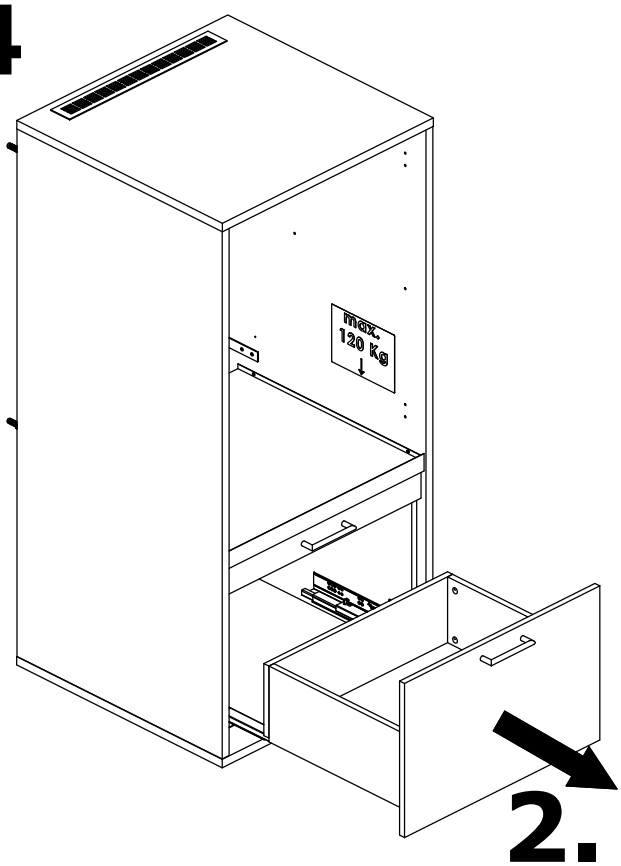

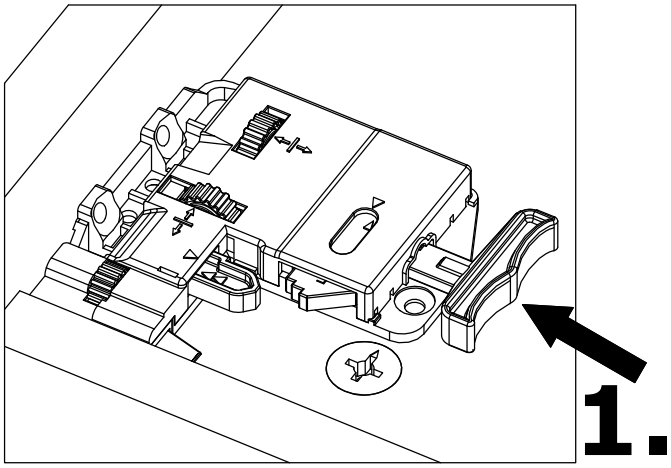

25

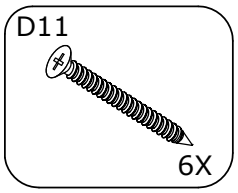

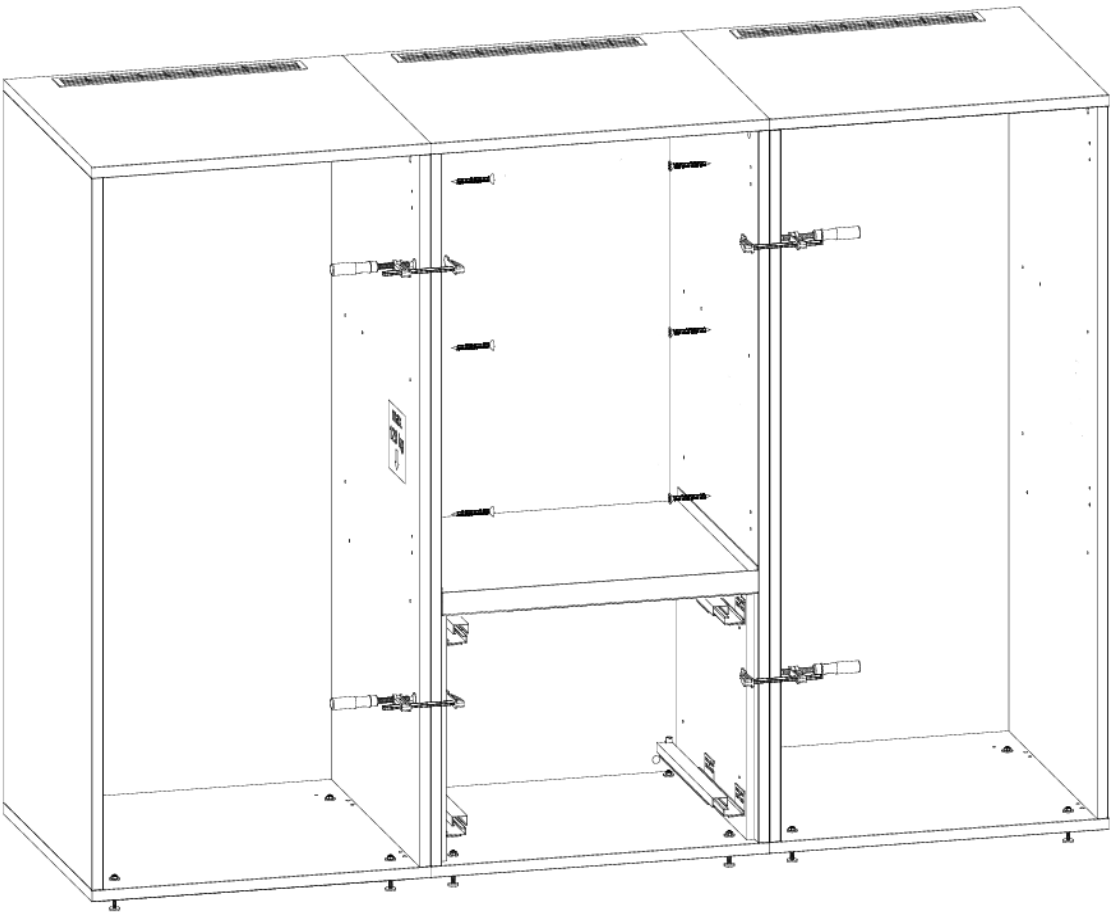

26

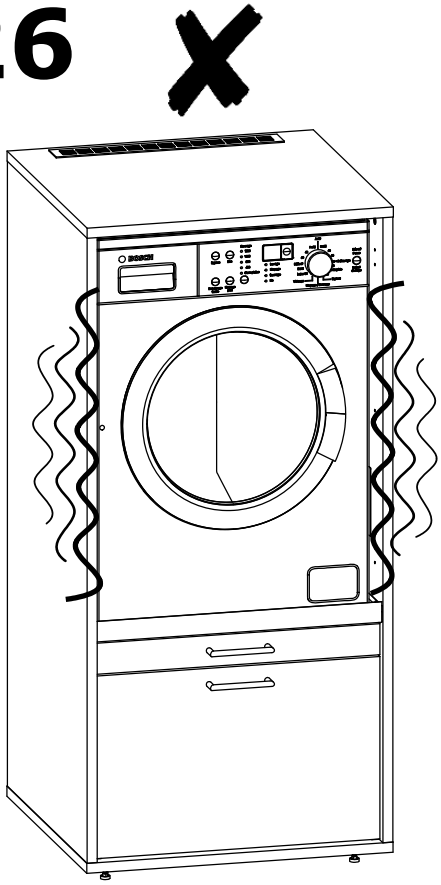

Vibrations are prohibited,
ensure the stability of the equipment

Vibrationen sind nicht erlaubt,
Stabilität der Ausrüstung gewährleisten

Trillingen zijn verboden,
zorg voor stabiliteit van de apparatuur

Les vibrations sont interdites,
assurer la stabilité de l'équipement

Las vibraciones están prohibidas,
garantizar la estabilidad del equipo

Le vibrazioni sono vietate,
garantire la stabilità dell'apparecchiatura

As vibrações são proibidas,
garantir a estabilidade do equipamento

Vibrationer är förbjudna,
Säkerställ utrustningens stabilitet.

Vibrasjoner er forbudt,
sikre utstyrets stabilitet

Vibrationer er forbudt,
Sørg for, at udstyret er stabilt.

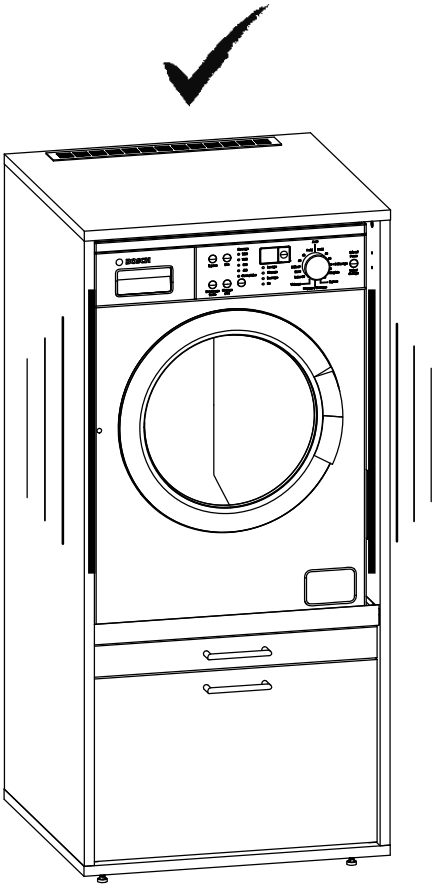

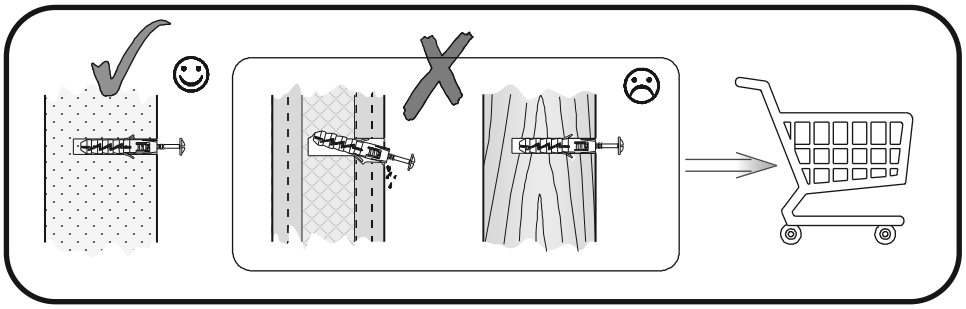

- DE -
Bevor Sie ein Möbelstück an einer Wand aufhängen oder befestigen (um es gegen Umkippen zu sichern), prüfen Sie Art und Tragfähigkeit der Wand. Wählen Sie die für die Wand geeigneten Dübel und Schrauben. Im Zweifelsfall kontaktieren Sie bitte einen Fachmann. Die Montage muss durch eine sachkundige Person ausgeführt werden.
ACHTUNG!!! Wenn der Ware Dübel und Schrauben beiliegen, sind sie ausschließlich zur Anwendung an Wänden aus massiven und einheitlichen Materialien bestimmt.

- EN -
Before hanging or attaching a piece of furniture to a wall (to prevent it from tipping over), check the type and load-bearing capacity of the wall. Choose the dowels and screws that are suitable for the wall. If in doubt, please contact a professional. The assembly must be carried out by a competent person.
DANGER!!! If dowels and screws are included with the product, they are intended exclusively for use on walls made of solid and uniform materials.

- NL -
Voordat u een meubelstuk aan de muur ophangt of bevestigt (om te voorkomen dat het omvalt), controleert u het type en het draagvermogen van de muur. Kies de pluggen en schroeven die geschikt zijn voor de muur. Neem bij twijfel contact op met een professional. De montage moet worden uitgevoerd door een bevoegd persoon.
GEVAAR!!! Als er pluggen en schroeven bij het product worden geleverd, zijn deze uitsluitend bedoeld voor gebruik op wanden van massieve en uniforme materialen.

- FR -
Avant d'accrocher ou de fixer un meuble à un mur (pour éviter qu'il ne bascule), vérifiez le type et la capacité portante du mur. Choisissez les chevilles et les vis adaptées au mur. En cas de doute, veuillez contacter un professionnel. Le montage doit être effectué par une personne compétente.
DANGER!!! Si des chevilles et des vis sont incluses avec le produit, elles sont destinées exclusivement à être utilisées sur des murs constitués de matériaux solides et uniformes.

- ES -
Antes de colgar o fijar un mueble a la pared (para evitar que se vuelque), compruebe el tipo y la capacidad de carga de la pared. Elija los tacos y tornillos adecuados para la pared. En caso de duda, póngase en contacto con un profesional. El montaje debe ser realizado por una persona competente.
¡¡¡PELIGRO!!! Si con el producto se incluyen tacos y tornillos, están destinados exclusivamente para su uso en paredes hechas de materiales sólidos y uniformes.

- PT -
Antes de pendurar ou fixar um móvel na parede (para evitar que tombe), verifique o tipo e a capacidade de carga da parede. Escolha as buchas e parafusos adequados para a parede. Em caso de dúvida, entre em contato com um profissional. A montagem deve ser realizada por pessoa competente.
PERIGO!!! Se o produto for fornecido com buchas e parafusos, estes destinam-se exclusivamente ao uso em paredes de materiais sólidos e uniformes.

- SWE -
Innan du hänger eller sätter fast en möbel på en vägg (för att förhindra att den välter), kontrollera väggens typ och bärförmåga. Välj de pluggar och skruvar som är lämpliga för väggen. Om du är osäker, kontakta en fackman. Monteringen ska utföras av en kompetent person.
FARA!!! Om pluggar och skruvar medföljer produkten är de endast avsedda att användas på väggar av solida och enhetliga material.

- IT -
Prima di appendere o fissare un mobile al muro (per evitare che si ribalti), verificare la tipologia e la capacità portante del muro. Scegli i tasselli e le viti adatti al muro. In caso di dubbi, rivolgersi a un professionista. Il montaggio deve essere effettuato da una persona competente.
PERICOLO!!! Se tasselli e viti sono forniti con il prodotto, sono destinati esclusivamente all'utilizzo su pareti costituite da materiali solidi ed uniformi.

- NO -
Før du henger eller fester et møbel til en vegg (for å unngå at det velter), kontroller veggens type og bæreevne. Velg plugger og skruer som passer til veggen. Hvis du er i tvil, vennligst kontakt en profesjonell. Monteringen skal utføres av en kompetent person.
FARE!!! Hvis plugger og skruer følger med produktet, er de utelukkende beregnet for bruk på vegger laget av solide og jevne materialer.

- DK -
Før du hænger eller fastgør et møbel til en væg (for at forhindre det i at vælte), skal du kontrollere væggens type og bæreevne. Vælg de dyvler og skruer, der passer til væggen. Hvis du er i tvivl, så kontakt en professionel. Samlingen skal udføres af en kompetent person.
FARE!!! Hvis dyvler og skruer medfølger produktet, er de udelukkende beregnet til brug på vægge af solide og ensartede materialer.

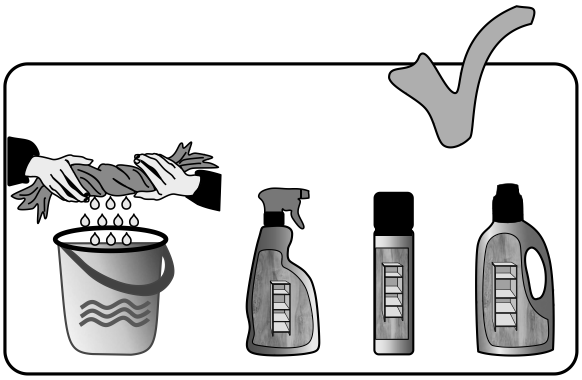

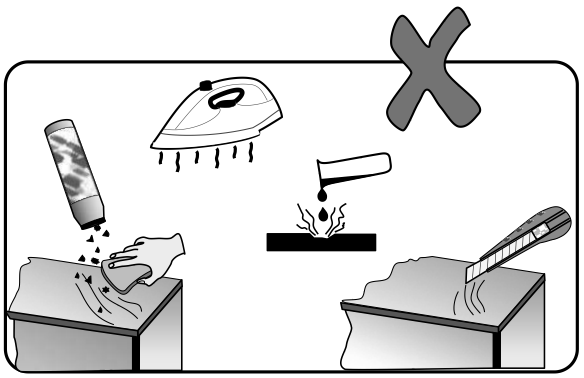

-DE- RICHTLINIEN FÜR DIE MÖBELPFLEGE

Bitte beachten Sie die unten aufgeführten Hinweise, um Ihre Möbel richtig zu pflegen:
Zur Reinigung muss ein sauberes, trockenes, weiches Tuch verwendet werden. Wenn das Möbel eine gründliche Reinigung erfordert, können Sie es leicht mit Wasser oder einem für die Möbelreinigung geeigneten Reinigungsmittel anfeuchten und anschließend die gereinigten Elemente trocken wischen. Metall- und Glasteile müssen mit handelsüblichen Reinigungsmitteln für die Reinigung dieser Art von Materialien gemäß der beiliegenden Anleitung gereinigt werden.
Verwenden Sie keine ätzenden Mittel, Scheuermittel und andere Mittel, deren Verwendungszweck unbekannt ist.
Die Reinigungsmittel müssen deutlich gekennzeichnet sein, dass sie für die Reinigung von Möbeln bestimmt sind.
WARNUNG!!! Hochglanzelemente, bei denen die Schutzfolie entfernt wurde, dürfen erst nach 72 Stunden gereinigt und verwendet werden.

- EN- GUIDELINES FOR FURNITURE CARE

Please follow the below specified remarks in order to properly take care of your furniture:
A clean dry soft fabric must be used for cleaning. If the furniture requires thorough cleaning, then you can slightly moistened it with water or cleaning agent designed for furniture cleaning, and subsequently the cleaned elements must be wiped until they're dry. Metal and glass parts must be cleaned using commercially available cleaning agents designed for cleaning of this type of materials, in accordance with the included instructions.
Do not use corrosive agents, scouring agents and other agents if their intended use is unknown.
The cleaning agents must have clear marking that they are intended for cleaning furniture.
WARNING!!! High gloss elements, from which the protective foil was removed, may be cleaned and used only after 72 hours.

-NL- RICHTLIJNEN VOOR MEUBILAIRONDERHOUD

Om goed voor uw meubilair te zorgen, dient u de onderstaande opmerkingen in acht te nemen:
Voor het reinigen moet een schone, droge, zachte stof worden gebruikt. Als het meubel grondig moet worden gereinigd, kunt u het licht bevochtigen met water of een schoonmaakmiddel voor meubelreiniging. Daarna moeten de gereinigde elementen worden afgeveegd totdat ze droog zijn. Metalen en glazen onderdelen moeten worden gereinigd met in de handel verkrijgbare reinigingsmiddelen die zijn ontworpen voor het reinigen van dit soort materialen, in overeenstemming met de meegeleverde instructies.
Gebruik geen bijtende middelen, schuurmiddelen en andere middelen als het beoogde gebruik onbekend is.
Op de schoonmaakmiddelen moet duidelijk zijn aangegeven dat ze bedoeld zijn voor het reinigen van meubels.
WAARSCHUWING!!! Hoogglanzende elementen waarvan de beschermfolie is verwijderd, mogen pas na 72 uur worden gereinigd en gebruikt..

-FR- DIRECTIVES POUR L'ENTRETIEN DES MEUBLES

Veuillez suivre les remarques ci-dessous afin de bien prendre soin de vos meubles :
Un tissu doux, propre et sec doit être utilisé pour le nettoyage. Si les meubles nécessitent un nettoyage en profondeur, vous pouvez les humidifier légèrement avec de l'eau ou un produit de nettoyage conçu pour le nettoyage des meubles, puis essuyer les éléments nettoyés jusqu'à ce qu'ils soient secs. Les parties métalliques et en verre doivent être nettoyées à l'aide de produits de nettoyage disponibles dans le commerce et conçus pour le nettoyage de ce type de matériaux, conformément aux instructions fournies.
N'utilisez pas d'agents corrosifs, d'agents abrasifs et d'autres agents si leur utilisation prévue est inconnue.
Les produits de nettoyage doivent porter une indication claire indiquant qu'ils sont destinés au nettoyage des meubles.
AVERTISSEMENT!!! Les éléments brillants dont le film de protection a été retiré ne peuvent être nettoyés et utilisés qu'après 72 heures.

-ES- DIRECTRICES PARA EL CUIDADO DE LOS MUEBLES

Siga las observaciones especificadas a continuación para cuidar adecuadamente sus muebles:
Para la limpieza se debe utilizar un paño suave, limpio y seco. Si el mueble requiere una limpieza a fondo, se puede humedecer ligeramente con agua o un producto limpiador diseñado para la limpieza de muebles, y posteriormente se deben limpiar los elementos limpios hasta que estén secos. Las piezas metálicas y de vidrio deben limpiarse utilizando productos de limpieza disponibles comercialmente diseñados para la limpieza de este tipo de materiales, de acuerdo con las instrucciones incluidas.
No utilice agentes corrosivos, abrasivos y otros agentes si se desconoce su uso previsto.
Los productos de limpieza deben tener una marca clara de que están destinados a la limpieza de muebles.
¡¡¡ADVERTENCIA!!! Los elementos de alto brillo a los que se les ha quitado la lámina protectora sólo pueden limpiarse y utilizarse después de 72 horas.

-PT- DIRETRIZES PARA CUIDADOS COM MÓVEIS

Siga as observações especificadas abaixo para cuidar adequadamente de seus móveis:
Um tecido macio, limpo e seco deve ser usado para limpeza. Se o móvel necessitar de uma limpeza completa, pode-se umedecê-lo levemente com água ou agente de limpeza próprio para limpeza de móveis e, posteriormente, os elementos limpos devem ser enxugados até secarem. As peças metálicas e de vidro devem ser limpas com agentes de limpeza disponíveis no mercado, concebidos para a limpeza deste tipo de materiais, de acordo com as instruções incluídas.
Não use agentes corrosivos, agentes abrasivos e outros agentes se o uso pretendido for desconhecido.
Os agentes de limpeza devem ter marcação clara de que se destinam à limpeza de móveis.
AVISO!!! Os elementos de alto brilho, dos quais foi removida a película protetora, poderão ser limpos e utilizados somente após 72 horas.

-SWE- RIKTLINJER FÖR MÖBLERVÅRD

Följ nedanstående anmärkningar för att ta hand om dina möbler på rätt sätt:
Ett rent torrt mjukt tyg måste användas för rengöring. Om möblerna kräver noggrann rengöring, kan du fukta den lätt med vatten eller rengöringsmedel avsett för möbelstädning, och därefter måste de rengjorda elementen torkas tills de är torra. Metall- och glasdelar måste rengöras med kommersiellt tillgängliga rengöringsmedel avsedda för rengöring av denna typ av material, i enlighet med de medföljande instruktionerna.
Använd inte frätande medel, skurmedel och andra medel om deras avsedda användning är okänd.
Rengöringsmedlen ska ha tydlig markering att de är avsedda för rengöring av möbler.
VARNING!!! Högblanka element, från vilka skyddsfolien togs bort, får rengöras och användas först efter 72 timmar.

-IT- LINEE GUIDA PER LA CURA DEL MOBILE

Si prega di seguire le osservazioni specificate di seguito per prendersi cura adeguatamente dei propri mobili:
Per la pulizia è necessario utilizzare un tessuto morbido, pulito e asciutto. Se il mobile necessita di una pulizia approfondita, è possibile inumidirlo leggermente con acqua o detergente specifico per la pulizia dei mobili, quindi gli elementi puliti dovranno essere puliti fino a quando non saranno asciutti. Le parti in metallo e vetro devono essere pulite utilizzando detergenti disponibili in commercio progettati per la pulizia di questo tipo di materiali, secondo le istruzioni allegate.
Non utilizzare agenti corrosivi, abrasivi e altri agenti se non si conosce la loro destinazione d'uso.
I detergenti devono indicare chiaramente che sono destinati alla pulizia dei mobili.
AVVERTIMENTO!!! Gli elementi lucidi, da cui è stata rimossa la pellicola protettiva, possono essere puliti e utilizzati solo dopo 72 ore.

-NO- RETNINGSLINJER FOR MØBELPLEIE

Vennligst følg de spesifiserte kommentarene nedenfor for å ta vare på møblene dine på riktig måte:
Et rent tørt, mykt stoff må brukes til rengjøring. Hvis møblene krever grundig rengjøring, kan du fukte dem litt med vann eller rengjøringsmiddel beregnet på møbelrengjøring, og deretter må de rengjorte elementene tørkes til de er tørre. Metall- og glassdeler må rengjøres med kommersielt tilgjengelige rengjøringsmidler beregnet for rengjøring av denne typen materialer, i henhold til de medfølgende instruksjonene.
Ikke bruk etsende midler, skuremidler og andre midler hvis tiltenkt bruk er ukjent.
Rengjøringsmidlene skal ha tydelig markering på at de er beregnet på rengjøring av møbler.
ADVARSEL!!! Høyglanselementer, som beskyttelsesfolien ble fjernet fra, kan rengjøres og brukes først etter 72 timer.

-DK- RETNINGSLINJER FOR MØBELPLEJE

Følg venligst nedenstående angivne bemærkninger for at passe ordentligt på dine møbler:
Der skal bruges et rent tørt blødt stof til rengøring. Trænger møblet til grundig rengøring, kan du fugte det lidt med vand eller rengøringsmiddel beregnet til møbelrengøring, og efterfølgende skal de rengjorte elementer tørres af, indtil de er tørre. Metal- og glasdele skal rengøres med kommercielt tilgængelige rengøringsmidler, der er beregnet til rengøring af denne type materialer, i overensstemmelse med de medfølgende instruktioner.
Brug ikke ætsende midler, skuremidler og andre midler, hvis deres tilsigtede anvendelse er ukendt.
Rengøringsmidlerne skal have tydelig markering af, at de er beregnet til rengøring af møbler.
ADVARSEL!!! Højglanselementer, hvorfra beskyttelsesfolien blev fjernet, må kun rengøres og bruges efter 72 timer.