ՌՈՒՍԱԿԱՆ ՄԱՐՏԱՎԱՐՈՒԹՅՈՒՆ

Ձեզ ենք ներկայացնում 2024 թվականի փետրվարին հրապարակված ԱՄՆ բանակի նախարարության շտաբի պետ, գեներալ Ռենդի Ա. Ջորջի ATP 7-100.1,**C1** վերլուծական աշխատությունից հատված:

ATP 7-100.1, **C1**-ում նկարագրվում է ռուսական մարտավարությունը բանակի պատրաստման, մասնագիտական կրթության և առաջնորդության զարգացման գործընթացում: Այս փաստաթուղթը ATP 7-100 շարքի մի մասն է, որն ուսումնասիրում է ազգային ռազմական դոկտրինը՝ շեշտը դնելով ցամաքային ուժերի մարտավարական գործողությունների՝ հարձակողական, պաշտպանական և հարակից ոլորտներում տեղի ունեցած փոփոխությունների վրա: Այլ հիմնարար թեմաներից են առաքելության կազմակերպումը, կարողությունները և ռազմական առաքելությունների հետ կապված սահմանափակումները, ինչպես նաև նպաստող գործառույթները: ATP 7-100.1-ը հիմք է տալիս հասկանալու, թե ինչպես են ռուսական ցամաքային ուժերը մտածում և գործում մարտավարական գործողություններում: Այս հրատարակությունը ներկայացնում է ֆունկցիոնալ մարտավարության բազմաթիվ օրինակներ դինամիկ օպերատիվ միջավայրում:

Այդուհանդերձ, ներկայացված փաստաթուղթը ունի ավելի քան մեկ տարվա վաղեմություն, ուստի, հաշվի առնելով մարտական գործողությունների արգընթաց զարգացումներն ու դրա հետ կապված մարտավարության փոփխությունները, անհրաժեշտ է որոշ վերապահումով մոտենալ շարադրանքին:

ՑԱՄԱՔԱՅԻՆ ԶՈՐՔԵՐ

Այս գլխում քննարկվում են այն ղեկավար սկզբունքները, որոնցով առաջնորդվում են ՌԴ ցամաքային զորքերը (ՑԶ) ստորաբաժանումներին խնդիրներ առաջադրելիս: Ներկայացված է ՑԶ որոշումների կայացման գործընթացը, ներառյալ ուժերի և միջոցների հարաբերակցության հաշվարկների օգտագործումը, կարգավորող գործոնների օգտագործումը և մարտական զորավարժությունները: Վերջապես, դիտարկվում է մարտական կառավարման ռուսական հայեցակարգը, ներառյալ մարտավարական մակարդակի ուժերի կառավարումն ու ղեկավարումը:

ԿԱԶՄԱԿԵՐՊՉԱԿԱՆ ՆԿԱՏԱՌՈՒՄՆԵՐ

Ռուսական դիվիզիաներն իրենց ենթակա գնդերով, ինչպես նաև բրիգադները, որոնք ուղղակիորեն ենթարկվում են բանակի բարձրագույն շտաբին, կազմակերպվում են համազորային գործողությունների առաջադրանքների կատարման համար: Համազորային ստորաբաժանումները միավորում են առկա ուժերը և ավագ հրամանատարի հատկացրած միջոցները: Առաջադրանքները կատարելու համար թե բրիգադները, և թե գնդերը մարտավարական խմբեր են կազմում: Հաճախ դրանք ներառվում են գումարտակային մարտավարական խմբերի (ԳումՄԽ) կազմում: Զորաշարժը (маневр) սկսելուց առաջ Ռուսաստանը գործի է դնում բոլոր առկա ազգային ուժերն ու միջոցները, իսկ ուժային օպերացիաների մեկնարկից հետո շարունակում է կիրառել այդ ինտեգրված հնարավորությունները մարտավարական տարաշարժին (маневр) աջակցելու համար: Մարտավարությունն իրականացնելու համար ռուսները օգտագործում են հետախուզության վերլուծական մեթոդները և գիտականորեն հիմնավորված որոշումների կայացումը:

- Հասկանալ մարտադաշտի պայմանները, որոնք կազդեն օպերացիաների ընթացքի վրա:
- Տվյալ ժամանակին և վայրում առաքելությունը կատարելու համար որոշել անհրաժեշտ մարտավարական գործառույթները և հաշվարկել մարտական ներուժի անհրաժեշտ բաշխումը:
- Հասկանալ մրցակցող բարեկամ ուժերի, յուրային ուժերի, այլ հնարավոր մասնակիցների և տեղական բնակչության միջև հոգեբանական ասպեկտը և ճանաչողական խնդիրները:

Վերլուծության արդյունքում ստեղծվում է գրաֆիկական պատկեր, թե ինչպես են ցամաքային զորքերը, ամենայն հավանականությամբ, մարտական գործողություններ վարելու ռազմի դաշտում՝ օգտագործելով հնարավորությունները, դիսպոզիցիան և ժամանակը որոշակի տեսակի առաջադրանքներ կատարելու համար: Ռուսական ուժերն ու միջոցները պլանավորվում, վերլուծվում և բաշխվում են մարտական ներուժի պահանջվող գործառույթների հիման վրա՝ որպես սինխրոն և ինտեգրված ուժեր, որոնց հանձնարարված է կատարել առաքելության առաջադրանքը:

ՄԱՐՏԻ ՎԱՐՈՒՄ

ՑԶ-ները հարմարվողական, ճկուն և շարժուն են հակառակորդի հայտնի կամ ենթադրյալ խոցելի կետերի դեմ օգտագործելու համար, նրանք կարող են

հեշտությամբ փոխել ուժերի կազմը և կողմնորոշումը, օպտիմալացնել կազմակերպության կարողությունները: Մարտական գործողությունները սկսելուց հետո ժամանակակից մարտադաշտին բնորոշ տեմպը և արագ փոփոխությունները զգալիորեն նվազեցնում են մի մասի կամ ստորաբաժանման նոր հետախուզական տվյալներ ստեղծելու և տարածելու կամ նոր պլաններ ու հրամաններ պատրաստելու ունակությունը: Արդյունքում, մարտավարական մակարդակում մարտի կառավարումը ապակենտրոնացվում է, բայց մնում է կենտրոնացված օպերատիվ վերահսկողության ներքո:

ՅԶ-ի մարտական կառավարումն իրականացվում է հրամանատարների կողմից: Պլանների արագ իրականացումը կամ օժանդակ գործողությունների մշակումը հաճախ հաջողության բանալին է: Մարտավարական հրամանատարներն ունեն ավելի լայն լիազորություններ և, համապատասխանաբար, ակնկալվում է, որ նրանք կօգտագործեն նախաձեռնությունը՝ մարտադաշտում հանկարծակի փոփոխություններին արագ արձագանքելու համար:

Ռուս սպաները մարտադաշտի ներկայիս իրավիճակում պլան մշակելու համար ուսուցված են ռազմական չափանիշները կիրառելուն: Հակառակորդի բացակայության դեպքում ռուսական զորքերի պլանավորումը՝ հիմնվելով հեռավորությունների և ստորաբաժանումների տեղակայման դոկտրինային շաբլոնների վրա, ո՛չ իրատեսական է, ո՛չ էլ գործնական:

ՅԶ պլանավորում

Հրամանատարը վերլուծում է առաջադրանքը, իրավիճակը, առկա ուժերն ու միջոցները, ապա որոշում է ստորաբաժանման գործողությունների ընթացքը: Որպեսզի հրամանատարն իրականացնի իր պլանը, ՅԶ-ն որոշումների կայացման և հետագա գործողությունների արագությունը բարձրացնելու համար հենվում են լավ մշակված և մարզված մարտական վարժանքների, ինչպես նաև շտաբի կողմից իրականացվող արագ և արդյունավետ գիտական հաշվարկների վրա: ՅԶ մոտեցումն այն է, որ մարտավարական օպերացիաների իրականացման գործում մարտավարական պլանավորման օպերատիվությունը առվել կարևոր է, քան ճկունությանը:

Որոշումների կայացման մեթոդի հիմնական բաղադրիչը ուժերի և միջոցների հարաբերակցության (COFM) հաշվարկն է: ՅԶ-ն մեկ ուժի մյուսի նկատմամբ հավանական գերազանցությունը որոշելու համար COFM-ն օգտագործում է որպես իր և հակառակորդի ուժերի հարաբերական մարտական ուժի չափանիշ: Հրամանատարներն ու շտաբները COFM-ն հաշվարկում են ռազմավարական, օպերատիվ և մարտավարական մակարդակներում՝ գործողությունների ամբողջ տարածքում, ոչ միայն հիմնական հատվածում, այլև մյուս հատվածներում նույնպես:

Մաթեմատիկական ստուգումների միջոցով գիտական հիմնավորումը նպաստում է առաջադրանքի հաջող կատարման համար անհրաժեշտ գործողությունների և ռեսուրսների պլանավորմանը և որոշմանը: Մարտական զորավարժությունների, COFM-ի և այլ մաթեմատիկական հաստատումների հմտություններին տիրապետելը թույլ է տալիս ՅԶ-ին զգալիորեն կրճատել օպերատիվ և մարտավարական պլանավորման ժամանակը: Զարմանալի չէ, որ ՅԶ-ի մոտոհրաձգային բրիգադի օպերատիվ բաժինը բաղկացած է ընդամենը հինգ հոգուց՝ երկու սպա, երկու սերժանտ և մեկ քաղաքացիական տեխնիկ:

Մարտավարական որոշումների կայացման գործընթացը շարունակական ցիկլ է (Աղյուսակ 1): Այն ստուգում է տեղեկատվությունն ու հետախուզական տվյալները և

հրամանատարներին ներգրավում է քննադատական մտածողության և արդյունավետ որոշումների կայացման մեջ:

Աղյուսակ 1. Հրամանատարի որոշումների կայացման գործընթացի իլյուստրացիա

Քայլեր	Մուտքի բանալիներ	Հիմնական արդյունքներ
1.Հրամանատարի պլան	●Առաջադրանքի ստացում ●Հետախուզության գնահատում ●Առանձնացված և օժանդակ (տրված) ստորաբաժանումներ և ենթաստորաբաժանումներ	● Հրամանատարի կոնցեպցիան ● Հրամանատարի պլանը
2.Կարևոր նթակաների մասնակցությամբ հրամանատարական տեղազննություն տեղանքում (հետախուզում)	● Դիրեկտիվների կոորդինացում ● Խնդիրների կազմակերպման կարգավորում	●Նախազգուշցման մասին աշխատակիցները հրապարակում են հրամաններ (հրահանգներ)
3.Անձնակազմի ստուգում	● Ուժերի և միջոցների հարաբերակցության (COFM) վերլուծություն ● Խնդիրների կազմակերպման կոորդինացում ● Բաշխում ● Կրակ և տարաժշարժում ● Մարտական աջակցում ● Մարտական ծառայության աջակցում	● Խնդիրներ ստորաբաժանումներին և ենթաստորաբաժանումներին ● Մաթեմաթիկական ստուգում ● Առաքելիության հակիրճ նկարագրում հրամանատարին ● Տարածքների և երթուղիների նշանակման կոորդինացիա
4. Վերջնական պլանի հանձնում	● COFM-ի հաստատում ● Իրավիճակի հրատապության գնահաում	●Վերջնական պլանը քարտզի ձևով և հակիրճ բացատրագրվ, որը հաստատված է հրամանատարի և շտաբի պտի կողմից ●Ենթակա հրամանատարները հաստատում են ստացված առաջադրանքը ● Պլանի ճշգրտման համար ներառվում են մարտավարական նորացումները
5. Մարտի նախապատրաստում	● Հետախուզում ● Իրավիճակի հրատապության գնահաում	● Պլանում անկանխատեսելի իրավիճակների ներառում ● Իրավիճակային նահանջի գնահատում

Մարտավարական ստորաբաժանումները կենտրոնանում են իրենց մարտա-վարական առաքելության նպատակի կամ գործառույթի վրա և գործում են առաքելության նպատակին հասնելու համար, նույնիսկ եթե նախնական պլանի

մանրամասները փոխվել են յուրային գործողությունների կամ չնախատեսված իրադարձությունների արդյունքում: Մարտավարական իրավիճակներում ճկուն գործողություններն ու արձագանքները ուսուցման, գործնական փորձի և ստորաբաժանման պատրաստման արդյունք են: Որոշ հիմնական գործառույթներ ռեֆլեքսային են, ինչպես մարտական զորավարժությունների ընթացքում, և պահանջում են նվազագույն մտածված որոշումների կայացում և հրամաններ: Հրամանատարի արագ որոշումներ կայացնելու ունակությունը՝ գիտենալով, թե ինչպես կարձագանքեն և կարող են արձագանքել իրեն ենթակա ստորաբաժանումները, նրան ճկունություն է հաղորդում մարտի ընթացքում:

Մարտակարգերում զորամասերի և ստորաբաժանումների մարտավարական ծավալումը կարգավորվում է որոշակի գործոններով, ինչպիսիք են մարտական ներուժը, յուրայինների պատրաստվածությունը, ցամաքային զորքերի վիճակը, տեղանքը, եղանակը, օրվա ժամը և այլն: Հրամանատարը կարող է փոխել զորամասերի և ստորաբաժանումների մարտակարգերն ու դասավորությունը՝ ելնելով մարտադաշտի մասին իր պատկերացումներից: Մարտավարական զորամասերի և ստորաբաժանումների կողմից անցկացված խիստ մարտական վարժանքները ստեղծում են կանխատեսելի արդյունք, որը մարտի ընթացքում գործառնական ճկունություն է ապահովում բարձր մակարդակի հրամանատարներին:

Մարտադաշտի կազմակերպում

Հրամանատարի հրամանը որոշում է ուժերի սկզբնական կազմակերպումը նրանց հրամանատարական մակարդակի սահմաններում՝ համաձայն տրված կոնկրետ խնդիրների: Բրիգադային, գնդային էշելոններում ենթակա ուժերը կոչվում են ստորաբաժանումներ: Գումարտակները, վաշտերը և ավելի ցածրերը ստորաբաժանումներ են, որոնք բաշխվում են ավելի բարձր էշելոնի հրամանատարի հրամանի հիման վրա:

Ցամաքային զորքերի ժամանակակից մարտավարական կազմավորումները ներառում են դիվիզիաներ՝ ենթակա գնդերով, բրիգադներ՝ ԳումՄԽ-երով և վաշտային մարտավարական խմբերով (ՎաշտՄԽ): Գումարտակները ներառում են վաշտեր, դասակներ և ջոկեր: ՑԶ-ն բանակը դիտարկում են որպես օպերատիվ մակարդակի կազմավորում, որը նախատեսված է ռազմարշավներ (кампаний) անցկացնելու համար:

ՑԶ-ի կազմում հետևակային զորամասերն ու ստորաբաժանումները տեղակայված են ԶՓՄ-ների և ՀՄՄ-ների վրա և կոչվում են մոտոհրաձգային ստորաբաժանումներ: ԶՓՄ-ներ և ՄՏ-ԼԲ օգտագործող մոտոհրաձգային գումարտակները մի փոքր ավելի մեծ են, քան ՀՄՄ օգտագործող գումարտակները: Դա բացատրվում է նրանով, որ ԶՓՄ / ՄՏ-ԼԲ ստորաբաժանումներն ունեն լրացուցիչ հակատանկային սպառազինություն, որը ՀՄՄ-երի համար չի պահանջվում՝ նրանց բարձր կրակային հզորության պատճառով:

Մարտակարգի տարրեր

Ուժերի տարանջատումը, որը հիմնված է առաջադրանքների կատարման համար իրականացված գործառույթների վրա, թարգմանվում է որպես «շարակարգում»: Ռուսական զորամասերն ու ստորաբաժանումները ինչպես հարձակման, այնպես էլ պաշտպանության ժամանակ սովորաբար կազմում են երկու շարակարգ: Հարձակման ժամանակ դիվիզիայի կամ բրիգադի առաջին շարակարգը իրականացնում է

սկզբնական գրոհ: Նրա խնդիրն է հասնել բանակի անմիջական նպատակին: Պաշտպանության ժամանակ առաջին շարակարգը զբաղեցնում է գլխավոր առաջնային դիրքը, և նրա խնդիրն է խափանել հակառակորդի հարձակումը դիրքի դիմաց կամ ներսում՝ վերափոխվելով տարաշարժային պաշտպանության:

Թե հարձակման, թե պաշտպանության ժամանակ երկրորդ շարակարգին տրվում է որոշակի գործառույթ, և այդ նպատակը նրան առանձնացնում է պահեստագորից: Հարձակման ժամանակ երկրորդ շարակարգը պետք է օգտագործի առաջին շարակարգի հաջողությունը և հասնի գլխամասային կազմակերպության հիմնական նպատակին: Երկրորդ շարակարգի այլ հատուկ գործառույթները կարող են լինել հետապնդումը, հակառակորդի շրջանցված տարրերը ոչնչացնելը կամ հակագրոհը հետ մղելը: Պաշտպանական գործողությունների ընթացքում երկրորդ շարակարգը հակագրոհում է հակառակորդի ցանկացած ներթափանցում առաջին շարակարգի պաշտպանական գոտի, պարտության է մատնում այդ ստորաբաժանումներին և, եթե պայմանները բարենպաստ են, սկսում է հետապնդում՝ հաջողությունն զարգացնելու համար: ՑԶ -ն գրեթե միշտ պլանավորում է հակագրոհ հարձակվող հակառակորդի դեմ:

Ստորաբաժանումները նշանակվում են մարտական կառուցվածքի տարրերի գործառույթները կատարելու համար: Այս տարրերի մեծ մասը վերաբերում է ինչպես հարձակողական, այնպես էլ պաշտպանական մարտերին: Այդ տարրերը, կախված առաջադրանքից և մարտական իրավիճակից, կարող են տեղակայվել երթային, նախամարտական կամ մարտական մարտավարական կազմավորումներից որևէ մեկում: Այն զորամասերը կամ ստորաբաժանումները, որոնք ստեղծվում են որոշակի առաջադրանք կատարելու համար, հետևյալն են.

- Հետախուզություն:
- Առաջավոր ջոկատ:
- Մարտարշավի ջոկատ:
- Թևային ջոկատ:
- Առաջավոր ջոկատ (ավանգարդ):
- Մարտական պահպանության ուղեկալ (մարտական պահպանության կետ):
- Գրոհային ջոկատ:
- Համազորային ռեզերվ:
- Հակատանկային ռեզերվ:
- ՀՕՊ ռեզերվ:
- Հատուկ ռեզերվ:
- Թևային և թիկունքային պաշտպանություն:

Առաջավոր ջոկատ

Առաջավոր ջոկատը, որպես կանոն, ուժեղացված մանևրելի գումարտակ է և կիրառվում է ինքնուրույն գործողություններում: Հարձակողական գործողություններում բրիգադի կամ գնդի առաջավոր ջոկատը շարժվում է առաջավոր պահպանության առջևից, բայց հետախուզական դետքի հետևում՝ կատարելով հիմնական նշանակետերը գրավելու կամ հակառակորդի տարածքը ներթափանցելու առաջադրանք: Դիրքային պաշտպանության ժամանակ առաջավոր ջոկատը զբաղեցնում է պաշտպանական դիրքեր բրիգադի կամ գնդի անվտանգության գոտում: Առաջավոր ջոկատը նաև հետապնդող օպերացիաների կարևոր բաղադրիչ է և կարող է մարտաշավներ իրականացնել:

Պահպանության առաջավոր ջոկատ

Առաջավոր պահպանությունը ձևավորվում է բրիգադի առաջին շարակարգի գումարտակներից կամ առաջին շարակարգի գնդերից: Նրա խնդիրն է ապահովել արագաշարժ մանևր և հիմնական կորպուսի, բրիգադի անխափան առաջխաղացում: Որպես անվտանգության ստորաբաժանում, այն կոչված է պաշտպանելու հիմնական կորպուսը՝ պայքարելով հակառակորդի ցանկացած ստորաբաժանման դեմ՝ դրանց ոչնչացնելու կամ վերացնելու համար և թույլ տալով, որ հիմնական կորպուսը անխափան շարունակի առաջխաղացումը:

Մարտարշավի ջոկատ

Մարտարշավի ջոկատը սովորաբար ուժեղացված գումարտակ է, որը նախատեսված է ինքնուրույն գործողությունների համար և օգտագործվում է արժեքավոր ռազմական օբյեկտները ոչնչացնելու, հրամանատարությանը տեղահանելու և հակառակորդին կառավարելու, տեղանքի հիմնական հատվածների անվտանգությունն ապահովելու և հակառակորդի ռեզերվների համար խոչընդոտներ ստեղծելու համար: Դա կարող է լինել նաև պահեստային գումարտակի հետագա առաջադրանքը, որը հակառակորդին հաջողությամբ ոչնչացնելուց հետո մարտարշավանքների է անցնում նրա պաշտպանության խորքում:

Հետախուզական ջոկատ

Հետախուզական ջոկատը սովորաբար ուժեղացված վաշտ կամ գումարտակ է, որը կարող է իրականացնել դիտարկումներ, որոնումներ, մարտարշավներ, դարանակալումներ, տեղադրել կամ ոչնչացնել դիտարկման սարքավորումներ: Այս ջոկատը սովորաբար ստեղծվում է գլխամասային բրիգադի կամ գնդի կազմից: Անհրաժեշտության դեպքում նա կարող է նաև մարտի բռնվել հակառակորդի հետ:

Թնային ջոկատ

Թնային ջոկատը, որպես կանոն, ուժեղացված վաշտ կամ գումարտակ է, որն ունակ է դիտարկել, որոնել, մարտարշավել, դարանակալել, տեղադրել կամ ոչնչացնել դիտարկման սարքավորումներ: Այս ջոկատը սովորաբար ստեղծվում է գլխամասային բրիգադի կամ գնդի կազմից: Անհրաժեշտության դեպքում նա կարող է նաև մարտի բռնվել հակառակորդի հետ:

Հետախուզական պարեկ (ՀՊ)

Սովորաբար դա դասակի չափի ստորաբաժանում է, որը ուժեղացված է ինժեներներով և այլ մասնագետներով, ՀՊ-ն հետախուզական առաջադրանքներ է կատարում գլխամասային ստորաբաժանումներից մինչև 10 կմ հեռավորության վրա: Գոյություն ունեն ՀՊ-ի չորս տեսակ՝ մարտական; սպայական; միջուկային, կենսաբանական և քիմիական; ինժեներական:

Հետախուզական խումբ

Հետախուզական խումբը սովորաբար բաղկացած է մոտոհրաձգային ստորաբաժանումներից կամ հատուկ նշանակության ստորաբաժանումներից: Այս խմբի խնդիրն է հետախուզել հակառակորդի թիկունքում և բացահայտել միջուկային զենքի առաքման համակարգերը, հակառակորդի ուժերը, շտաբները, օդանավակայանները և այլ առաջնահերթ կարևորության նշանակետեր:

Միացյալ բանակային ռեզերվ

Համազորային ստորաբաժանումների ռեզերվները ձևավորվում են բրիգադների, գնդերի և գումարտակների կազմից: Բրիգադը կամ գունդը սովորաբար ձևավորում է գումարտակ, իսկ գումարտակը՝ դասակ:

Հակաօդային/օդագրոհային պաշտպանության ռեզերվ

Զենիթահրթիռային ռեզերվն օգտագործվում է պաշտպանական իրավիճակներում և բաղկացած է երկրորդ շարակարգից վերցված համազորային ստորաբաժանումներից: Ռուսներն այսպիսի կազմավորում կստեղծեն միայն այն դեպքում, եթե նրանք հարկադրված լինեն պայքարել այնպիսի հակառակորդի դեմ, որը կարող է վայրէջք կատարել կամ ուժեր տեղափոխել յուրային մարտակարգեր:

Զրահատանկային խումբ

Զրահախումբը ձևավորվում է այն բանից հետո, երբ մոտոհրաձգային զորքերը դուրս են բերվում իրենց զրահամեքենաներից՝ հարձակում կամ պաշտպանություն իրականացնելու համար: Մարտական զրահապատ մեքենաները այնուհետև ձևավորվում են զրահապատ մանևրելի ռեզերվի կամ աջակցող ստորաբաժանման մեջ: Որոշ դեպքերում զրահախումբը համալրվում է տանկերով: Դրանք օգտագործվում են գումարտակի կողմից՝ պաշտպանությունն ուժեղացնելու և տարաշարժությունն ու կրակային ներուժը բարելավելու նպատակով՝ պաշտպանության ցանկացած ճեղքումը կանխելու համար:

Հատուկ ռեզերվ

Կախված մարտավարական իրավիճակից, կարող են ձևավորվել հատուկ ռեզերվներ, ինչպիսիք են քիմիական պաշտպանության կամ ինժեներական ռեզերվները: Նրանք սովորաբար չեն ձևավորվում գումարտակի մակարդակում՝ իրենց օրգանական ռեսուրսների սահմանափակության պատճառով:

Հակատանկային ռեզերվ

Բրիգադային, գնդային կամ գումարտակային մակարդակի հակատանկային ստորաբաժանումները կազմում են հակատանկային ռեզերվ: Այս ռեզերվները հաճախ ուժեղացվում են ինժեներական և հրետանային միջոցներով:

Թևային և թիկունքային անվտանգության ուժեր

Երթի ընթացքում ինչպես առաջին, այնպես էլ երկրորդ շարակարգի յուրաքանչյուր գումարտակ և գունդ իրականացնում է թևային պահպանություն, իսկ երկրորդ շարակարգի ստորաբաժանումները, որպես կանոն, ապահովում են թիկունքային պահպանությունը: Առաջավոր ջոկատներն ու առաջավոր պահպանության ջոկատները թևային և թիկունքային պահպանությունը կազմակերպում են իրենց սեփական ուժերի հաշվին:

Գրոհային ջոկատ

Գրոհային ջոկատը բաղկացած է ուժեղացված հրաձգային վաշտից, որը կարող է օդային դեսանտավորում իրականացնել հակառակորդի թիկունքում: Այս ջոկատը հաճախ օգտագործվում է զսպման կամ հակագրոհային առաջադրանքներ կատարելու համար:

Մարտական պահպանության ուղեկալ

Առաջին շարակարգի պաշտպանական գումարտակների առաջին շարակարգի վաշտերը սովորաբար օգտագործում են դասակները որպես CSOP (Մարտական պահպանության ուղեկալ): PSC-ն (մասնավոր պահպանության ընկերություն) ապահովում է հիմնական կորպուսի անվտանգությունը պաշտպանությունում և, ընդհանուր առմամբ, գտնվում է հիմնական կորպուսի ուղղակի կրակային աջակցության տիրույթում:

Կազմակերպվածք

«Նոր հայացքի» վերակազմավորումը ցամաքային զորքերը ավանդական խորհրդային քառաստիճան կազմակերպվածքից (ռազմական օկրուգ, բանակ, դիվիզիա և գունդ) փոխվեց արդիականացված եռաստիճան ուժի՝ ռազմական օկրուգի, բանակի և բրիգադի: Գլխավոր շտաբը բրիգադը դիտարկում է որպես օպտիմալ կազմակերպչական միավոր, որը կարող է պայքարել լոկալ պատերազմներում և զինված հակամարտություններում, և, առնվազն լայնածավալ պատերազմի սկզբում: Սակայն, հավանական մարտական գործողությունների շարունակական վերլուծությունը ստիպում է վերադառնալ դիվիզիա կազմակերպչական միավորի: Սկզբնական վերակազմավորման ժամանակ խորհրդային դիվիզիաներն ու գնդերը կրճատվեցին մինչև բրիգադներ՝ մոտոհրաձգային բրիգադներում (ՄՀԲր) 3000-4500 մարդով և տանկային բրիգադներում (ՏԲր) 3000 մարդով:

Ավելի փոքր բրիգադների ձևավորումը ապահովում է ռազմավարական շարժունակության այնպիսի մակարդակ, որին Ռուսաստանը չէր կարող հասնել՝ օգտագործելով նախկին խորհրդային դիվիզիայի կառուցվածքը: Նոր մոտոհրաձգային և տանկային բրիգադները բարձր պատրաստվածության ստորաբաժանումներ են, որոնք համալրված են հիմնականում պայմանագրային զինծառայողներով և ունակ են արագ տեղափոխվել երկաթուղով կամ օդային ճանապարհով ռազմավարական տարբեր հեռավորություններ: Այս փոքր ստորաբաժանումներն ունեն հնարավորություններ, որոնք համեմատելի են նախկին խորհրդային դիվիզիաներին, կարող են ավելի շատ խնդիրներ լուծել և ընդգրկել Ռուսաստանի հսկայական սահմանների մեծ մասը:

Ռուսաստանը բարեփոխում է մանևրային դիվիզիաները այն ռազմական օկրուգներում, որտեղ սպասվող սպառնալիքը պահանջում է կառավարման ավելի լայն ծածկույթ: Առաջին հերթին Արևմտյան և Հարավային ռազմական օկրուգներում ստեղծվեցին նոր դիվիզիաներ, որոնց առանցքը առանձին մանևրելի բրիգադն է: Նոր բրիգադների ստեղծումից հետո Գլխավոր շտաբը պահպանեց ենթակա գնդերով որոշ դիվիզիաներ այն ռազմական օկրուգներում, որտեղ երկար հեռավորություններում ծավալումը անհրաժեշտ չէր համարվում: Դիվիզիաները հիմնականում գտնվում են Արևմտյան, Հարավային և Կենտրոնական ռազմական օկրուգներում: Ապագա հավանական մարտական գործողությունների վերլուծությունը գլխավոր շտաբին ստիպեց վերստեղծել դիվիզիաները՝ օգտագործելով գոյություն ունեցող մանևրային բրիգադները որպես հիմնական բաղադրիչ: Այդ դիվիզիաները տեղակայված են խաղաղ ժամանակների բազաներում՝ սահմանամերձ շրջանների մոտակայքում, որտեղ, Ռուսաստանի կարծիքով, հակառակորդի հարձակման հավանականություն կա: Մոտոհրաձգային և տանկային դիվիզիաներն ունեն ավելի մեծ թվով պայմանագրային զինծառայողներ և զորակոչիկներ, անձնակազմի ընդհանուր թիվը համապատասխանաբար կազմում է մոտավորապես 8500 և 6500 մարդ: Օդային դիվիզիաները և ծովային հետևակային բրիգադները, որպես էլիտար ստորաբաժանումներ, համալրված են հիմնականում պայմանագրային զինծառայողներով և կազմում են համապատասխանաբար մոտ 5500 և 2500 մարդ:

Այս փոփոխությունները նշանակալի շեղում էր խորհրդային շրջանի ցամաքային զորքերի կազմակերպչական կառուցվածքների կանխատեսելիությունից: ՑԶ-ի վերակազմավորման արդյունքում ի հայտ եկան բրիգադային և գնդային կառույցներ,

որոնք որոշ չափով ստանդարտ են, բայց ավելի բարձր շարակարգերում շեշտը դրվում է ենթադրյալ սպառնալիքի վրա:

Խորհրդանիշներ

Այս փաստաթղթում ՅԶ-ի բոլոր ստորաբաժանումների խորհրդանիշները օգտագործում են շեղանկյունե շրջանակ, ինչպես սահմանված է DOD MIL-STD 2525D-ում: Առաջադրանքների կատարման համար կազմակերպված բոլոր ստորաբաժանումները օգտագործում են «task force» ուժեղացուցիչը, որը գտնվում է «echelon» փոփոխիչի վերևում (միավորի չափը) շեղանկյունե շրջանակի վերևում: Նկար 1-ում ցույցադրված է ստորաբաժանումների պատկերման եղանակները:

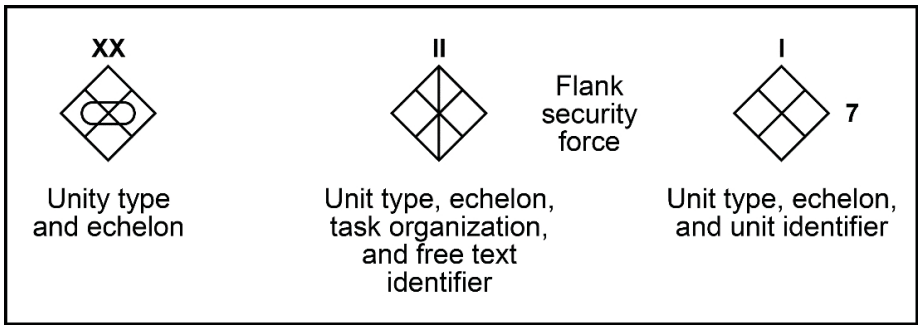

Նկ. 1. Ստորաբաժանումների խորհրդանիշներ

Ռուսաստանում օգտագործվող խորհրդանիշները զգալիորեն տարբերվում են և շատ տեղեկություններ են փոխանցում օգտատերերին: Հրամանատարներն օգտագործում են քարտեզագրական խորհրդանիշներ և աշխատանքային քարտեզներ կամ քարտեզ՝ որոշումները ամրագրելու և պլանները ենթականերին փոխանցելու համար: Հրամանատարի հաստատված քարտեզը համարժեք է այն հրամանին, որը սահմանում է ստորաբաժանման առաքելություններն ու խնդիրները:

Դիվիզիաներ և բրիգադներ

Ի տարբերություն ԱՄՆ-ի և ՆԱՏՕ-ի, ՅԶ բրիգադները չեն ենթարկվում դիվիզիաներին, այլ ուղղակիորեն ենթարկվում են համազորային բանակին: ՅԶ դիվիզիաների թվաքանակը ստանդարտացված կամ ֆիքսված չէ, դրանք ունեն մաններելի գնդերի տարբեր տիպեր:

Գոյություն ունեն բրիգադի երկու տեսակ՝ ՄՀԲր և ՏԲր: Որպես «նոր հայացքի» բարեփոխման մաս, ՅԶ-ն միավորել է գոյություն ունեցող դիվիզիաներն ու գնդերը բրիգադների մեջ: Այս բրիգադները նախատեսված են լոկալ պատերազմներ վարելու համար, բայց կարող են հաջողությամբ օգտագործվել նաև լայնածավալ պատերազմներում:

Դիվիզիային ենթակա բրիգադներն ու գնդերը պետք է կարողանան ձևավորել առաջադրանքով կազմակերպված ԳումՄԽ: Գնդի կամ բրիգադի կողմից կազմակերպված ԳումՄԽ-ների քանակը կախված է արդիականացման մակարդակից, բայց նրանք բոլորը պետք է կարողանան ստեղծել առնվազն մեկ ԳումՄԽ: Առաջադրանքով կազմակերպված ԳումՄԽ -ն կատարում է ինքնուրույն համազորային մարտական առաջադրանքներ:

Ռուսական բանակի ամենամեծ մարտավարական միավորը դիվիզիան է: Ռուսները կարծում են, որ դիվիզիոնային կառուցվածքը անհրաժեշտ է ԱՄՆ-ի և ՆԱՏՕ-ի կողմից ցանկացած ագրեսիային հակազդելու համար: Այս դիվիզիաներից մի քանիսն ունեն խորհրդային դասական վեցգնդային կառուցվածք: ՄՀԴ-ն բաղկացած է երեք ՄՀԳ-ից, մեկ ՏԳ-ից, մեկ ՀրԳ-ից և մեկ ՀՕՊ գնդից: ՏԴ կարող են պարունակել երեք ՏԳ և մեկ ՄՀԳ, ինչպես նաև հրետանային և զենիթային գնդեր: Դիվիզիայի ներսում գտնվող գնդերը, ամենայն հավանականությամբ, կնմանվեն խորհրդային դարաշրջանի գնդային կառուցվածքին՝ ՀՕՊԳում-երի և ՀՋԿՌՀ-ի ավելացմամբ: Ժամանակակից ռուսական դիվիզիաների անձնակազմը կազմում է մոտ 8500 մարդ, ինչը զգալիորեն փոքր է խորհրդային դարաշրջանի դիվիզիաներից: Նկար 2-ում և 3-ում ցույց են տրված ՄՀԴ-ի և ՏԴ-ի կառուցվածքի օրինակներ:

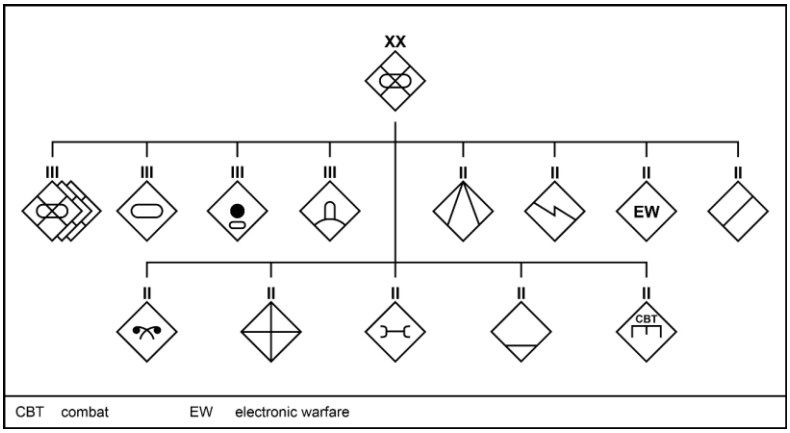

Նկ. 2. Մոտոհրաձգային (մեքենայացված) դիվիզիա

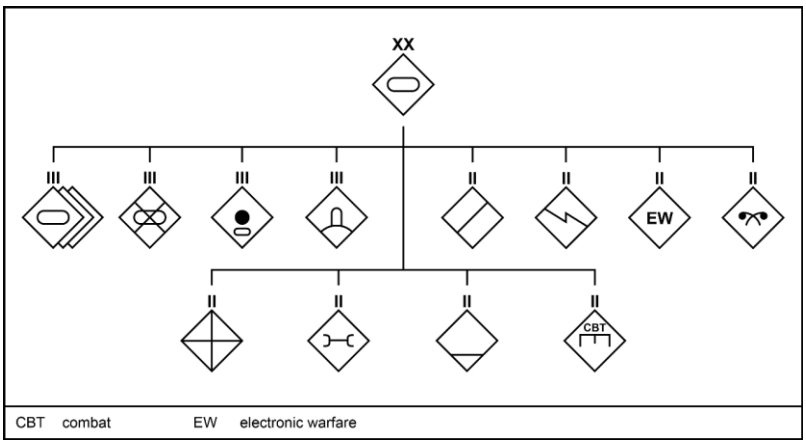

Նկ. 3. Տանկային դիվիզիա

Գնդային ուժերի կառուցվածքը

Ռուսաստանի գնդային կառույցն առայժմ մշակման փուլում է, սակայն, ամենայն հավանականությամբ, այն նման կլինի համազորային բրիգադներին, որոնց կազմում ընդգրկված են չորս մանևրային զումարտակներ: ՄՀԳ-ն բաղկացած կլինի երեք ՄՀԳում-ից և մեկ ՏԳում-ից, իսկ ՏԳ-ն՝ երեք ՏԳում-ց և մեկ ՄՀԳում-ից : Նկար 4 -ում ցույց է տրված ռուսական գնդի օրինակ:

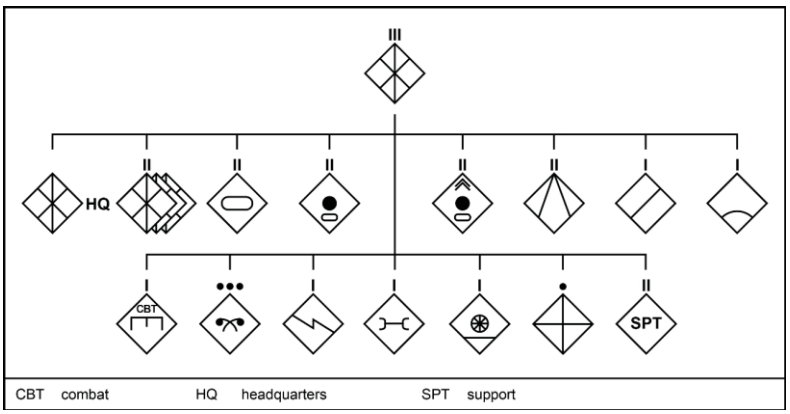

Նկ.4. Մոտոհրաձգային գունդ

Առանձին համազորային բրիգադի ուժերի կառուցվածքը

Առանձին համազորային բրիգադները դիվիզիաներից տարբերվում են նրանով, որ ունեն ավելի քիչ անձնակազմ և ավելի քիչ ռազմական տեխնիկա: Սակայն,նրանք կարող են կատարել առաջադրանքները նույն արդյունավետությամբ, ինչ դիվիզիաները, բայց ավելի փոքր պատասխանատվության ոլորտում: Չնայած այս բրիգադները, անշուշտ, կարող են գործել ինքնուրույն, նրանք սովորաբար գործողություններ են իրականացնում համազորային բանակի կազմում: Բրիգադները հաճախ համալրվում են բանակից նրանց հատկացված լրացուցիչ ստորաբաժանումներով, ինչպիսիք են հրետանային, ինժեներական, հակատանկային և հակաօդային ստորաբաժանումները:

ՄՀԲր-ի և ՏԲր-ի ստորաբաժանումները տարբերվում են թվաքանակով և տեսակով: ՄՀԲր-ն բաղկացած է երեք ՄՀԳում-ից, մեկ ՏԳում-ից, մեկ ՀՏԳում-ից, մեկ ՀրԳում-ից և մեկ ՀՁԿՌՀ Գում-ից: Նկար 5-ում ցույց է տրված ՄՀԲր-ի օրինակը:

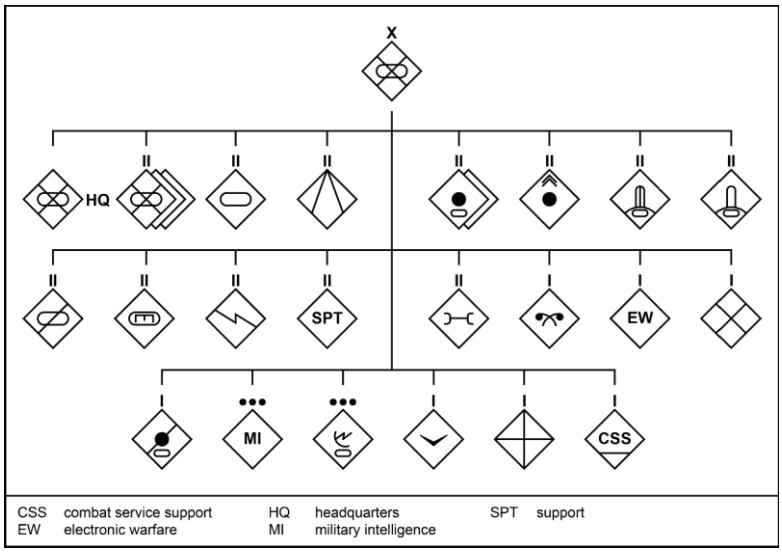

Նկ. 5. Մոտոհրաձգային բրիգադ (օրինակ)

ՏԲր-ն բաղկացած է երեք ՏԳում-ից և մեկ ՄՀԳում-ից, սակայն, ի տարբերություն ՄՀԲր-ի, այն չունի հակատանկային ստորաբաժանում, հրետանային գումարտակ կամ ՀՕՊ գումարտակ:

Գումարտակային մարտավարական խումբ (ԳումՄԽ)

ԳումՄԽ-ը կազմակերպված կամ հատուկ մոտոհրաձգային կամ տանկային գումարտակ է, որը ստեղծվում է բրիգադի կամ գնդի կազմից՝ լրացուցիչ ուժերի և միջոցների ներգրավմամբ՝ որոշակի առաջադրանք կատարելու համար: Ռուսական ԳումՄԽ-երը գրեթե բացառապես բաղկացած են պայմանագրային զինծառայողներից: ԳումՄԽ-երը նախատեսված են ամենաբարդ և կարևորագույն առաջադրանքները կատարելու համար: Նպատակն է ստեղծել մարտավարական խմբեր, որոնք մարտական հզորությամբ համարժեք են խորհրդային ժամանակների բրիգադներին, բայց պահանջում են շատ ավելի քիչ անձնակազմ:

ԳումՄԽ-երը պարբերաբար մարզվում են ապահովող ստորաբաժանումների հետ և կիսամշտական կառույցներ են: Ինչպես բրիգադը կամ գունդը, որոնք հաճախ լրացուցիչ ռեսուրսներ են ստանում բարձրագույն շտաբներից, ԳումՄԽ-երը նույնպես ստանում են լրացուցիչ տանկեր, մոտոհրաձգային ստորաբաժանումներ, հրետանի, սակրավորներ, հակատանկային զենքեր, հակաօդային պաշտպանության համակարգեր և այլ միջոցներ: Այս լրացուցիչ ռեսուրսներով ԳումՄԽ-երը իրականացնում են անկախ մարտական առաքելություններ՝ որպես համակցված սպառազինությունների կազմավորումների մաս:

ԳումՄԽ-երը զգալիորեն ավելի մեծ մարտական հզորություններ ունեն, քան սովորական գումարտակները, չնայած, ռուսական ստանդարտի համաձայն, մոտոհրաձգային կամ տանկային գումարտակները մարտում միշտ ստանում են լրացուցիչ միջոցներ: Այս լրացուցիչ ուժերը գումարտակը ինքնին ԳումՄԽ չեն դարձնում: Նկար 6-ում ցույց է տրված ԳումՄԽ-ի օրինակ:

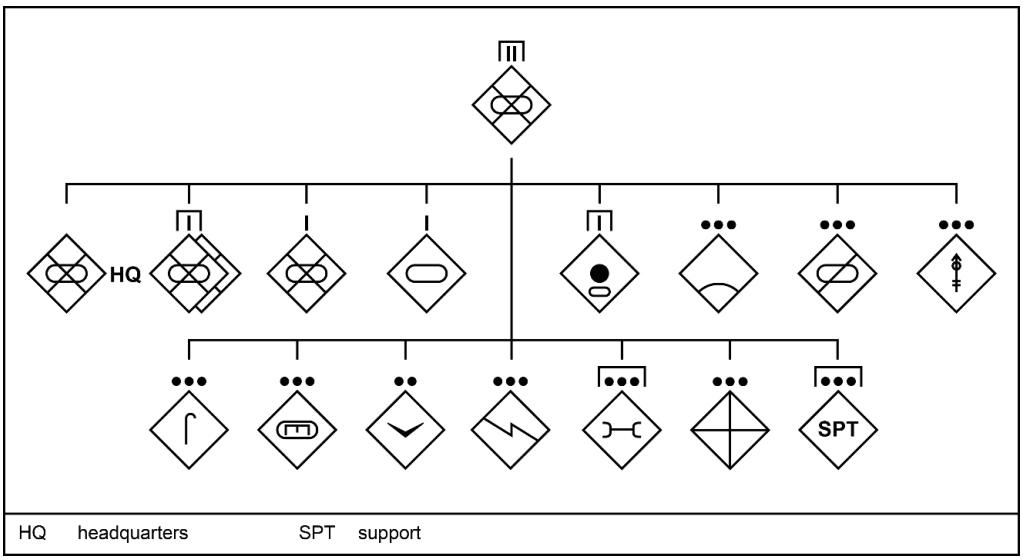

Նկ. 6. Գումարտակային մարտավարական խումբ

Վաշտային մարտավարական խումբ (ՎաշտՄԽ)

Վաշտային մարտավարական խումբը, ինչպես ԳումՄԽ-ը, հատուկ ստորաբաժանում է, որը կազմակերպված է որոշակի առաքելություն կամ խնդիր կատարելու համար: Նրանք հաստատում են մաննրային և աջակցության ստորաբաժանումների

միջև կանոնավոր հարաբերություններ՝ մարտական հզորությունը և ընդհանուր մարտավարական հնարավորությունները բարձրացնելու համար: ՎաշտՄԽ-ն կարող է կազմավորվել ոչ նշանառու կրակ վարող լրացուցիչ ստորաբաժանումներով՝ կախված հակառակորդի նշանակետի տեսակից և առաջնահերթությունից: Տանկային, հետախուզական, հակատանկային, հակաօդային պաշտպանության, ինժեներական, դիպուկահարային և այլ լրացուցիչ ստորաբաժանումներով ՎաշտՄԽ -ի օրինակը ներկայացված է նկար 7-ում:

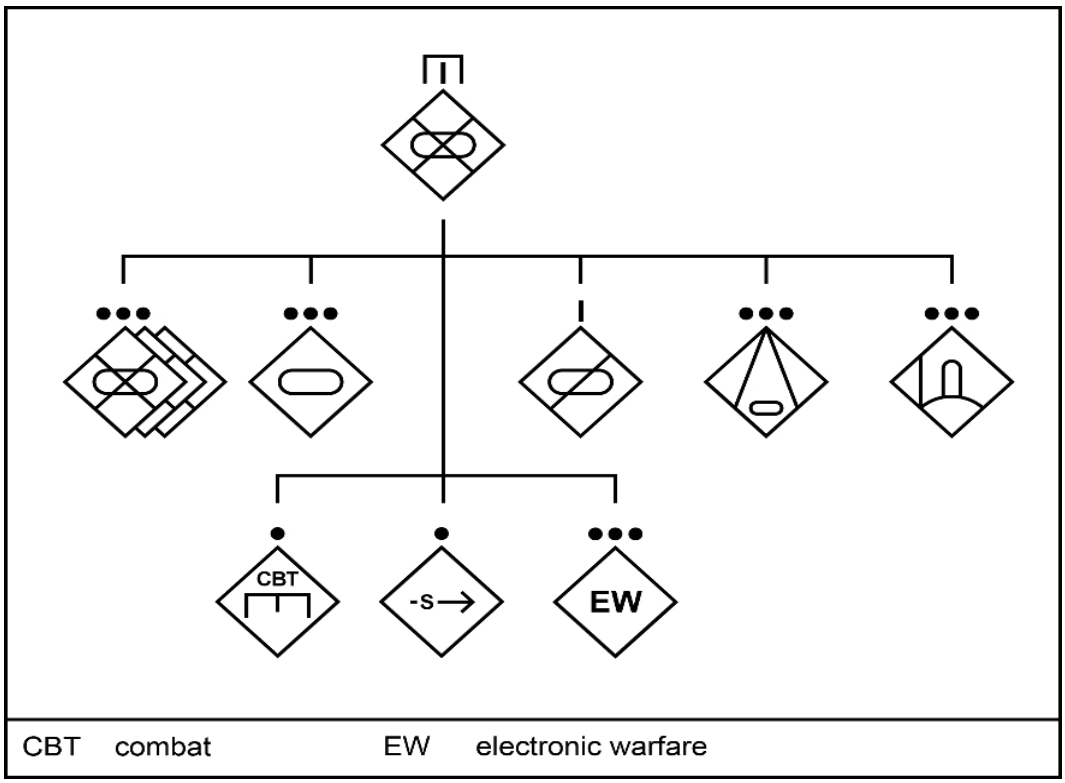

Նկ. 7. Վաշտային մարտավարական խումբ

Գումարտակներ

Ռուսական համակարգում գումարտակները ստորաբաժանումներ են և ներկայացնում են բրիգադների և գնդերի հիմնական ուժերը: Մոտոհրաձգային գումարտակը (ՄՀԳում) սովորաբար բաղկացած է երեք մոտոհրաձգային վաշտից (ՄՎ-ից), ականանետային մարտկոցից (ԱՆմարտ-ից) և հետախուզության, նռնականետի, հակատանկային, կապի, ինժեներական և մարտական աջակցության մեկական դասակից: Տանկային գումարտակը (ՏԳում) սովորաբար բաղկացած է երեք տանկային վաշտից (ՏՎ-ից): Անկախ առաջադրանքից գումարտակը լրացուցիչ ռեսուրսներ է ստանում բրիգադից կամ գնդից: Նկար 8-ում և 9-ում ցույց են տրված գումարտակների օրինակներ:

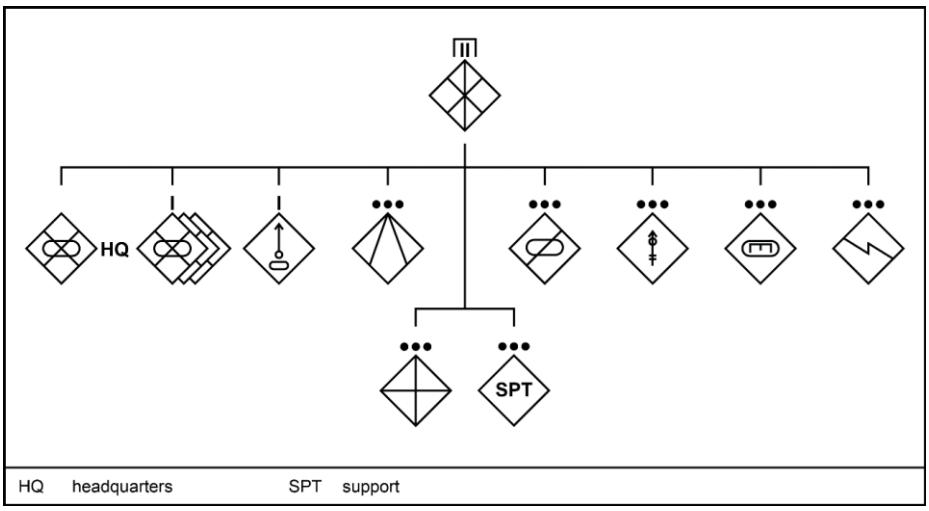

Նկ. 8. Մոտոհրաձգային գումարտակը և կազմակերպված աջակցությունը

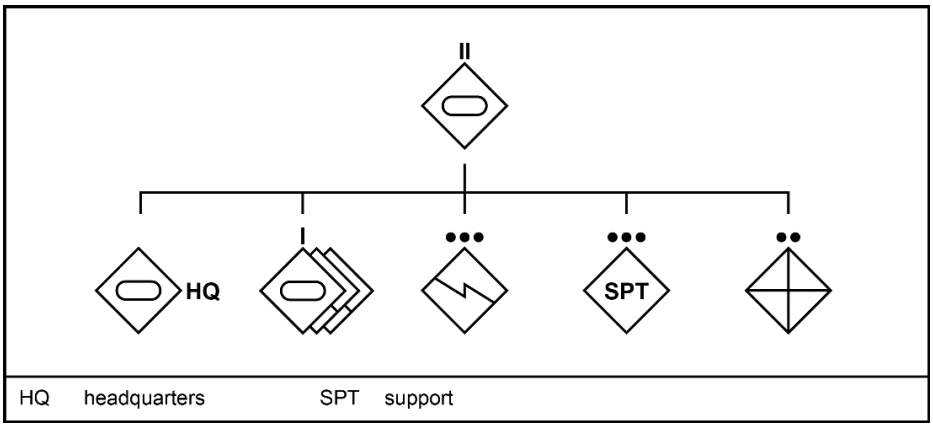

Նկ. 9. Տանկային գումարտակ

Վաշտեր

Ռուսական վաշտերը տարբերվում են չափերով, բայց մեծ մասը բաղկացած է երկուսից չորս դասակից, որոնցից յուրաքանչյուրում միջինում կա 30-100 զինվոր: Վաշտերի մեծ մասը գումարտակի մաս են կազմում, բայց որոշ դեպքերում վաշտը կարող է անմիջականորեն հաշվետու լինել բրիգադին, գնդին կամ նույնիսկ ավելի բարձր շարակարգային ստորաբաժանումներին: Ռուսական մոտոհրաձգային վաշտն ունի երեք դասակ, որոնցից յուրաքանչյուրը հրամանատարում է կապիտան: ԶՓՄ գումարտակի մոտոհրաձգային վաշտը կարող է ունենալ լրացուցիչ հակատանկային դասակ:

Մասնագիտացված ուժեր և միջոցներ (CSOP)

Մարտավարական մակարդակի հետախուզական և կրակային համալիրը համատեղում է տվյալ մակարդակի հրամանատարության տրամադրության տակ գտնվող բաղադրիչը և հատկացված կրակային միջոցները: Դրանք կարող են ներառել ավիացիա, հրետանի և հրթիռային ստորաբաժանումներ: CSOP-ն նաև համատեղում է իրեն հատկացված հետախուզական միջոցները: Չնայած դա առանձնապես նախատեսված չէ, ՑԶ դիվիզիոնային և բրիգադային մակարդակի կազմավորումները կարող

են ձևավորել առնվազն մեկ CSOP կառույց՝ շտաբ, հրամանատարական կետ, կապի և հետախուզության համակարգ, ինչպես նաև կրակի կառավարման ինտեգրված /ավտոմատացված համակարգ: Բրիգադներն ու ստորաբաժանումները կարող են ստեղծել սահմանափակ CSOP՝ օգտագործելով բրիգադային հրետանային խմբի (BrAG) ինտեգրված կրակային միջոցներ: RFC-ն (հրետանային խումբ) կարող է ներառել նկար 10-ում պատկերված ստորաբաժանումների որոշ կամ բոլոր տեսակները:

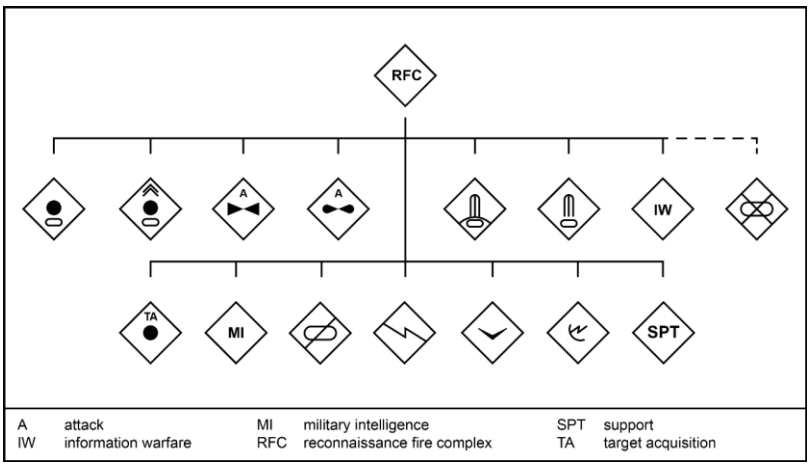

Նկ.10. Գործառույթները կամ տիպային ստորաբաժանումները, որոնք կազմակերպված են որպես RFC տարրեր

Հրամանատարական կետերի տեսակներ

Ռուսական ստորաբաժանումները կարող են ունենալ մի քանի տեսակի հրամանատարական կետեր, ինչպիսիք են հիմնական, առաջավոր, օդային և օժանդակ, որպեսզի ապահովեն պահուստավորումը և գործողությունների շարունակականությունը: Մեկ հրամանատարական կետի վրա հարձակումը չի հանգեցնի ՅԶ-ի մարտավարական գործողությունների խափանմանը: Տիպային ռուսական հրամանատարական կետերը ներկայացված են նկ. 11-ում:

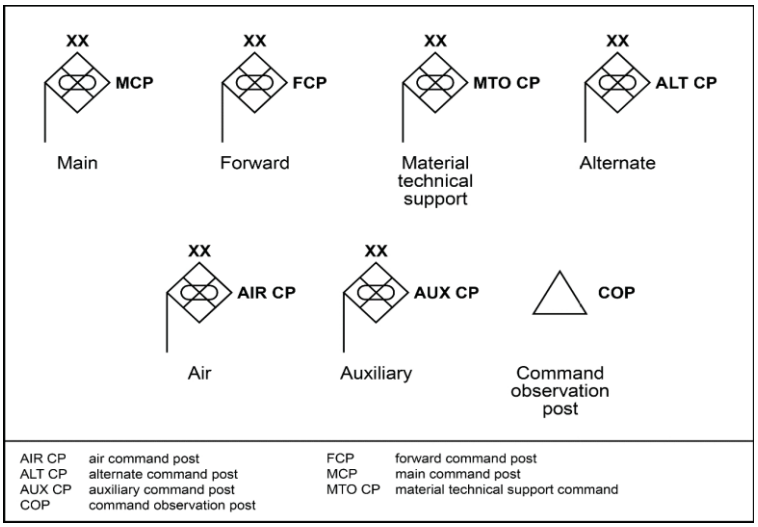

Նկ.11. Հրամանատարական կետրի խորհրդանիշները

Գլխավոր հրամանատարական կետ

Յուրաքանչյուր բանակ, կորպուս, դիվիզիա, բրիգադ և առանձին գունդ ունի գլխավոր հրամանատարական կետ (ԳՀԿ): Այս հրամանատարական կետը հիմնականն է և լրացվում է առաջավոր և պահեստային հրամանատարական կետերով: Գլխավոր հրամանատարական կետը պաշտպանում է ցամաքային մարտավարական զենիթային կայանքների դասակը:

Առաջավոր հրամանատարական կետ

Հրամանատարները հաճախ ստեղծում են առաջավոր հրամանատարական կետեր (ԱՀԿ)՝ աշխատողների փոքր խմբերով: Լինելով շատ ավելի փոքր և շարժական, քան ԳՀԿ-ն հրամանատարին տրամադրում է տեղեկատվություն և հաղորդակցություն, որոնք հեշտացնում են որոշումների կայացումը: Այն տեղակայված է մի կետում, որտեղ հրամանատարը կարող է ավելի արդյունավետ և անձամբ վերահսկել ու ազդել մարտի ընթացքի վրա: ԱՀԿ-ն հաճախ օգտագործվում է այն դեպքում, երբ ԳՀԿ կառավարումը դժվար է, կամ երբ ԳՀԿ-ն տեղափոխվում կամ ոչնչացվում է:

Հրամանատարական դիտակետ

Հրամանատարական դիտակետը, որպես կանոն, զրահապատ հրամանատարական մեքենա է: Սա միակ հրամանատարական կետն է, որը ձևավորվում է բրիգադից և գնդից ցածր մակարդակում: Հրետանային հրամանատարներն ունեն նաև հրամանատարական դիտակետերի (ՀԴԿ) մեքենաներ: Հրետանային դիվիզիոնների և մարտկոցների հրամանատարները սովորաբար տեղակայվում են տարաշարժությանն աջակցող հրամանատարի հետ միասին՝ կրակի բացման ազդանշանները փոխանցելու և հարմարավետ նշանակետերը արագ խոցելու համար:

Նյութատեխնիկական ապահովման հրամանատարական կետ (ՆՏԱ ՀԿ)

ՆՏԱ ՀԿ-ն, որը հայտնի է նաև որպես թիկունքի ղեկավարման կետ, ստեղծվում է բրիգադների, գումարտակների և վաշտերի կողմից: Բրիգադը ՆՏԱ ՀԿ ստեղծում է բանակային հրամանատարական կետի թիկունքում, իսկ գումարտակը' դիվիզիայի կամ բրիգադի ՀԿ-ի թիկունքում: Վաշտը ՆՏԱ ՀԿ ստեղծում է մանևրելի գումարտակի մատակարարման կետից հետո:

Օդային հրամանատարական կետ (ՕդՀԿ)

Երբ ենթակաները տարակենտրոնացված են մեծ տարածքներում, կամ երբ ԱՀԿ-ն տեղափոխվում է, հրամանատարը կարող է օգտագործել օդային հրամանատարական կետը՝ փոփոխվող իրավիճակը կառավարելու համար: Այն տարածված է բանակի, կորպուսի և դիվիզիայի հրամանատարությունում և կարող է տեղ գտնել նաև առանձին բրիգադներում: Այդպիսի հրամանատարական կետերը սովորաբար տեղակայված են ուղղաթիռներում:

Պահեստային հրամանատարական կետ (ՊՀԿ)

Պահեստային հրամանատարական կետն ապահովում է հրամանատարության ստանձնումը, երբ ԳՀԿ-ն շարքից դուս է եկել, տեղափոխվում է կամ իրադրությամբ պայմանավորված կատարվում է առանձին կառավարչական խնդիրներ: Այս հրամանատարական կետն գործում է խիստ կրճատված անձնակազմով:

Օժանդակ հրամանատարական կետ (ՕժՀԿ)

Օժանդակ հրամանատարական կետը ստեղծվում է բանակի և դրանից բարձր վերադաս հրամանատարության կողմից, երբ իրավիճակը պահանջում է լրացուցիչ հրամանատարական կետի առկայությունը: Այն հաճախ օգտագործվում է երկրորդական ուղղությամբ գործողությունները վերահսկելու համար:

Վերահսկողության միջոցառումներ

Սովորաբար ստորաբաժանումների և զորամասերի գործողությունները կողմնորոշելու կամ կարգավորելու համար օգտագործում է կառավարման միջոցառումների նվազագույն քանակ: Նրանք վերլուծում են օպերատիվ իրադրությունը (ՕԻ), որպեսզի անհրաժեշտության դեպքում արագ անցնեն պաշտպանությունից հարձակողական կամ գծայինից ոչ գծային դիսպոզիցիայի: Վերլուծությունը հարմարվում է հակամարտության պայմանների բնույթին և ապահովում է առաքելության հստակ ակնկալիքներ, ինչպես նաև սահմանափակումներ կամ զսպումներ, որոնք կապված են առաքելության ակնկալիքների հետ գրավոր, բանավոր կամ գրաֆիկական հրահանգներում:

Երբ դիվիզիան կամ բրիգադը մասնակցում է բանակի մարտական կազմում, նրան նշանակվում է պաշտպանական շրջան: Ստորաբաժանումները ստեղծում են պաշտպանական գոտիներ նշանակված պաշտպանական շրջանի սահմաններում: Առանձին ուղղությամբ կամ զինված հակամարտության ընթացքում անկախ գործողությունների համար ստորաբաժանմանը նշանակվում է պատասխանատվության գոտի:

Մոտոհրաձգային կամ տանկային ստորաբաժանումները պաշտպանելիս կան մի քանի կառավարման տարրեր, որոնք կապում և միավորում են կազմավորումները՝ ստեղծելով ինտեգրված պաշտպանություն.

- Մարտական կազմավորում՝ առաջադրանքի կատարման համար կազմակերպված զորամասեր և ստորաբաժանումներ, որոնք պաշտպանության մաս են կազմում:
- Գոտիներ-հաջորդական նշանակված շրջաններ, որոնք սահմանում են բանակի ենթակա ստորաբաժանումների հետախուզության, անվտանգության ապահովման և ուժերի պաշտպանական շարակարգման պարտականությունները:
- Ուժեղ կետեր-պատրաստված մարտական դիրքեր, որոնք միմյանց միացված են խրամուղիներով և ամրացված են ինժեներական խոչընդոտներով, որոնք 360 աստիճանով կազմում են պաշտպանական դիրք:
- Կրակային համակարգ - բոլոր օրգանական և առանձնացված կրակային համալիրներ, որոնք միավորված են կրակային դարաններ և կրակային պարկեր ստեղծելու մեջ, ինչպես նաև ապահովում են ստորաբաժանման ճակատային շրջառման բացառումը:
- Ինժեներական խոչընդոտներ-խոչընդոտների տեղադրում, ներառյալ ականներ, մետաղալարեր, կրակային, էլեկտրական արգելապատնեշներ և այլ խոչընդոտներ, որոնք նախատեսված են հակառակորդի հարձակվող ստորաբաժանումները դանդաղեցնելու կամ ջախջախելու համար:

Պատասխանատվության գոտի (ՊԳ)

Ժամանակակից մարտադաշտի կանխատեսվող ոչ գծային բնույթը, հավանաբար, կհանգեցնի ստորաբաժանումներին անկախ գործողությունների համար նախատեսված ՊԳ-ների հատկացմանը: ՊԳ-ն ստորաբաժանման օպերացիաների շրջանի (ՕՇ) և ՕՇ-ից դուրս գտնվող տարածքի գումարն է, որը կարող է դիտարկվել ստորաբաժանման հետախուզական և պահպանության տեխնիկական տվիչների կողմից: ՊԳ-ն կարող է տարածվել այլ ստորաբաժանումների ՕՇ-ների վրա: ՊԳ-ն կախված է այն պաշտպանության տեսակից, որով ստորաբաժանումը զբաղվել է հակագրոհից առաջ: Դիրքային պաշտպանության դեպքում բրիգադի ՊԳ-ի պլանա-

վորման հեռավորությունները ներառում են մինչև 10 կմ երկարայնքով և մինչև 15 կմ խորությամբ ճակատային գոտի: Հրատապ պաշտպանության ժամանակ հարձակման պլանավորման հեռավորությունները ներառում են մինչև 20 կմ երկարայնքով և մինչև 30 կմ խորությամբ բրիգադի ճակատային գոտի: Այս պլանավորման հեռավորություն-ները հիմնված են COFM հաշվարկների և նոմոգրամների վրա և կարող են փոփոխվել՝ կախված մարտադաշտի պայմաններից:

Ուժային գործողության գոտու ծածկույթ (անվտանգության գոտի)

Ուժային գործողության գոտու ծածկույթը (անվտանգության գոտին) դա այն զորամասի կամ ստորաբաժանման մարտական շրջանի մի մասն է, որին հանձնա-րարված է պաշտպանել հիմնական պաշտպանական գոտիները հակառակորդի ստորաբաժանումների հանկարծակի հարձակումից: Այն ստորաբաժանումը, որին հանձնարարված է պաշտպանել անվտանգության գոտին, օրինակ՝ առաջավոր ջոկատին, խնդիր ունի խափանել հակառակորդի հարձակումը՝ կասեցնելով կամ ստիպելով նրան հետ քաշել իր ուժերը: Անվտանգության գոտին աշխարհագրական շրջան և օդային տարածք է, որում նշանակված ստորաբաժանումը ֆիքսում կամ խափանում են հակառակորդի գործողությունները և պայմաններ են ստեղծում ՕՇ-ի ամբողջ տարածքում հաջող ռազմական գործողությունների համար: Այս գոտում գտնվող ստորաբաժանումները հարձակվում են հակառակորդի մարտական համակարգի որոշակի բաղադրիչների վրա և կիրառելով հիմնականում բարձր ճշգրտության սպառազինություն կամ զանգվածային կրակի միջոցով սկսում են կազմաքանդել այդ համակարգն ու պարտության մատնել: Անվտանգության գոտում հաջող գործողությունները հնարավորությունների պատուհան են ստեղծում, որից կարող են օգտվել ռազմական գործողությունների գոտու ստորաբաժանումները: Նշվում է, որ մարտավարական անվտանգության գոտին կարող է կազմավորվել պաշտպանության առաջնագծից առաջ մինչև 40 կմ խորությամբ: Այսպիսի խորը անվտանգության գոտու նպատակն է խորամանկությամբ դուրս քաշել հակառակոր-դին և իրականացնել հետևյալ գործողությունները, այդ թվում՝

♦ ջախջախել ագրեսորի հետախուզական և հակահետախուզական ուժերը:

♦ Հետախուզել կամ դիտարկել հակառակորդի ամենակարևոր համակարգերը:

♦ Մարտական գործողությունների գոտում հակառակորդին զրկել ստորաբաժա-նումները հայտնաբերելու և մեծ հեռահարության վրա կրակով խոցելու հնարավորու-թյունից:

♦ Խափանել հակառակորդի հակաօդային պաշտպանությունը:

♦ Խաթարել ագրեսորի ինժեներական կարողությունները:

♦ Տարանջատել հակառակորդի շարժն ու տարաշարժը:

♦Ընդհատել հակառակորդի մարտական ուժերի արդյունավետ լոգիստիկ աջակ-ցությունը:

♦ Հակառակորդին մոլորեցնել ստորաբաժանումների տեղակայման և գործողու-թյունների, հիմնական ջանքերի կուտակման կամ պաշտպանության հիմնական միջոցների վերաբերյալ:

Անվտանգության գոտու սահմանները բաղկացած են մարտական գծից և ընդհանուր պատասխանատվության գոտու հետախուզական բնագծից: Ոչ գծային հարձակողական մարտում վերադաս շտաբը կարող է առաջ մղել մարտական գիծը և հետախուզական բնագիծը, քանի որ ստորաբաժանումը շարունակում է շարժվել և տարաշարժվել հաջորդական հարձակողական գործողություններում: Վերադաս

շտաբի հրամանատարը կարող է հարմարեցնել անվտանգության գոտու սահմանը, երբ ստորաբաժանումները զբաղեցնում են ժամանակավոր պաշտպանական դիրք՝ հաջող հարձակողական գործողություններից հետո ամրացնելով ձեռք բերված հաջողությունները կամ նախապատրաստվելով հետագա հարձակողական գործողություններին: Նմանապես, վերադաս շտաբի հրամանատարը կարող է հարմարեցնել անվտանգության գոտու սահմանը՝ ելնելով պաշտպանական գործողությունների ընթացքում առաջացող պայմաններից:

Ստորաբաժանումների միջև անվտանգության գոտիները կարող են լինել հարակից կամ ոչ հարակից: Դրանք կարող են լինել նաև բազմամակարդակ, որտեղ ենթակա հրամանատարության անվտանգության գոտին հաջորդ ավելի բարձր հրամանատարության անվտանգության գոտու անբաժանելի մասն է կազմում: Անվտանգության գոտու զորամասերն ու ստորաբաժանումները կարող են ուղղորդվել բարձրագույն շտաբի անվտանգության գոտում խաթարող գործողություններ իրականացնելու համար:

Աջակցության գոտի

Աջակցության գոտին սահմանում է այն տարածքը, որը զբաղեցնում են առաքելությանը աջակցող զորամասերն ու ստորաբաժանումները: Անվտանգության ստորաբաժանումները գործում են աջակցության գոտու մարտական դերում, որպեսզի ջախջախեն հակառակորդի ուժերը, որոնք այլ կերպ կարող են ազդել ՕՇ -ի արդյունավետ լոգիստիկ և վարչական աջակցության վրա: Քողարկման, ապաստանի, ծածկույթի և խաբեության միջոցառումները, ինչպես մյուս տարածքներում, բարելավում են պաշտպանությունը հակառակորդի հետախուզությունից և ճշգրիտ հարձակումներից: Լոգիստիկ աջակցությունն ու ծառայությունները համատեղում են ուղղակի և ընդհանուր աջակցությունը՝ առաքելությունների և օժանդակ առաջադրանքների կատարման համար արդյունավետ մարտական ուժի պահպանում ապահովելու համար:

Դիվիզիայի աջակցության գոտին կարող է տարակենտրոնացվել ենթակա գնդերի աջակցության գոտիներում, կամ դիվիզիան կարող է ունենալ իր աջակցության գոտին, որը առանձնացված է ենթակա ստորաբաժանումների ՕՇ-ից: Երբ պաշտպանության կամ հարձակման ընթացքում մարտերը զարգանում են, հրամանատարությանը ժամանակին և շարունակական աջակցություն ապահովելու համար, աջակցության գոտին վերադասավորվում է հրամանատարության ցուցումների համաձայն: Աջակցության գոտին կարող է լինել ապաստարանում, որը սահմանակից չէ ՕՇ-ի այլ գոտիներին:

Հետախուզական գոտի

Հետախուզական գոտին ստորաբաժանման պատասխանատվության գոտու և այդ գոտուց դուրս գտնվող տարածքի ամբողջությունն է, որը կարող է դիտարկվել ստորաբաժանման տեխնիկական հետախուզության և պահպանության սարքավորումների միջոցով: Բրիգադի կամ դիվիզիայի կողմից ստեղծված հետախուզական ջոկատը, մարտավարական իրադրությունից ելնելով, կարող է ունենալ մինչև 10 կմ լայնությամբ գոտի՝ գումարտակի ջոկատի և 5 կմ՝ վաշտի համար:

Հարձակման գոտի

Հրամանատարը ստորադաս ստորաբաժանման համար նշանակում է հարձակողական առաջադրանք և համապատասխան հարձակման գոտի՝ հստակ որոշելու համար, թե որտեղ են ստորաբաժանումները իրականացնելու հարձակողական տարաշարժը: Հարձակման գոտիները հաճախ օգտագործվում են ստորադաս ստորա-

բաժանման հարձակողական գործողությունները վերահսկելու համար՝ որպես ավելի մեծ պաշտպանական ճակատամարտի կամ օպերացիայի մաս:

Կրակային դարան

Կրակային դարանը տեղանքում նշանակված դիրք է, որը բարենպաստ է հակառակորդի ուժերը թաքնված դիրքերից հանկարծակի կրակով ոչնչացնելու համար՝ մերձակա հեռահարությամբ ուղիղ և կենտրոնացված կրակով, ականների օգտագործմամբ: Հակառակորդի ուժերին առավելագույն վնաս պատճառելու և ջախջախելու համար ՑԶ հրամանատարը նշանակում է կրակային դարաններ՝ օգտագործելով առկա կենտրոնացված ուժերն ու միջոցները: Նշանակված մոտոհրաձգային կամ տանկային դասակները իրականացնում են կրակային դարանակալում ներառելով դիպուկահարների խմբեր, հրանետներ և սակրավորներ:

Կրակային պարկ

Կրակային պարկերը ստեղծվում են այն վայրերում, որտեղ հակառակորդի ուժերը հարձակման և ոչնչացման են ենթարկվում: Կրակային պարկը կարող է գտնվել անվտանգության գոտում, մարտական գոտում կամ ՕԾ աջակցության գոտում: Դա եռաչափ թիրախային գոտի է, որը սահմանված է խորությամբ, լայնությամբ և բարձրությամբ՝ համակարգված համատեղ զենքի հարվածների ինտեգրումը հեշտացնելու համար: Կրակային պարկերը կարող են օգտագործել ինչպես մեկ, այնպես էլ բազմակի կրակային դարաններ: Որպես համակարգման և վերահսկման համատեղ միջոց, կրակային պարկերը նպաստում են օդային և անուղղակի կրակի արդյունավետ և ժամանակին օգտագործմանը՝ ի աջակցություն ցամաքային մանևրելի միավորման հրամանատարի առաքելությանը: Կրակային պարկը կարող է ներառել ոչ կրակի գոտիներ, սահմանափակ գործողությունների գոտիներ և օդային տարածքի համակարգման գոտիներ: Երբ օգտագործվում է որպես համատեղ համակարգման և կառավարման միջոց, կրակային պարկը թույլ է տալիս Ռուսաստանի օդատիեզերական բանակի օդային օժանդակ միջոցներին հարվածել մակերեսային թիրախներին՝ առանց լրացուցիչ համակարգման կամ վերջնական հարձակման վերահսկման:

Աղբյուրը: https://vk.com/wall-46943161_1715217